Рівенделл
Rivendell

1

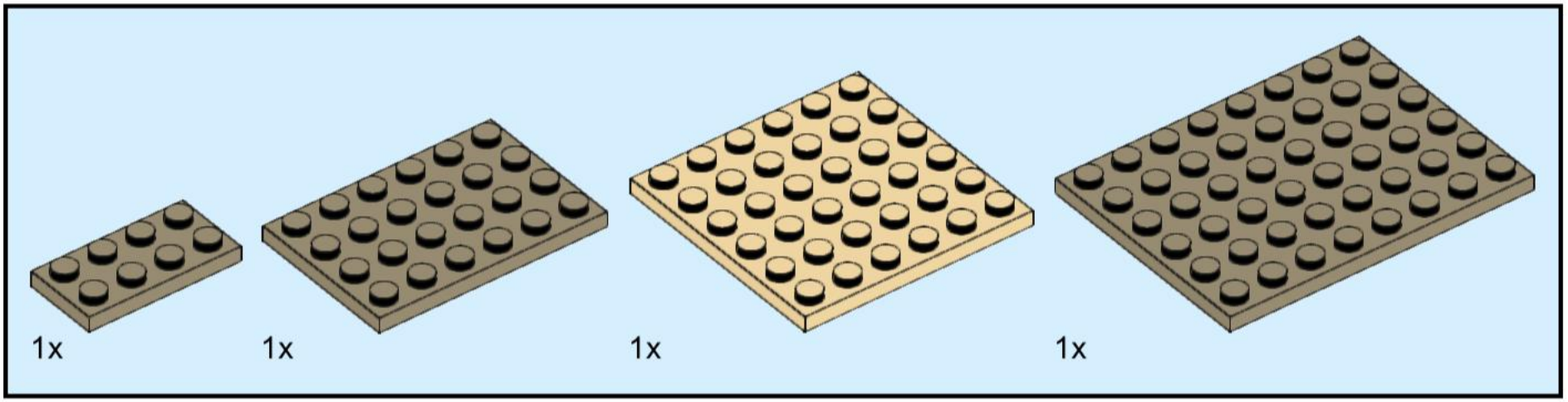

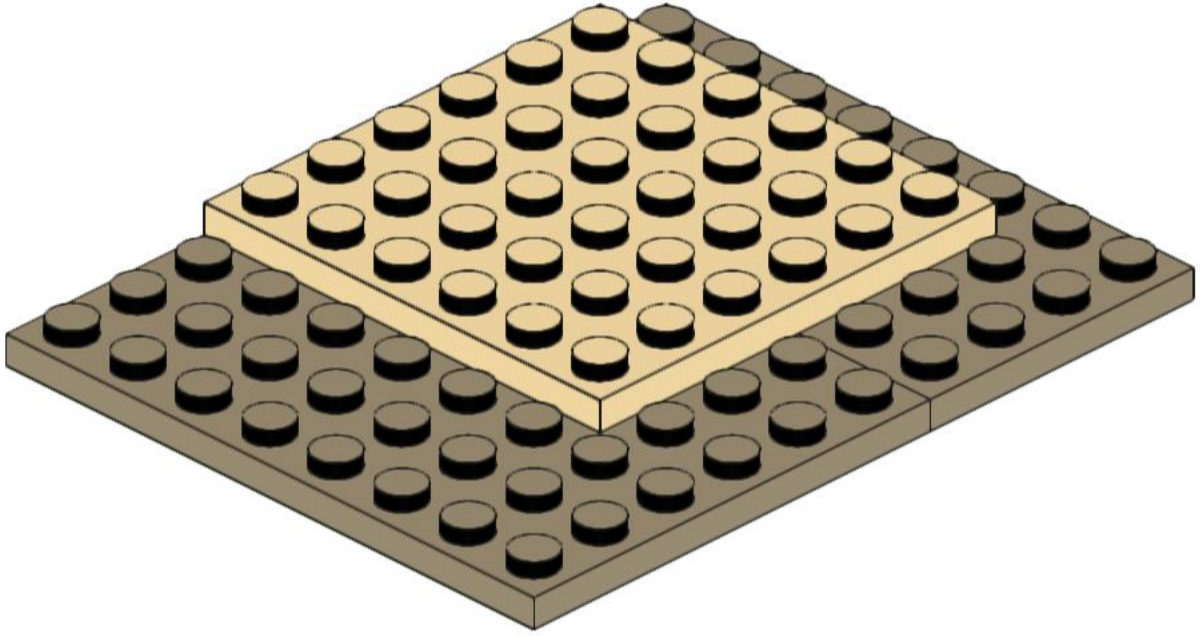

2

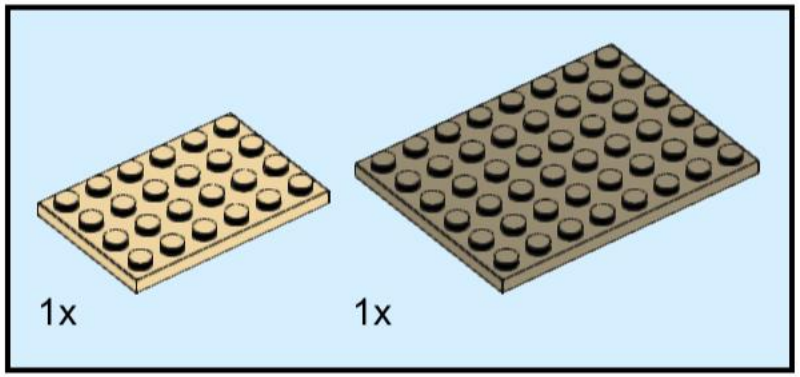

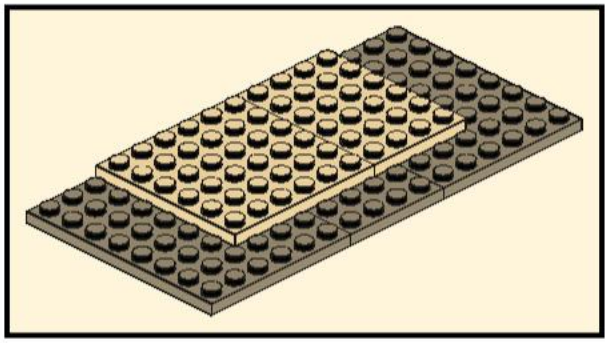

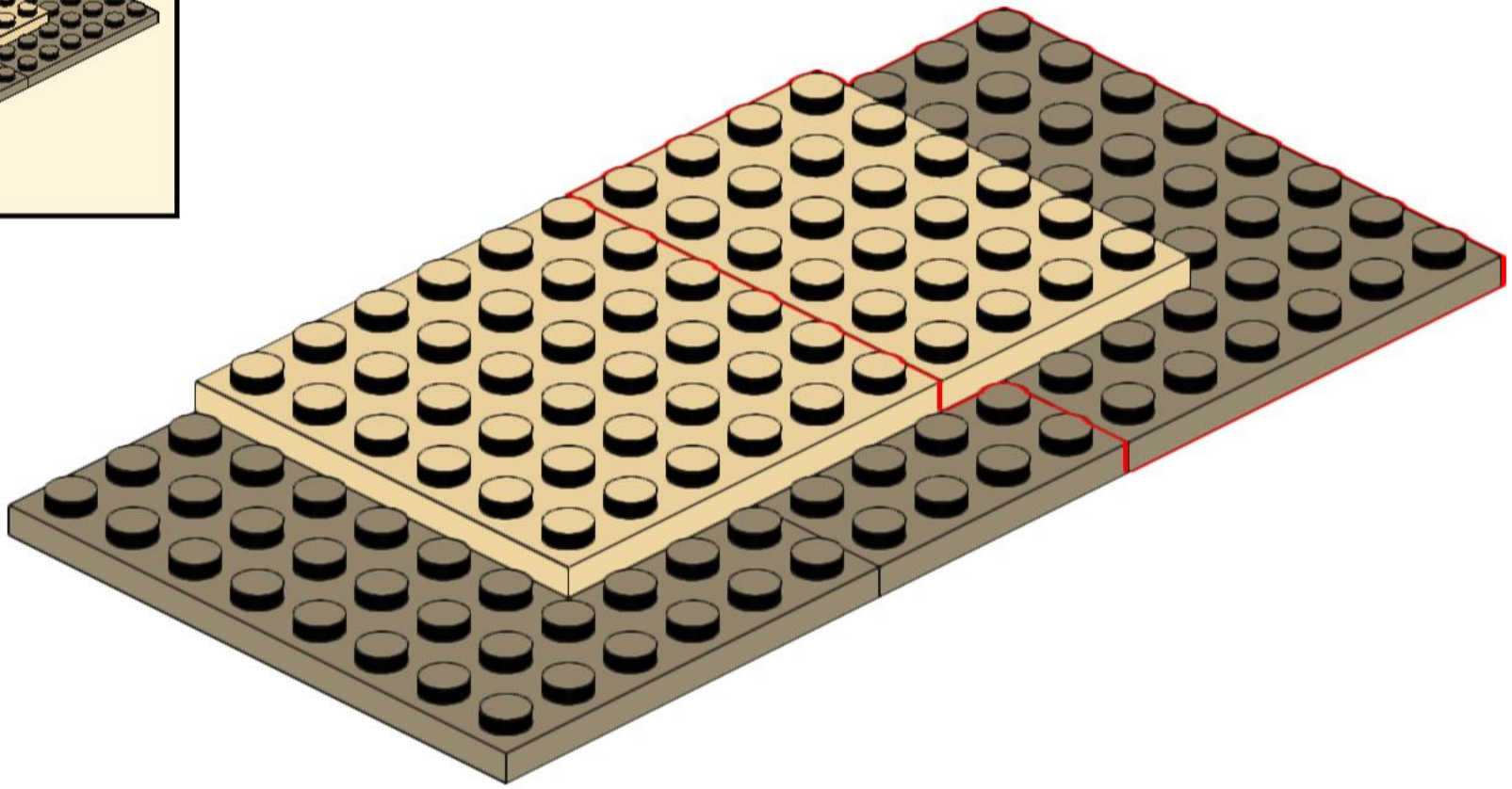

3

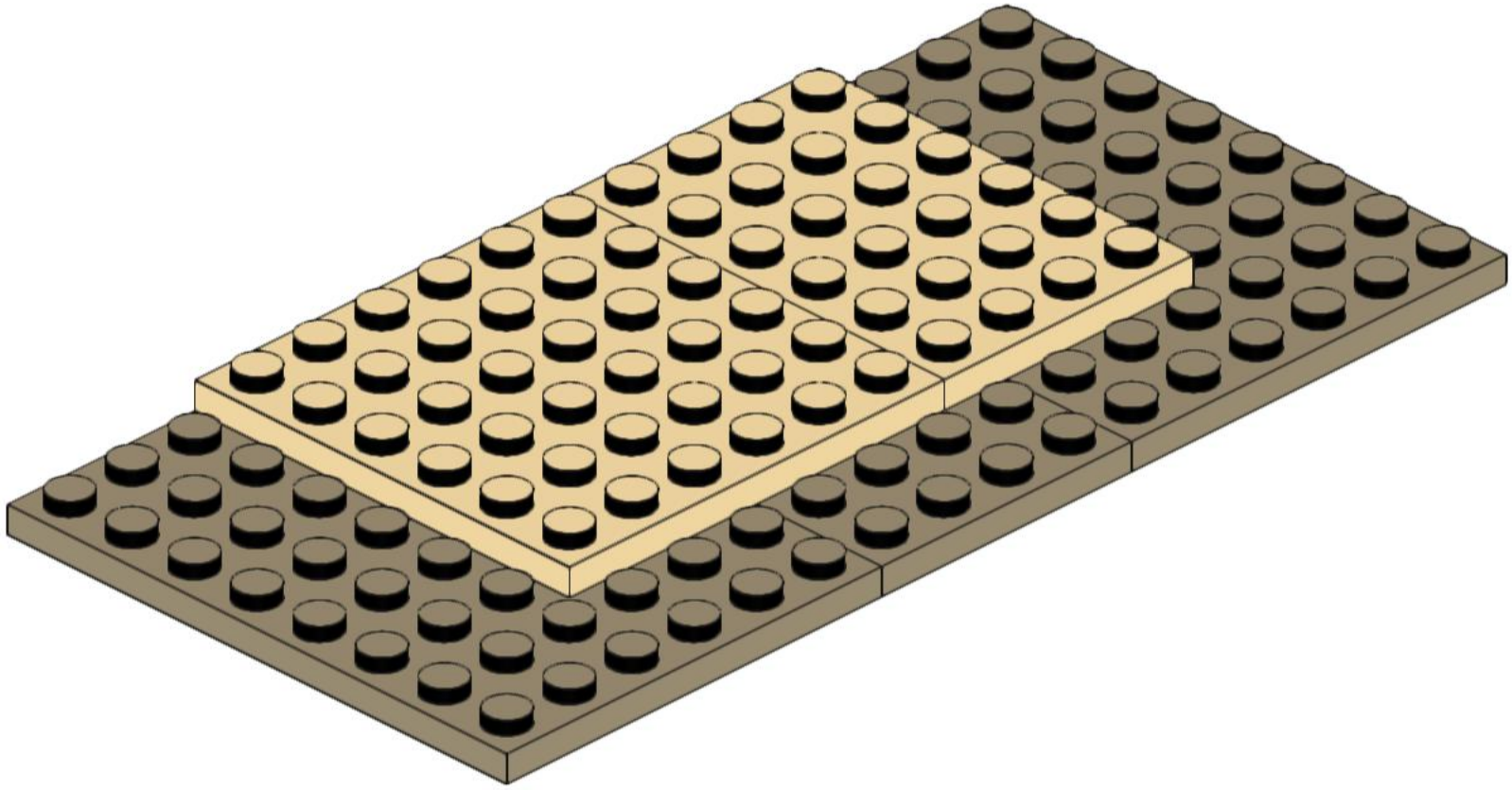

4

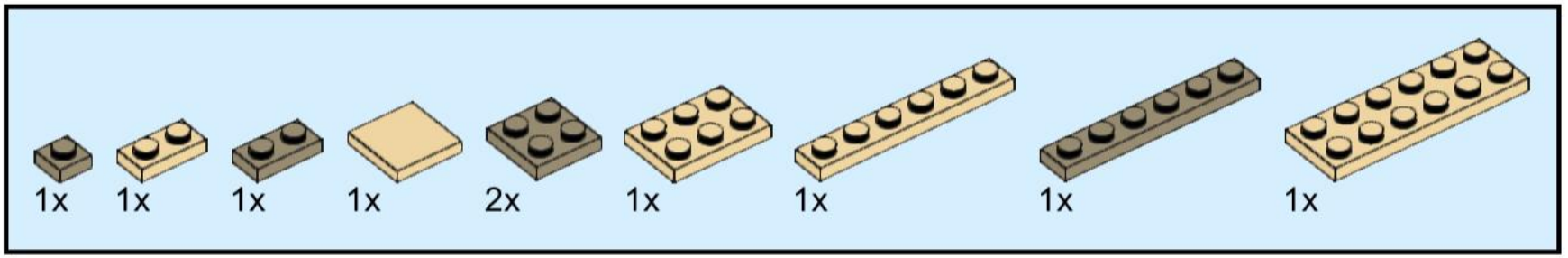

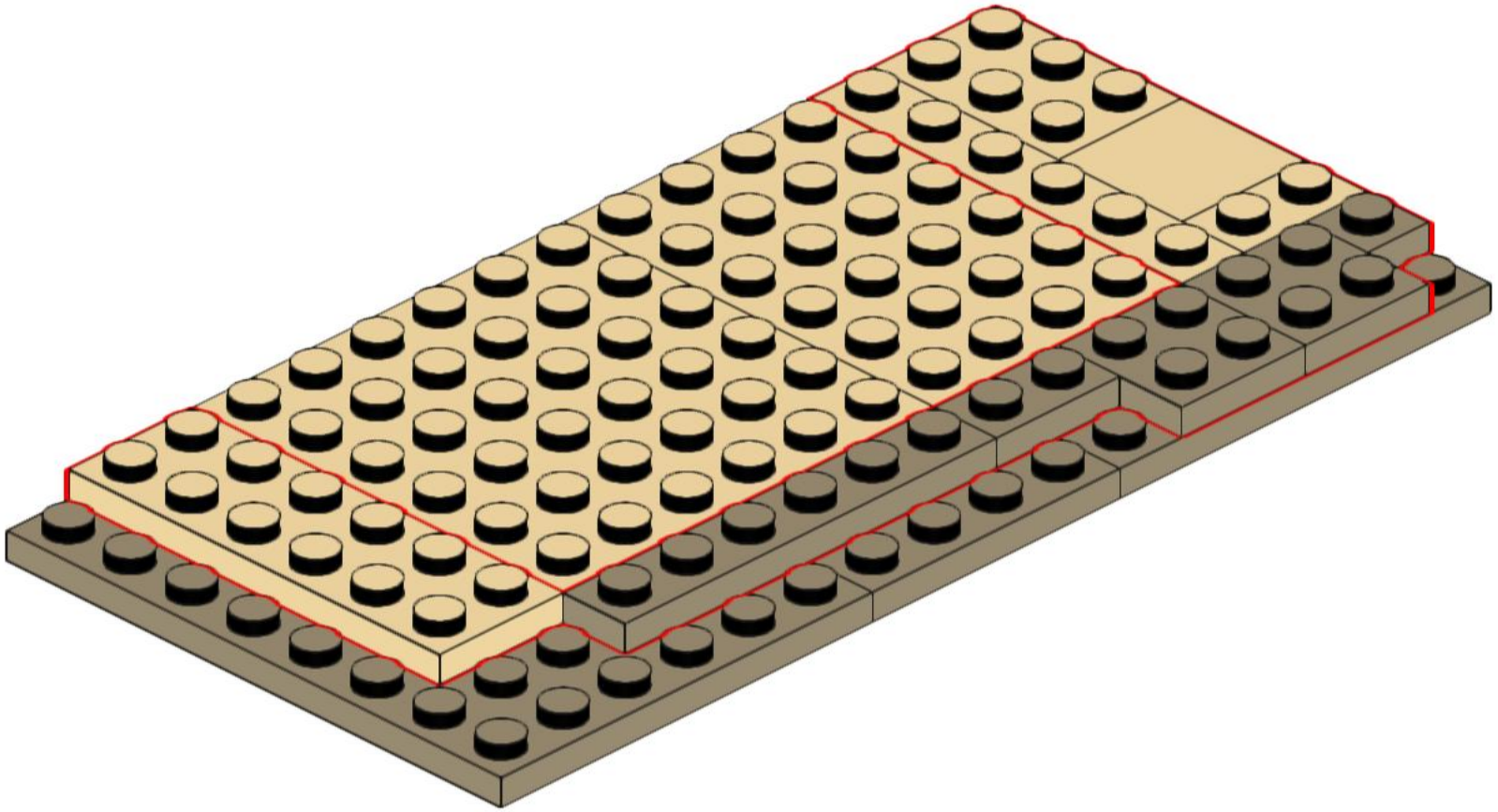

5

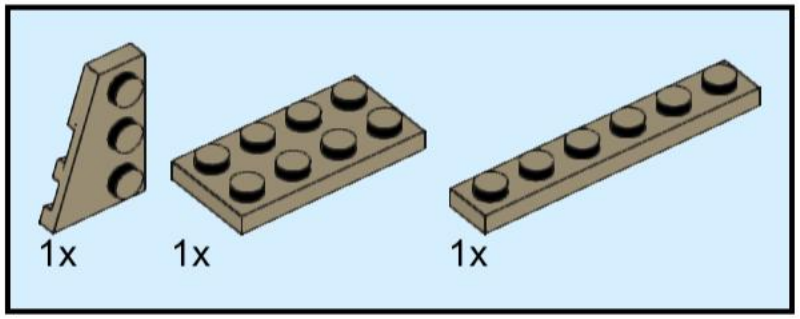

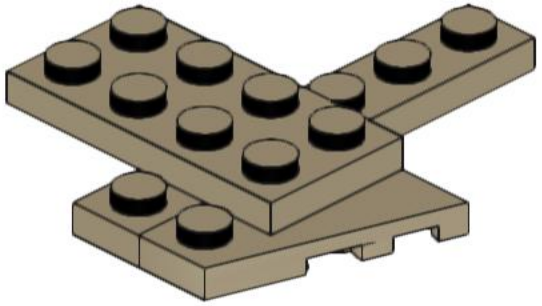

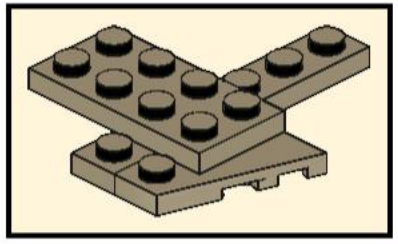

6

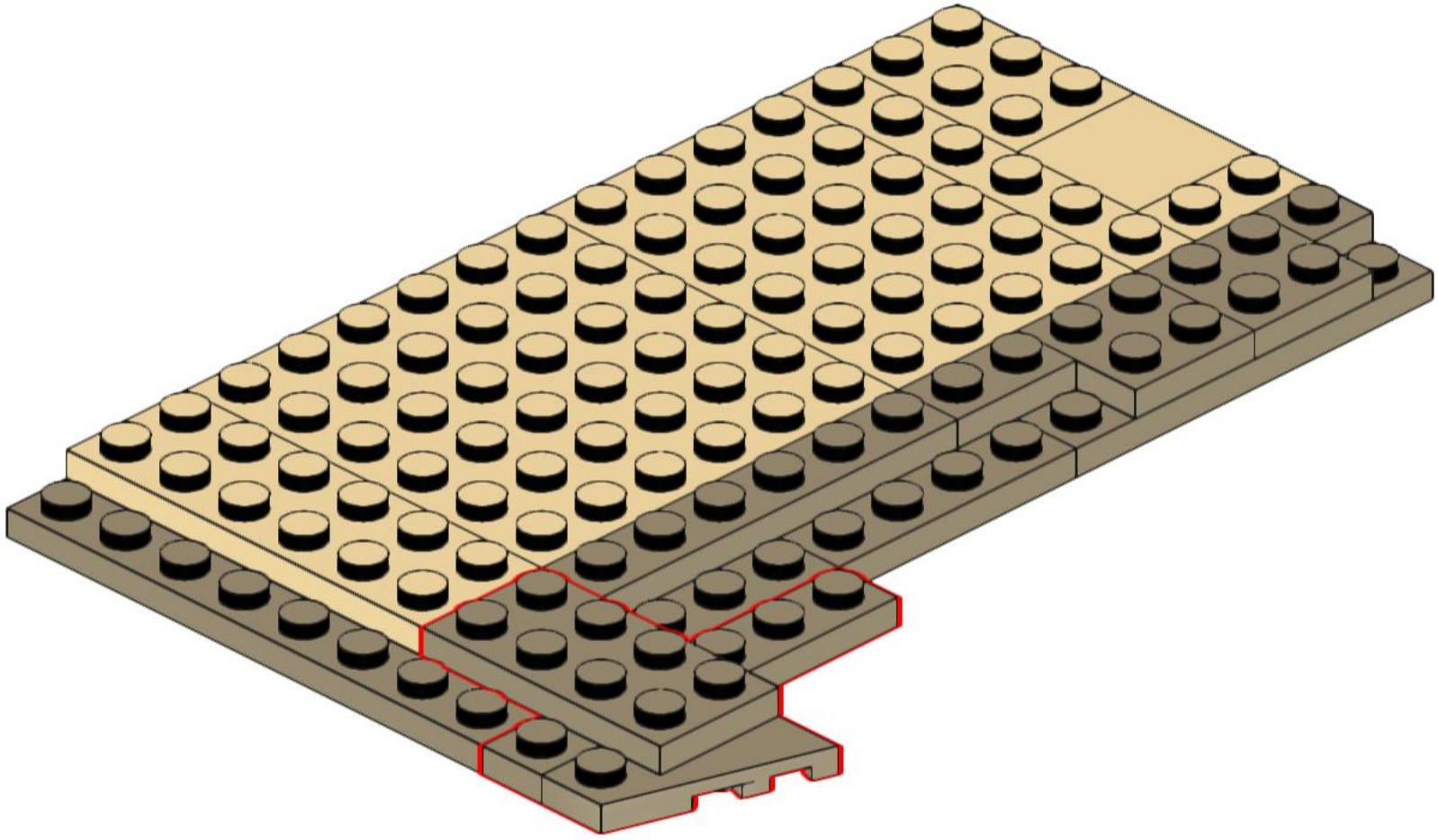

7

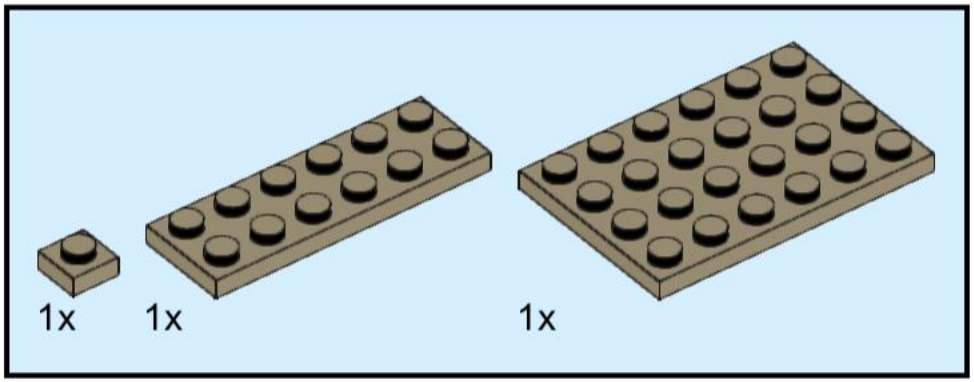

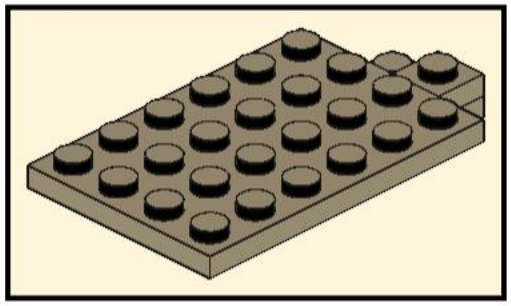

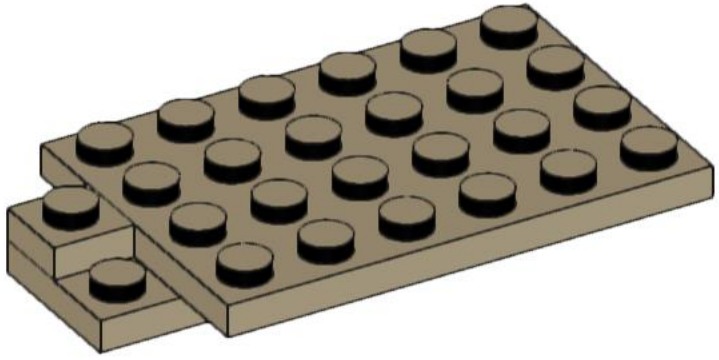

8

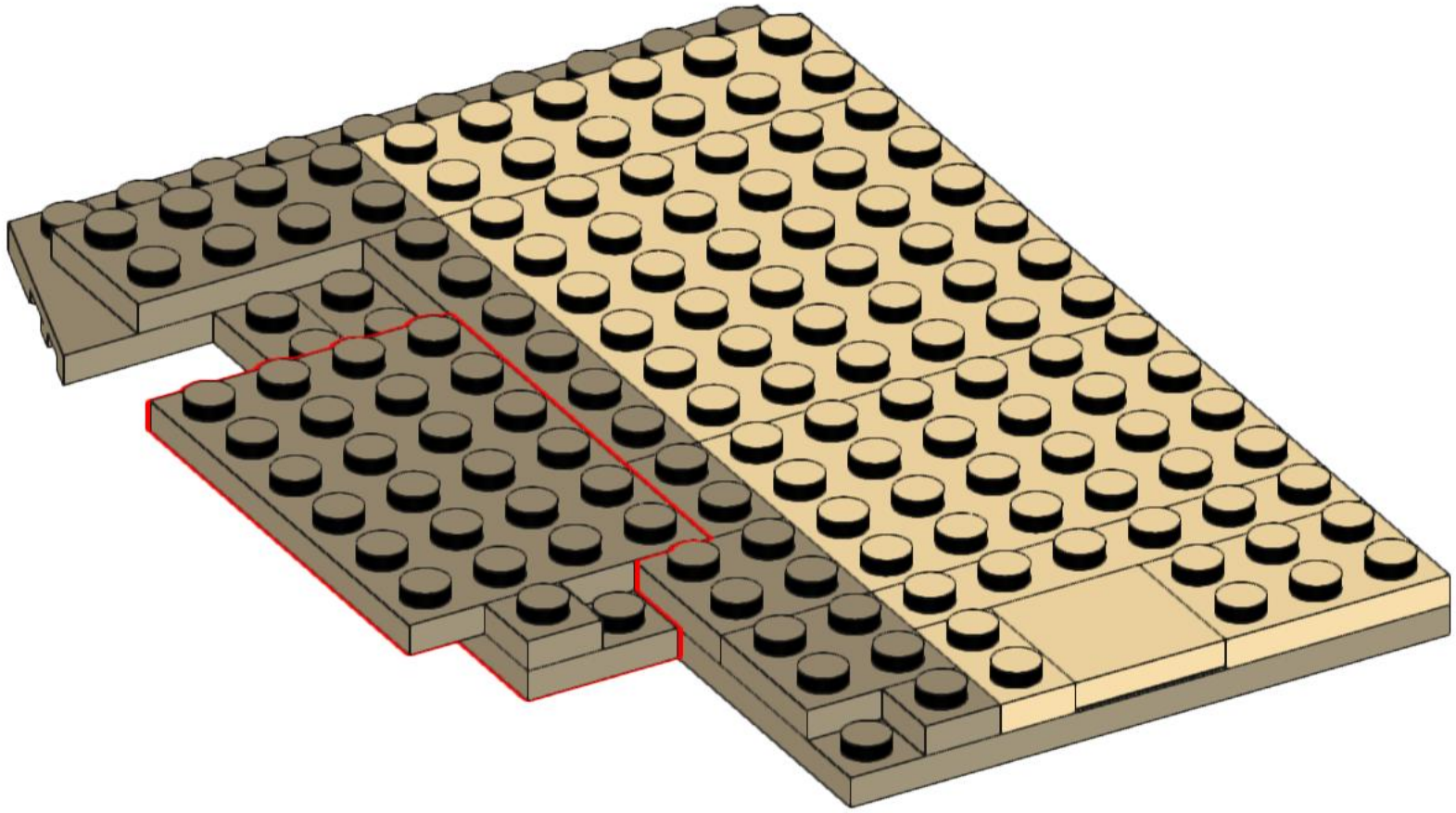

9

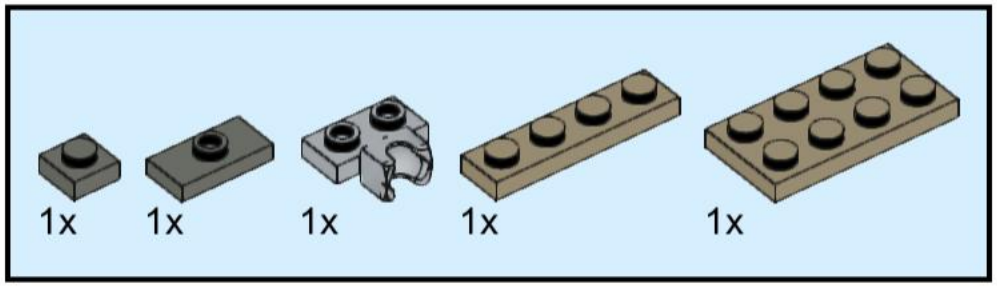

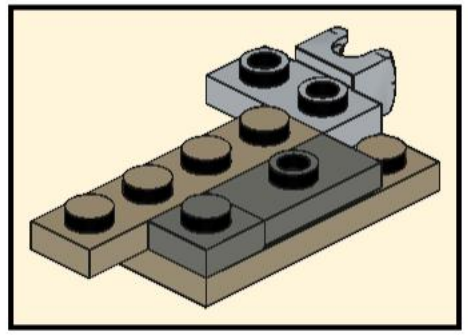

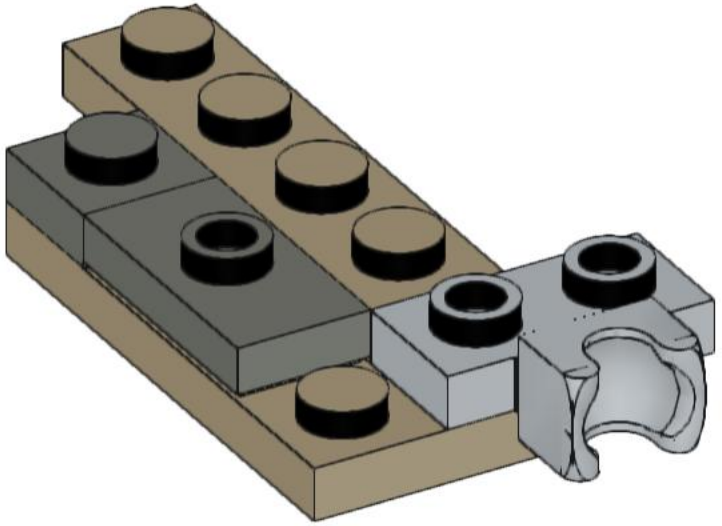

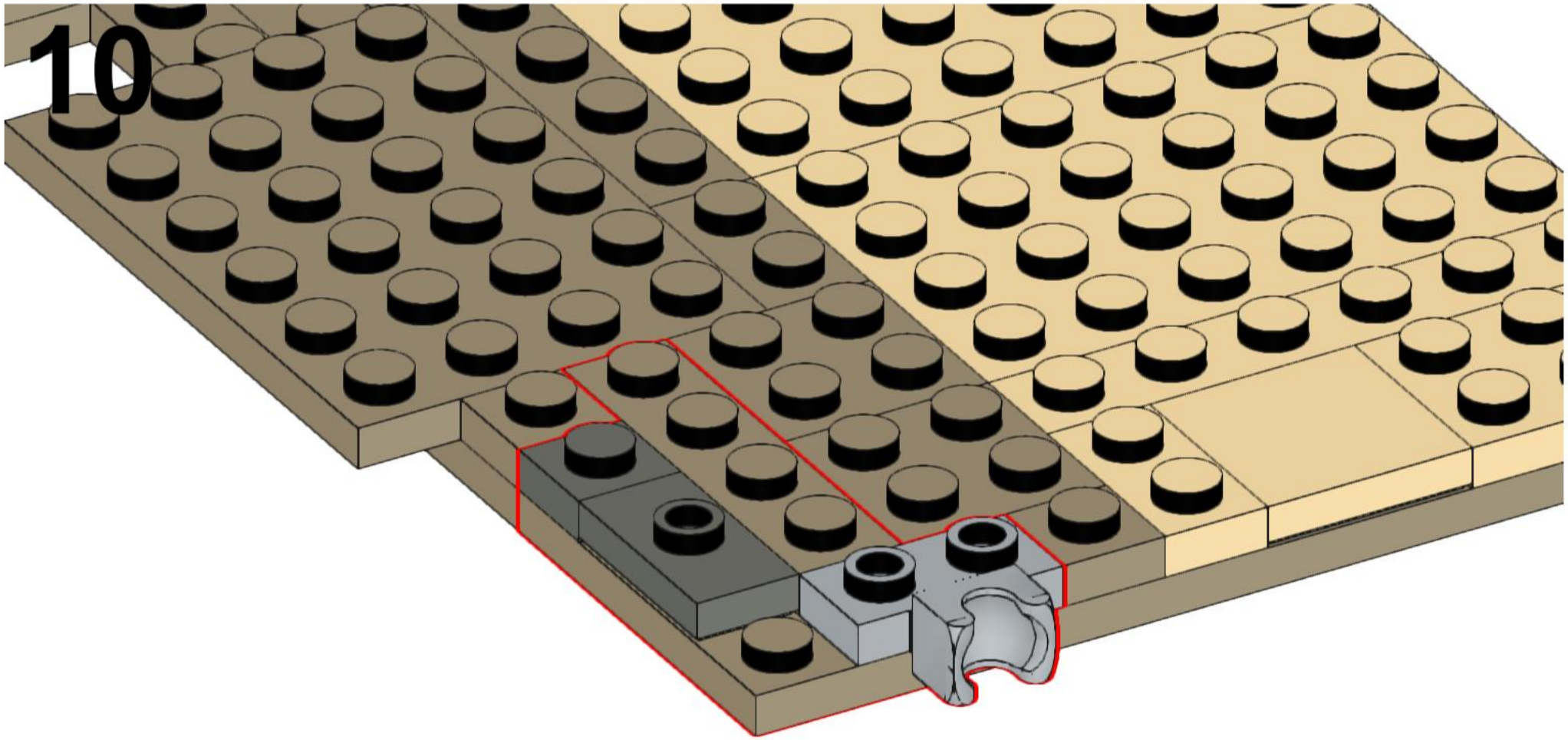
10

11

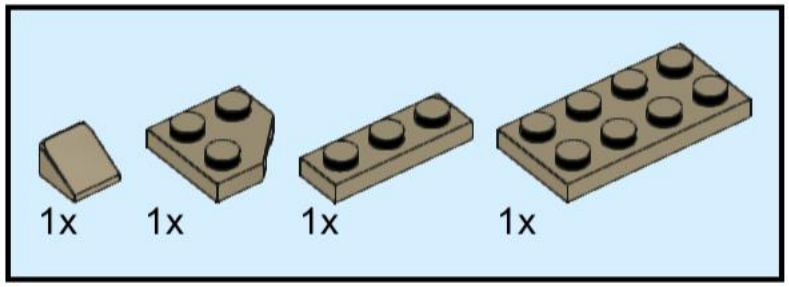

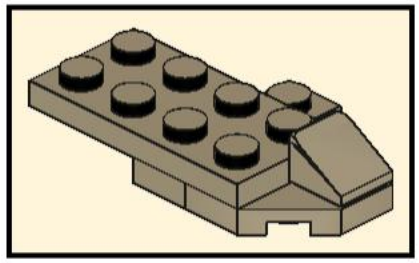

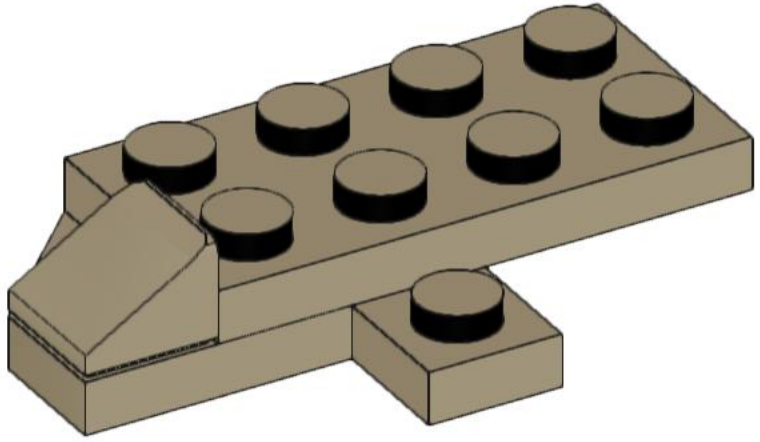

12

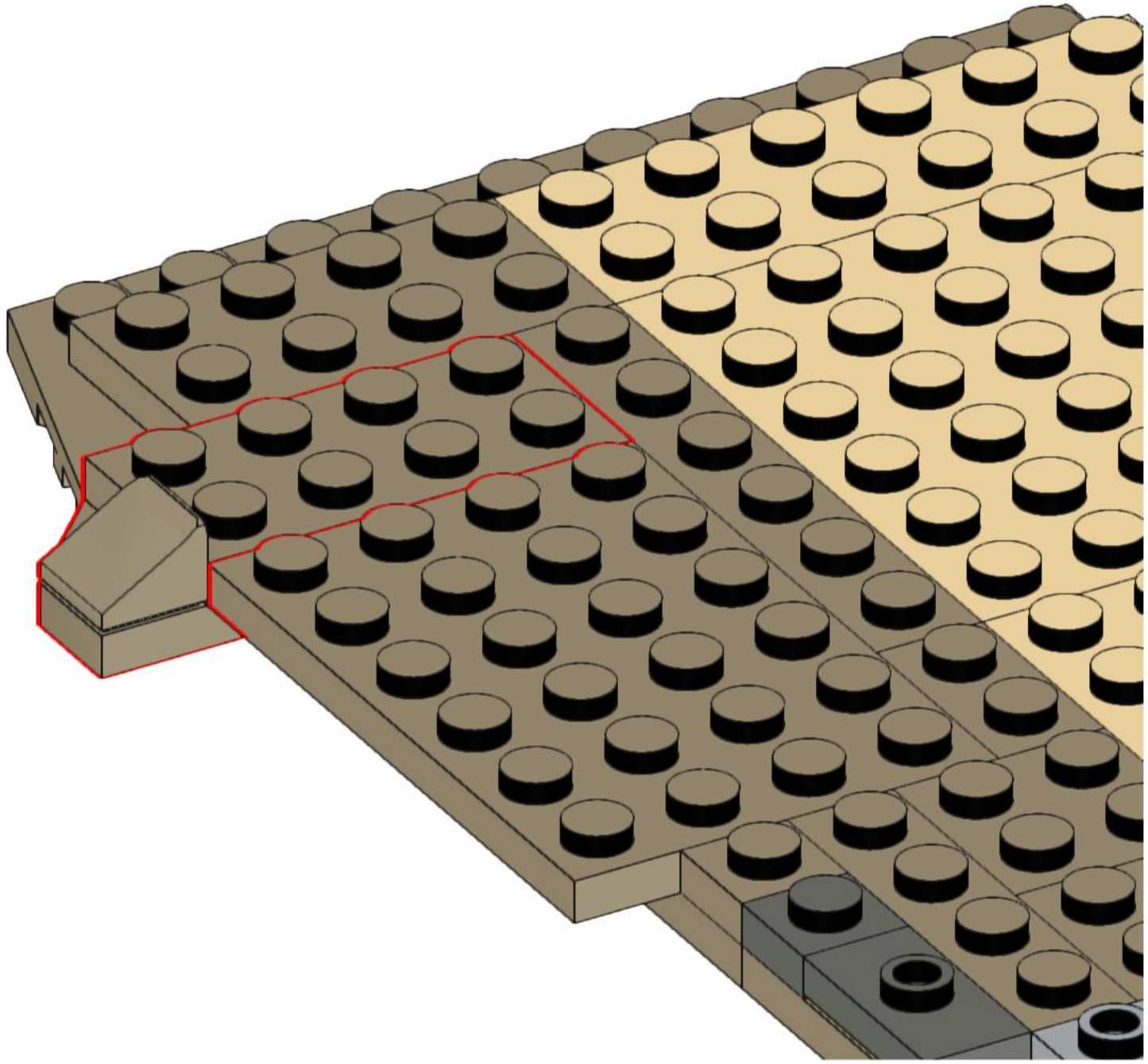

13

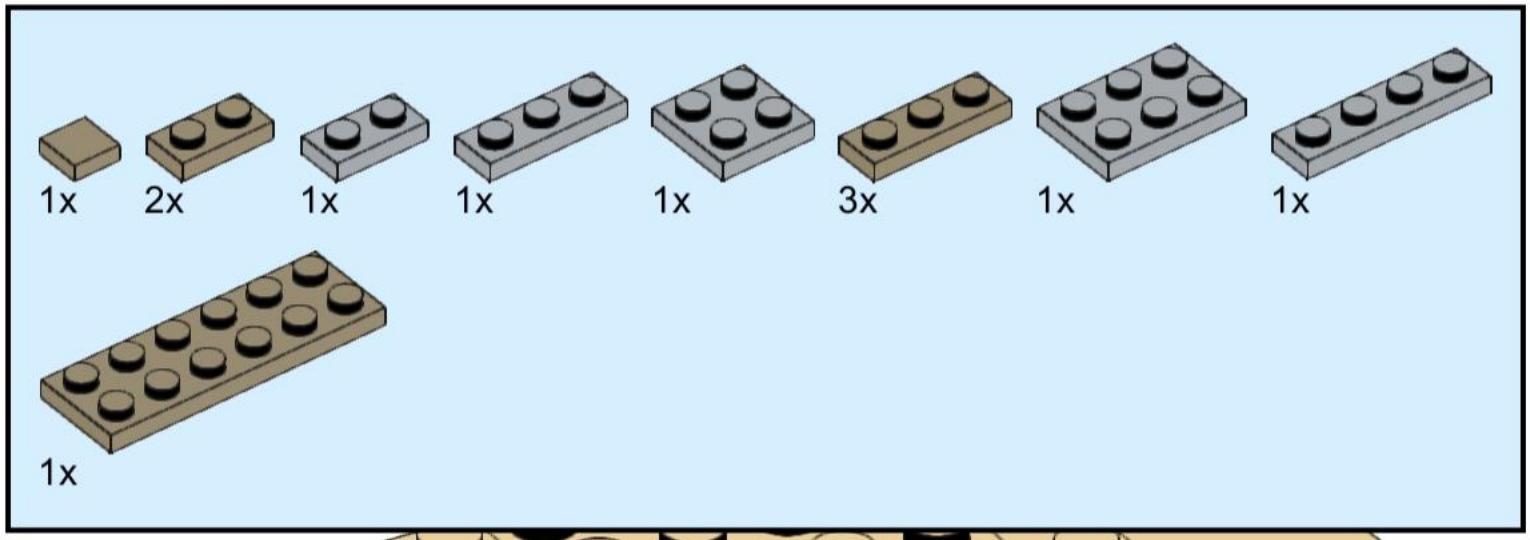

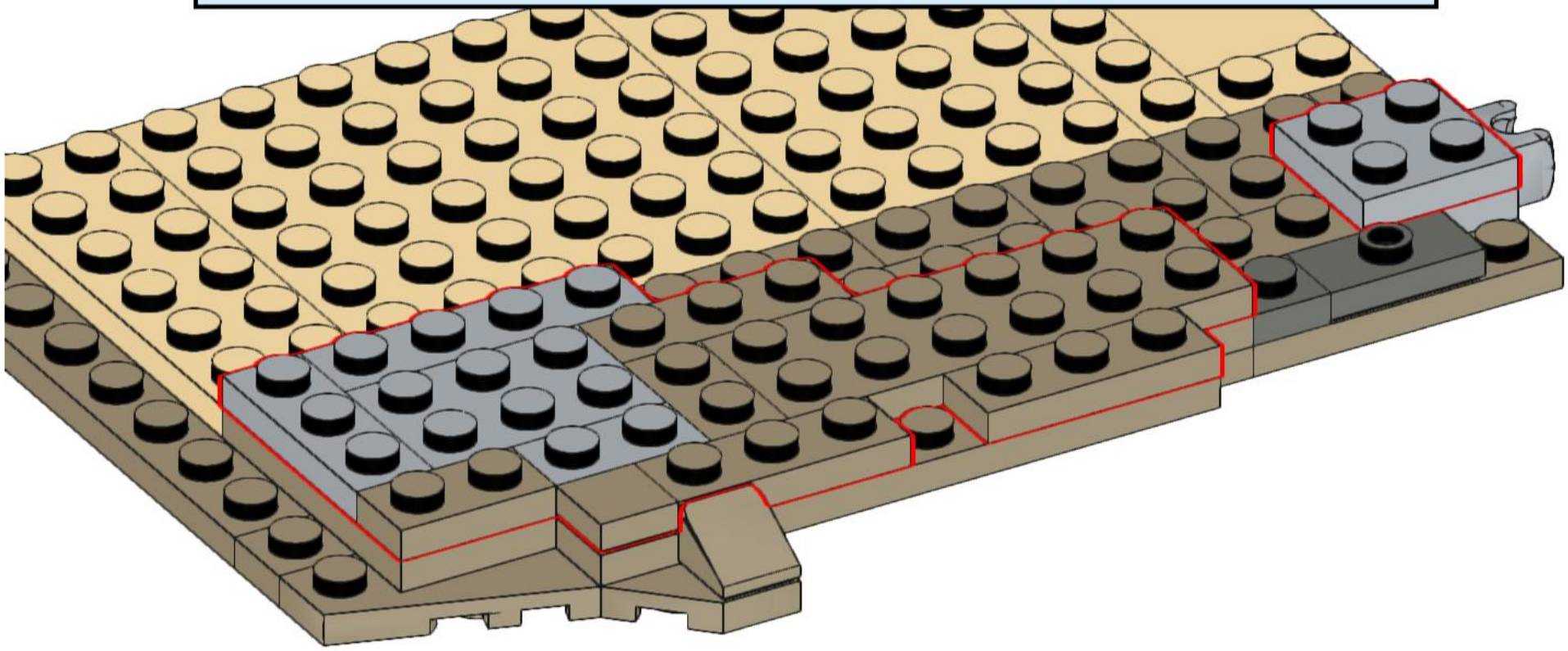

14

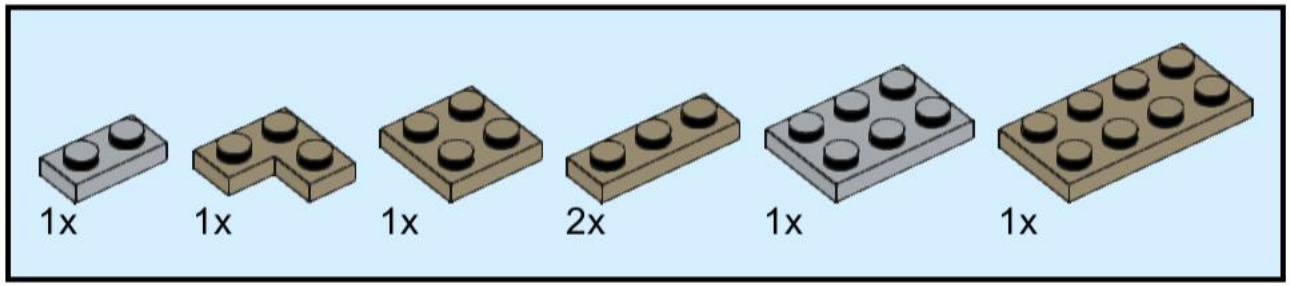

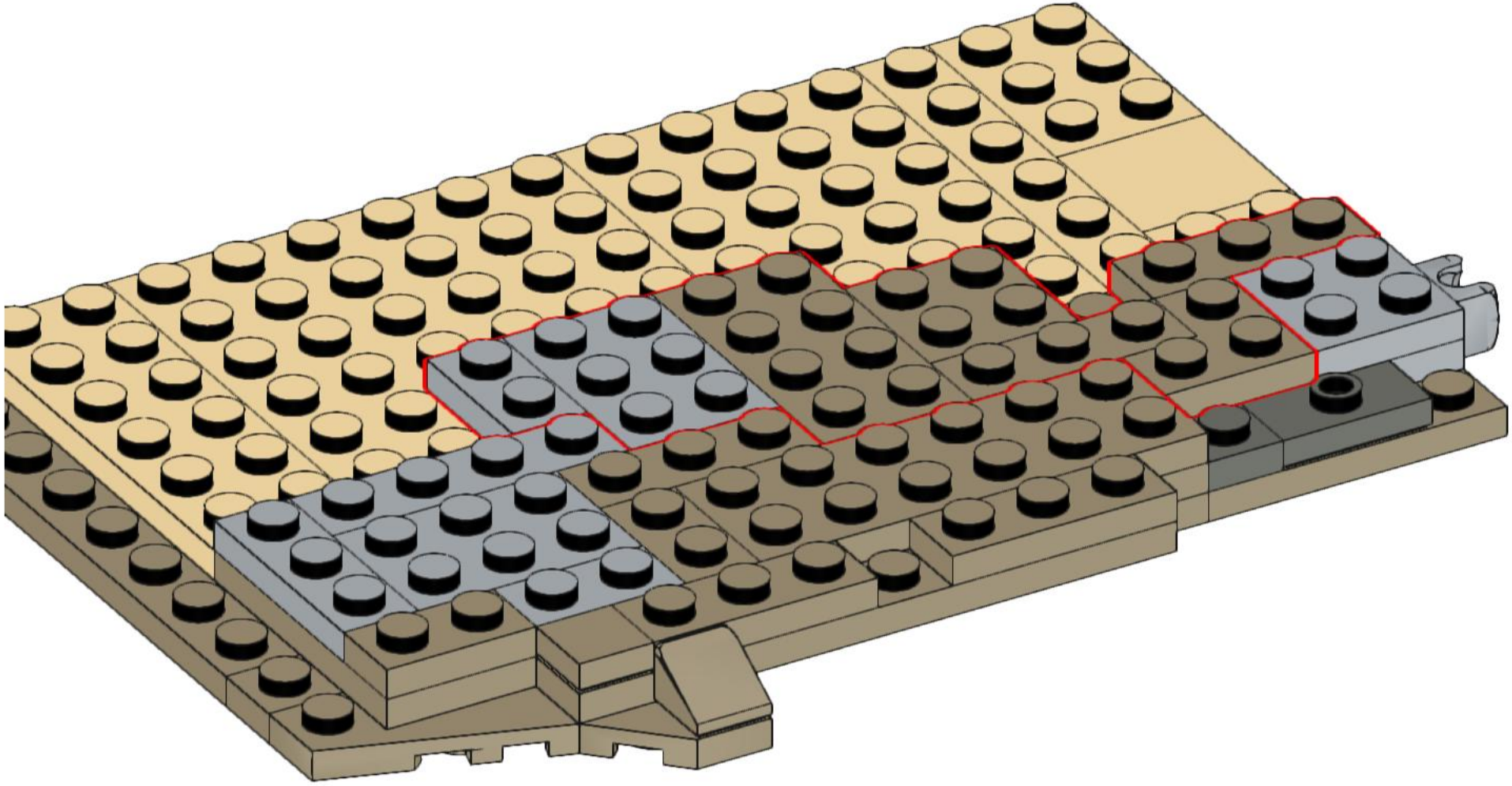

15

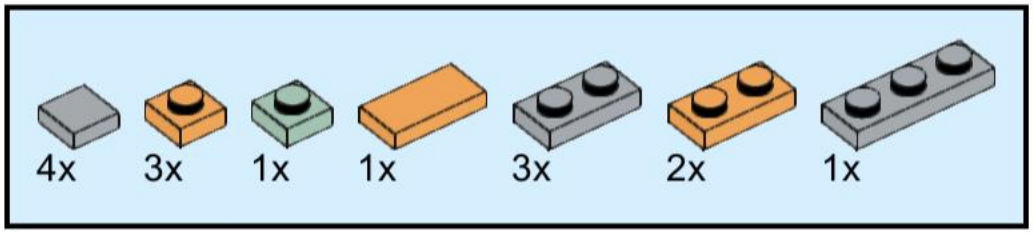

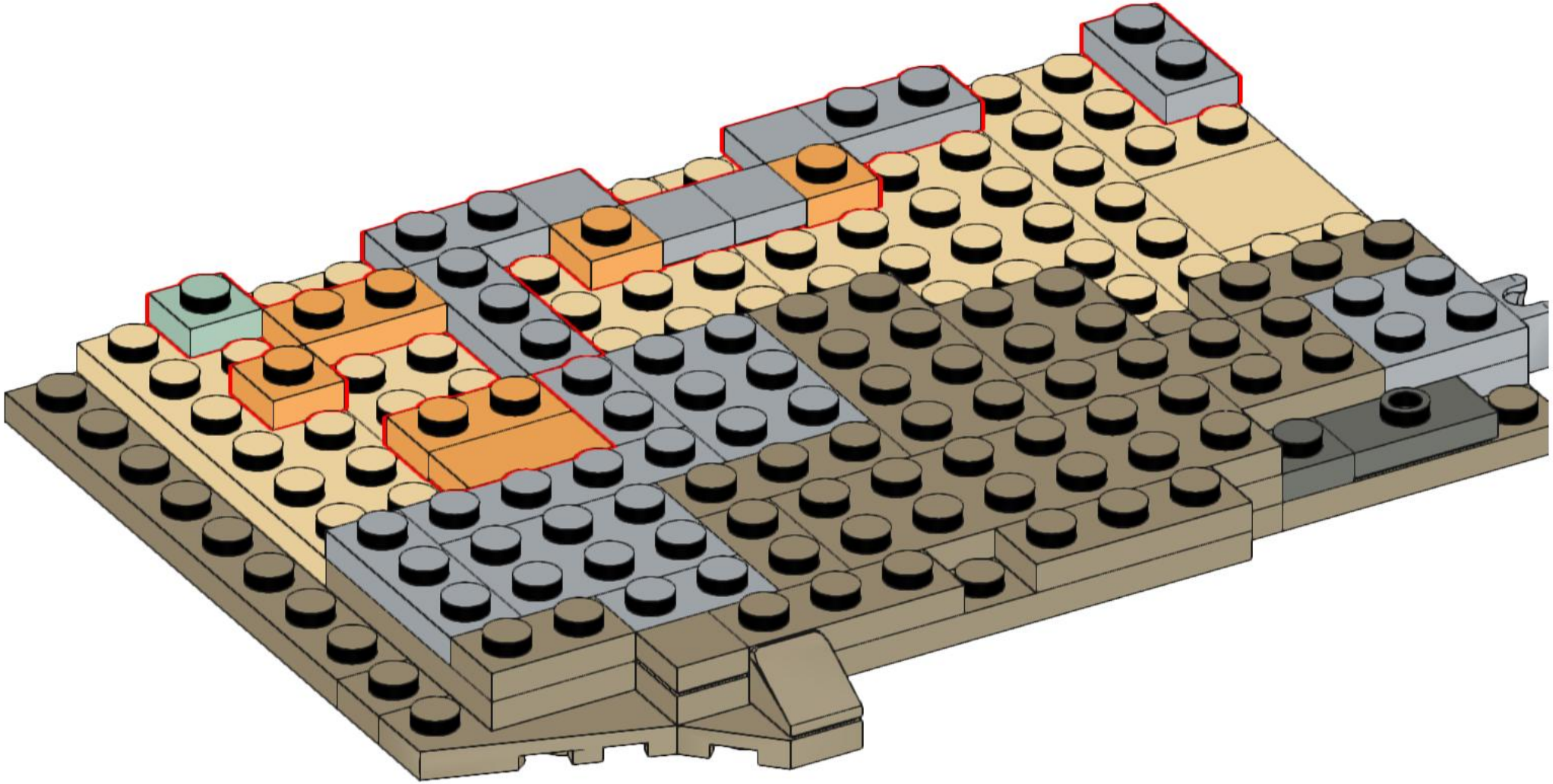

16

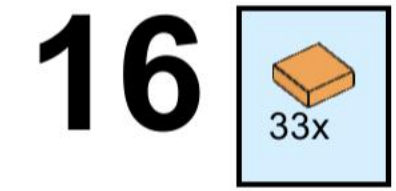

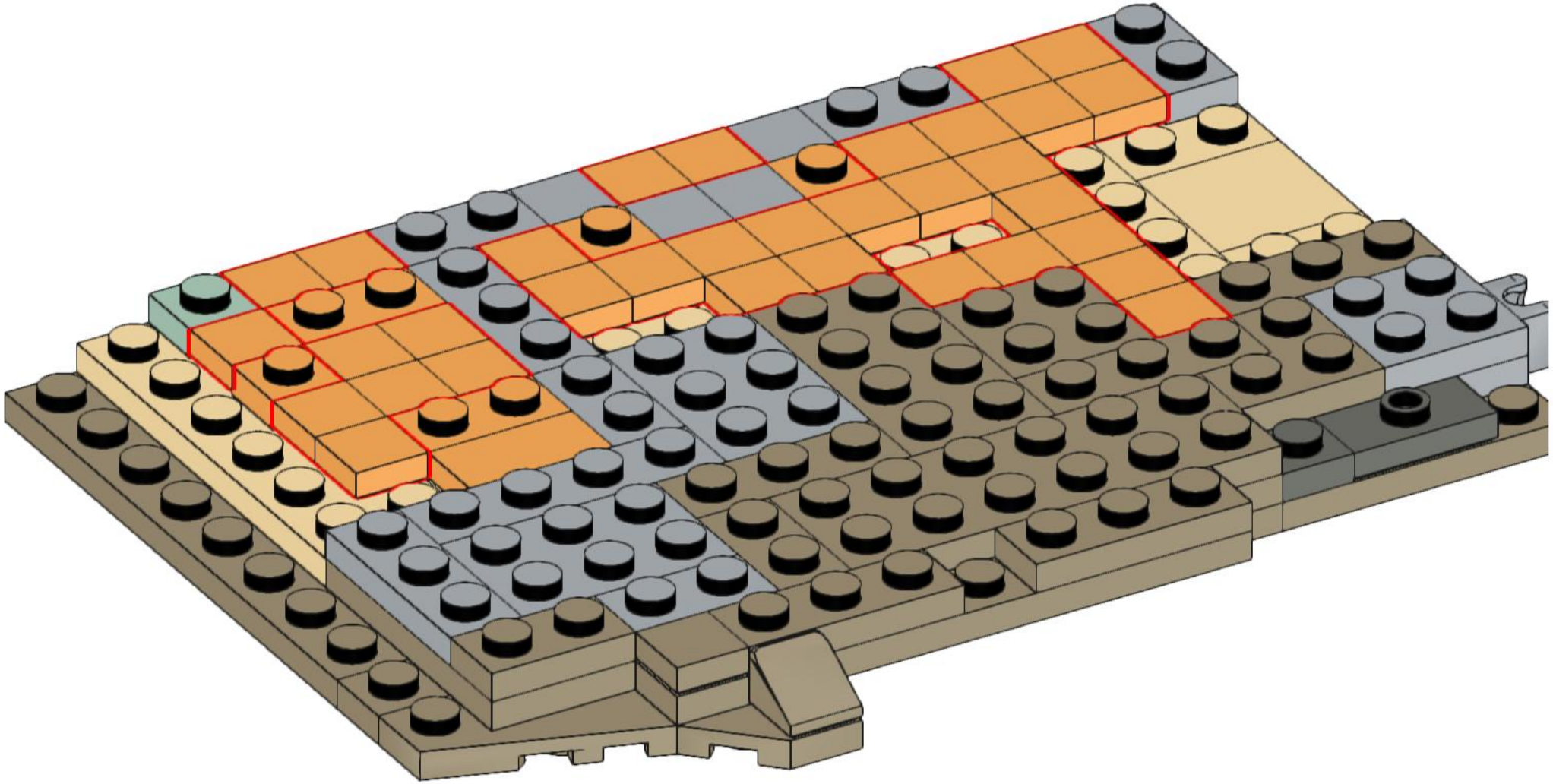

17

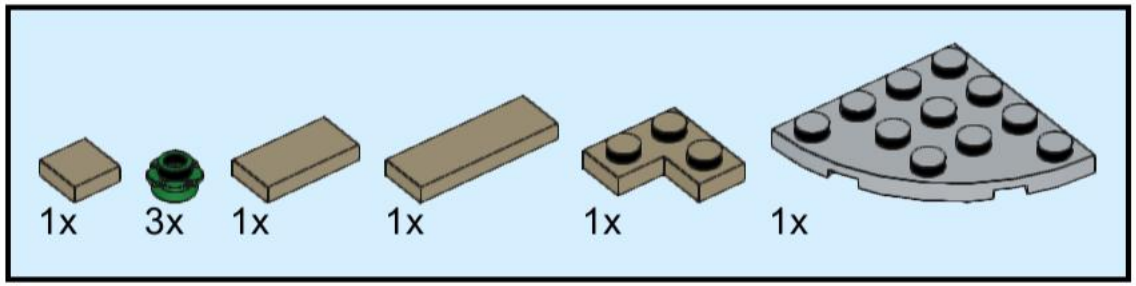

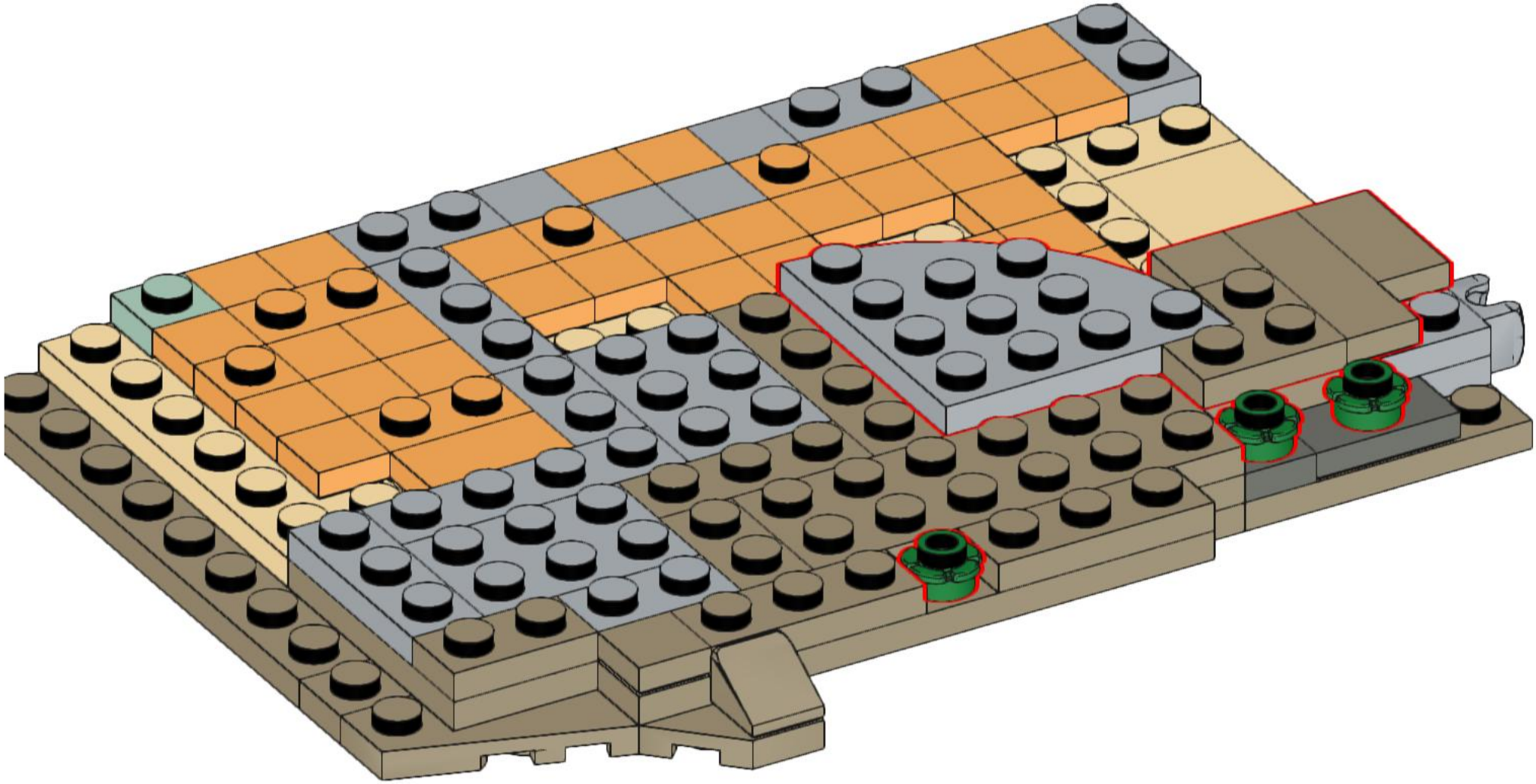

18

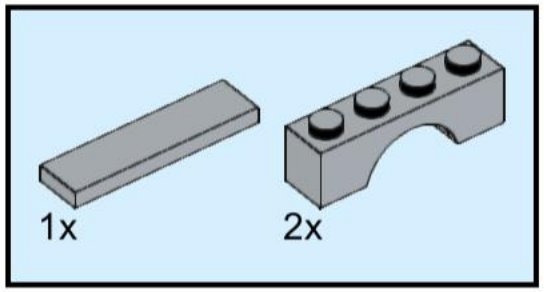

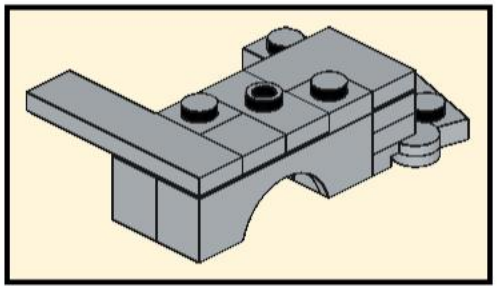

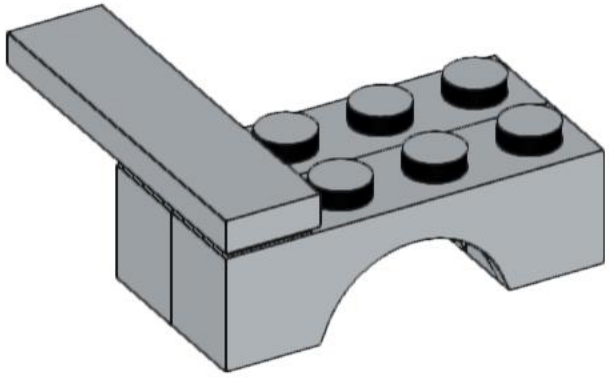

19

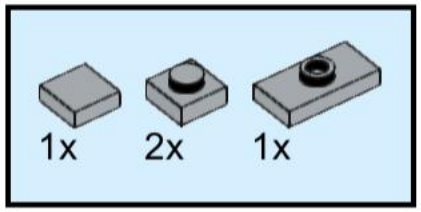

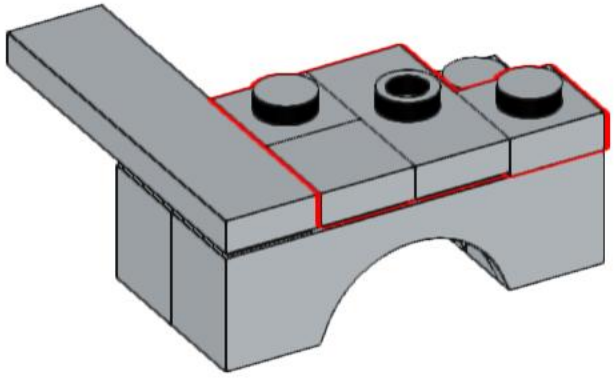

20

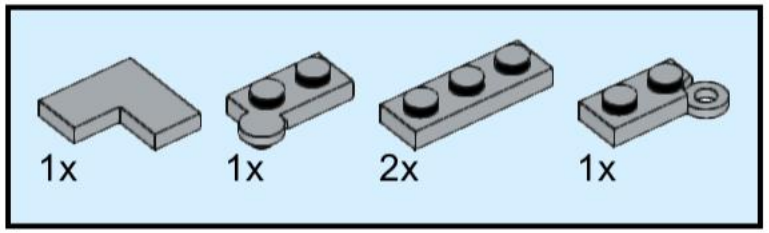

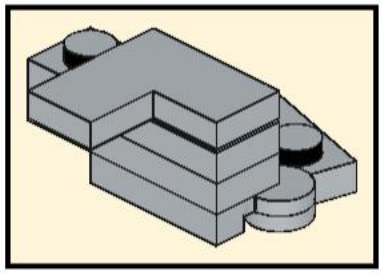

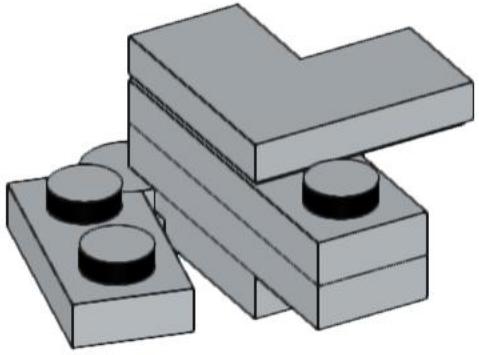

21

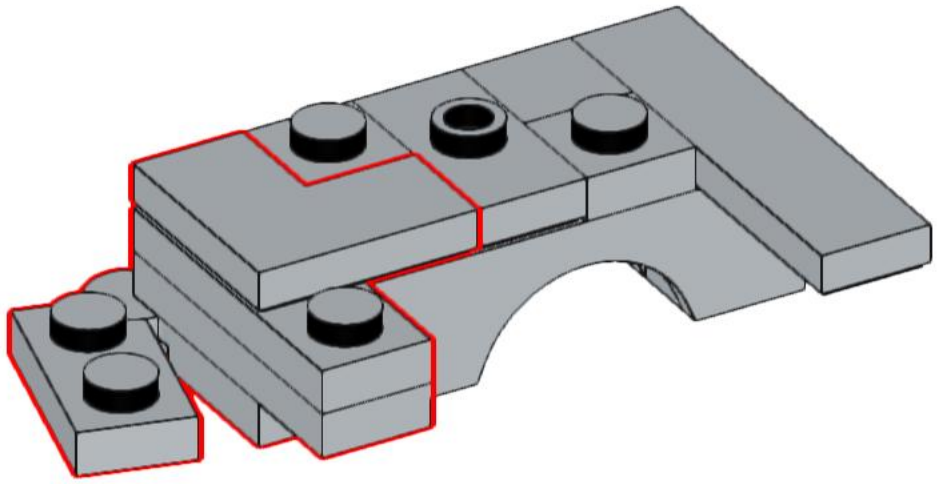

22

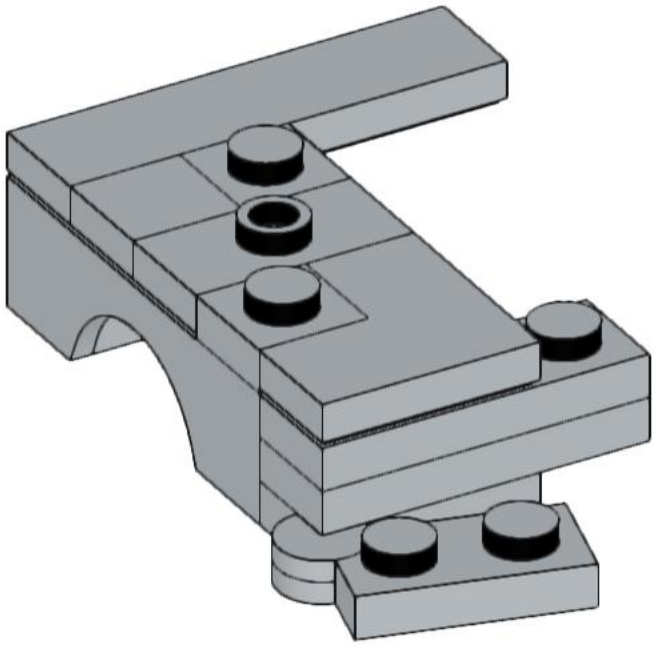

23

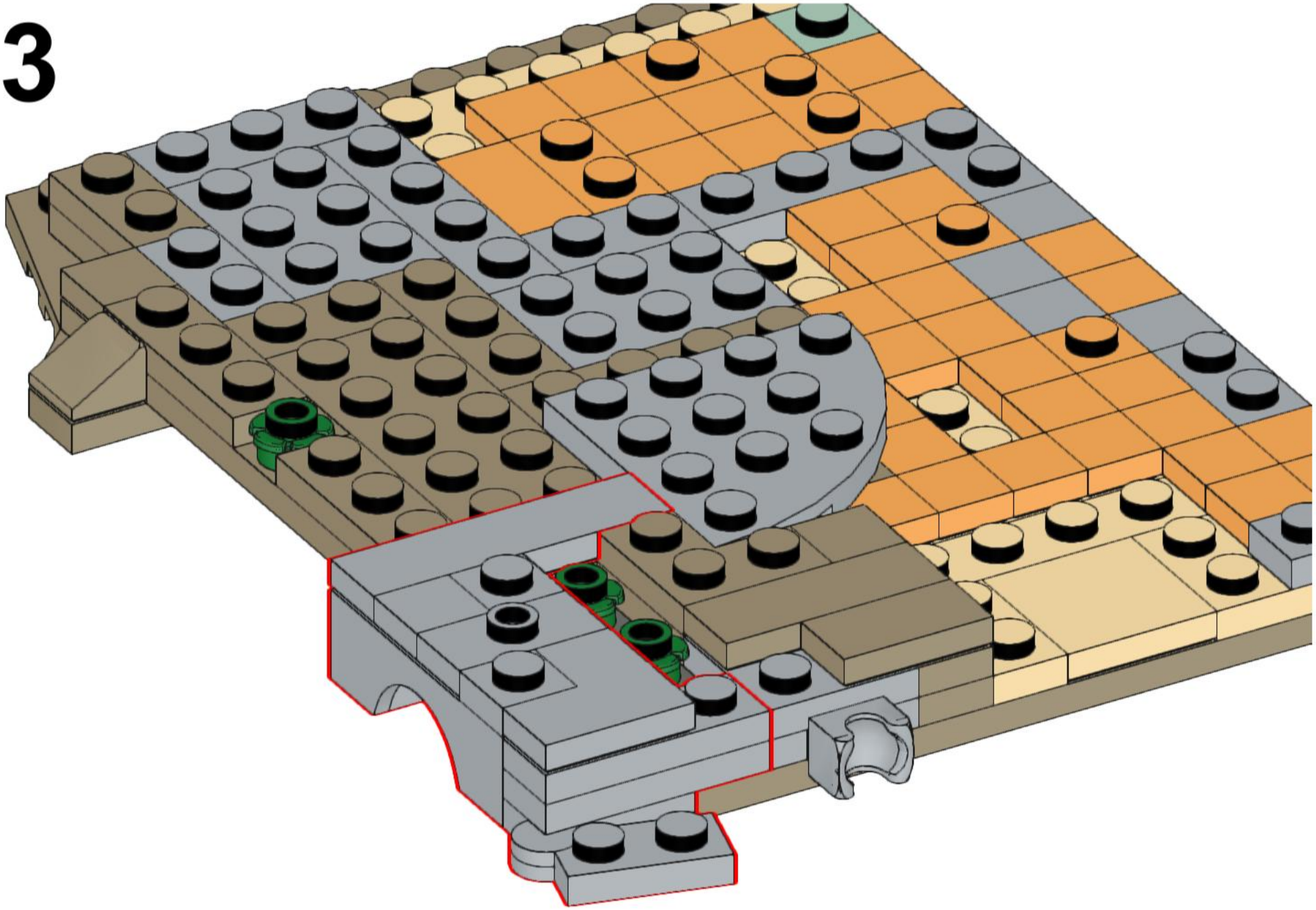

24

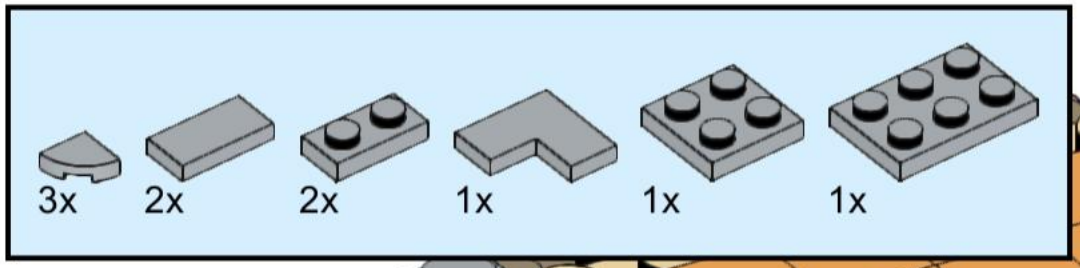

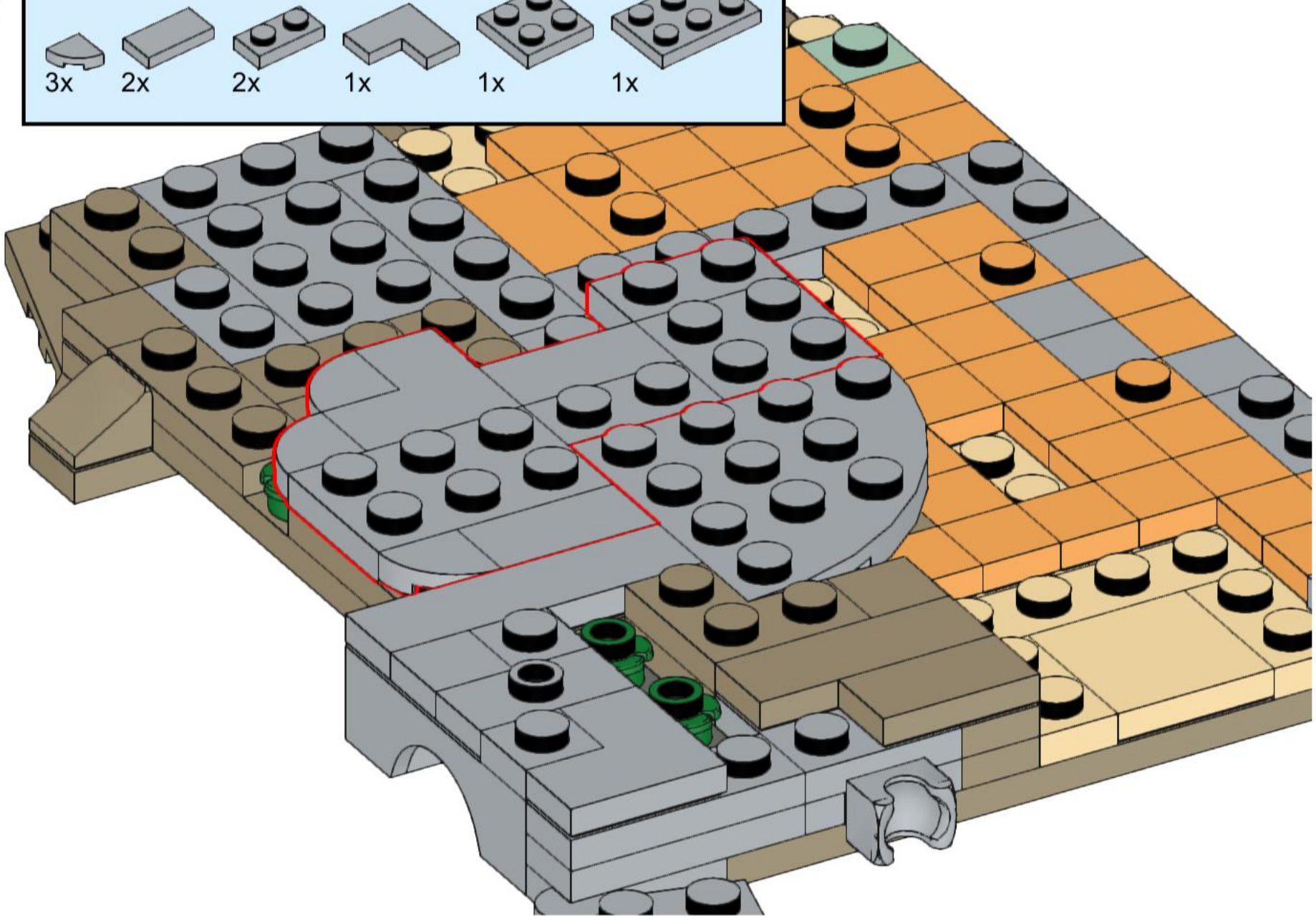

25

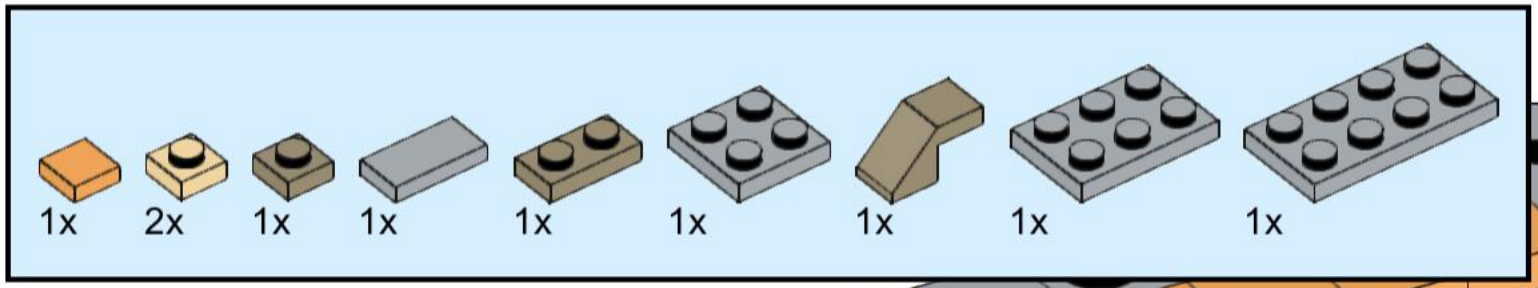

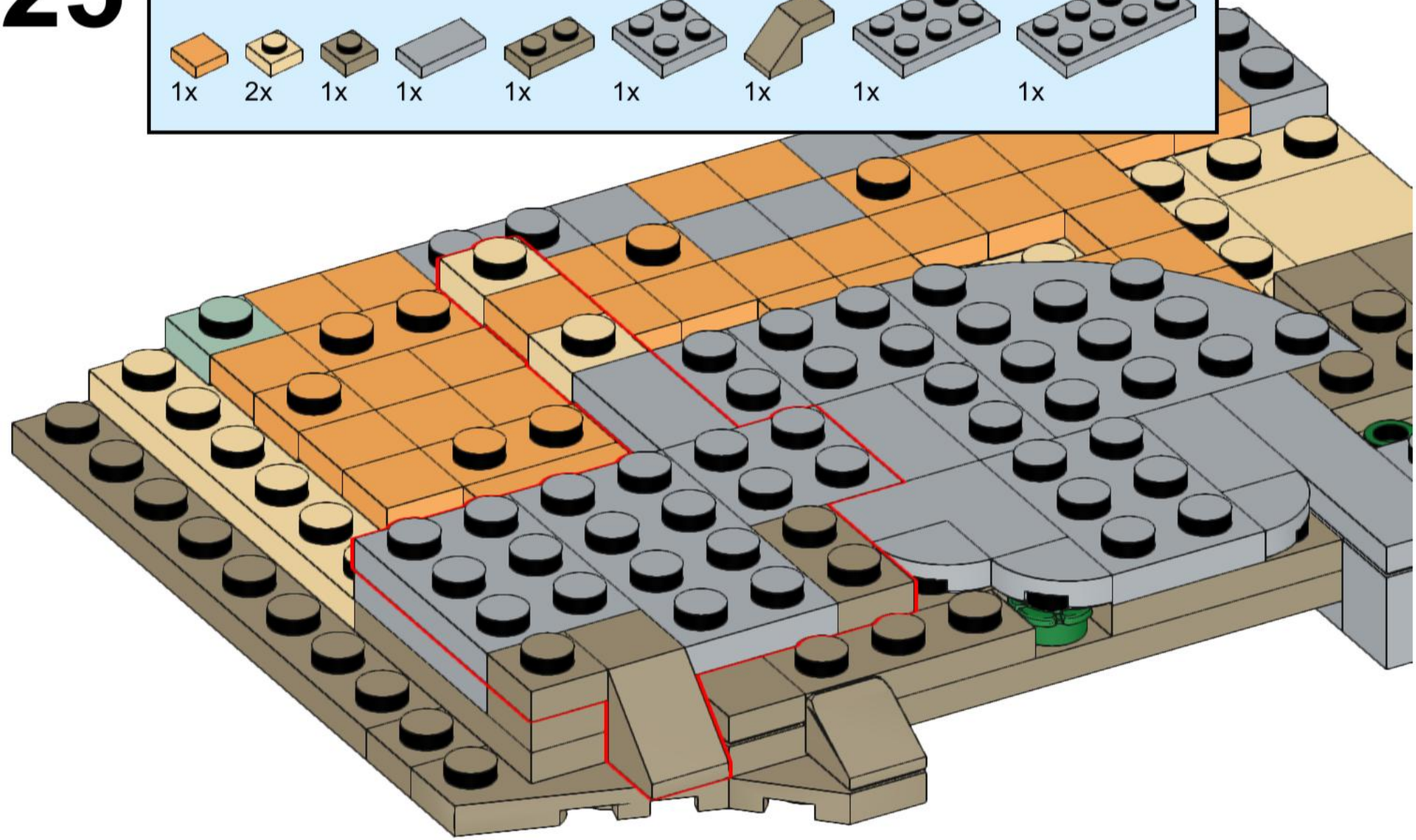

26

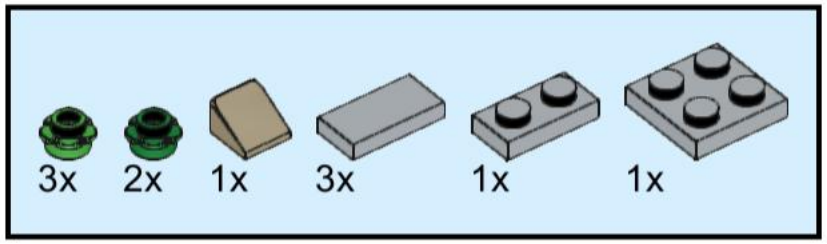

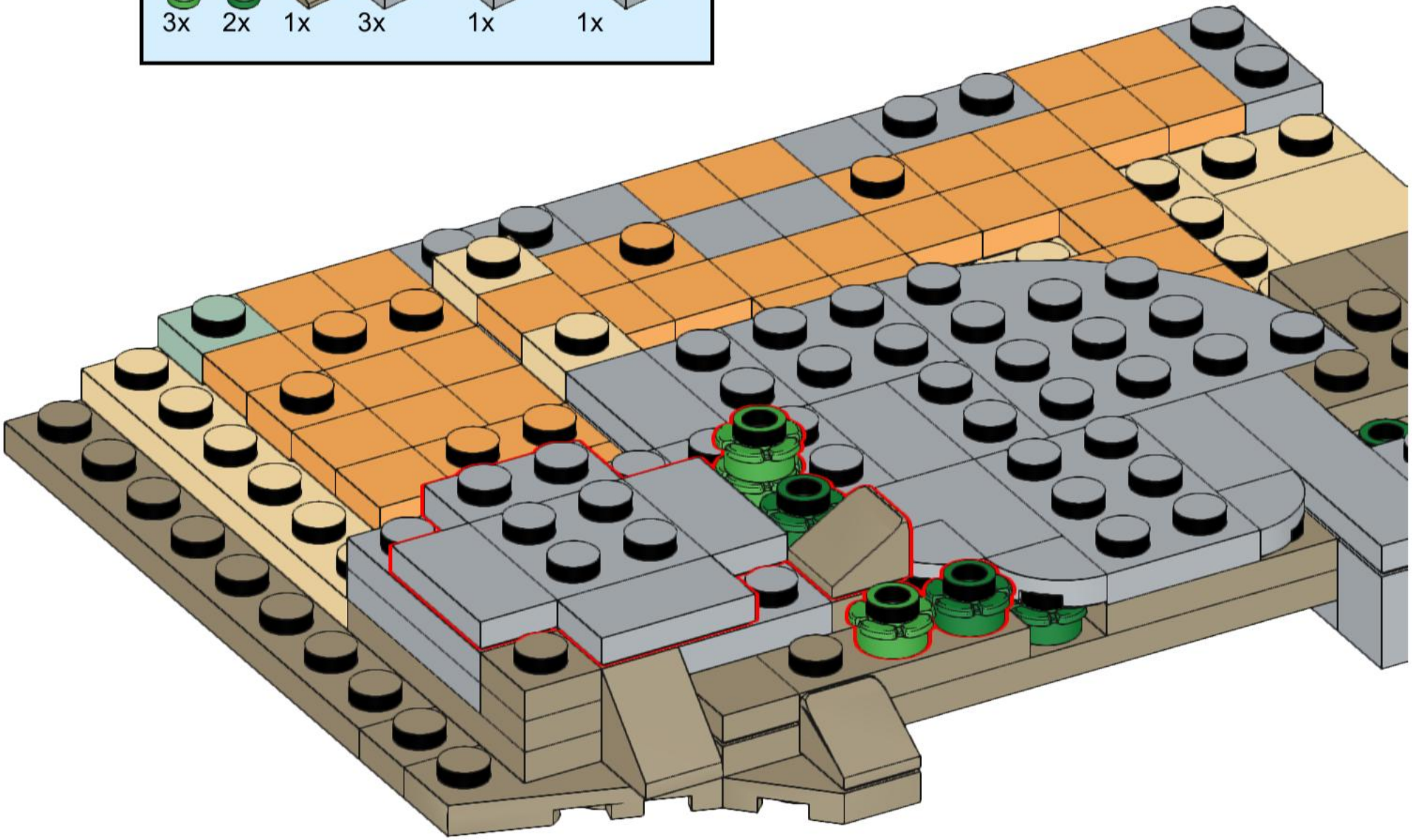

27

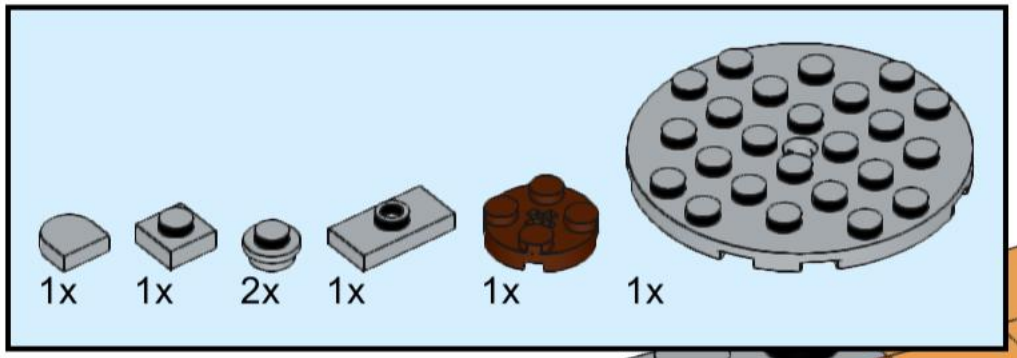

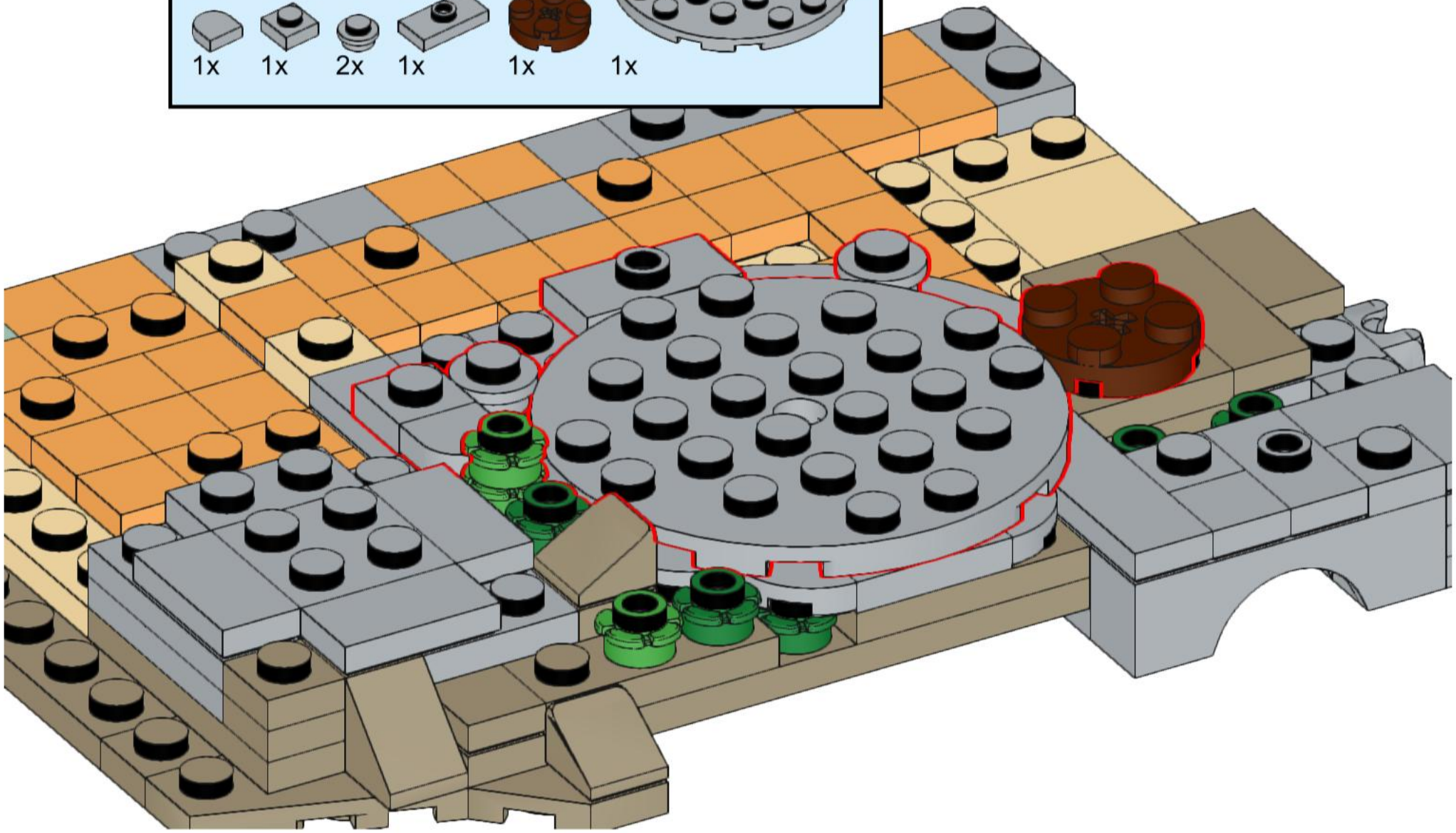

28

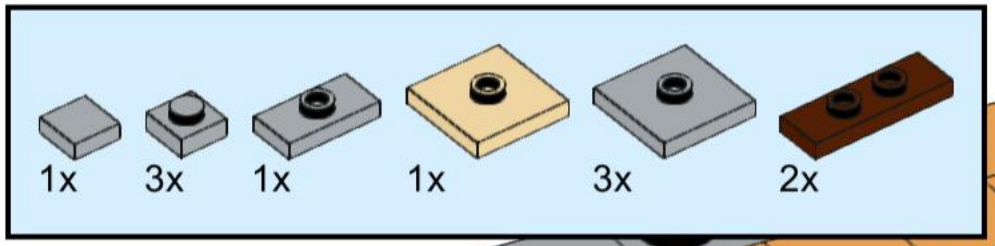

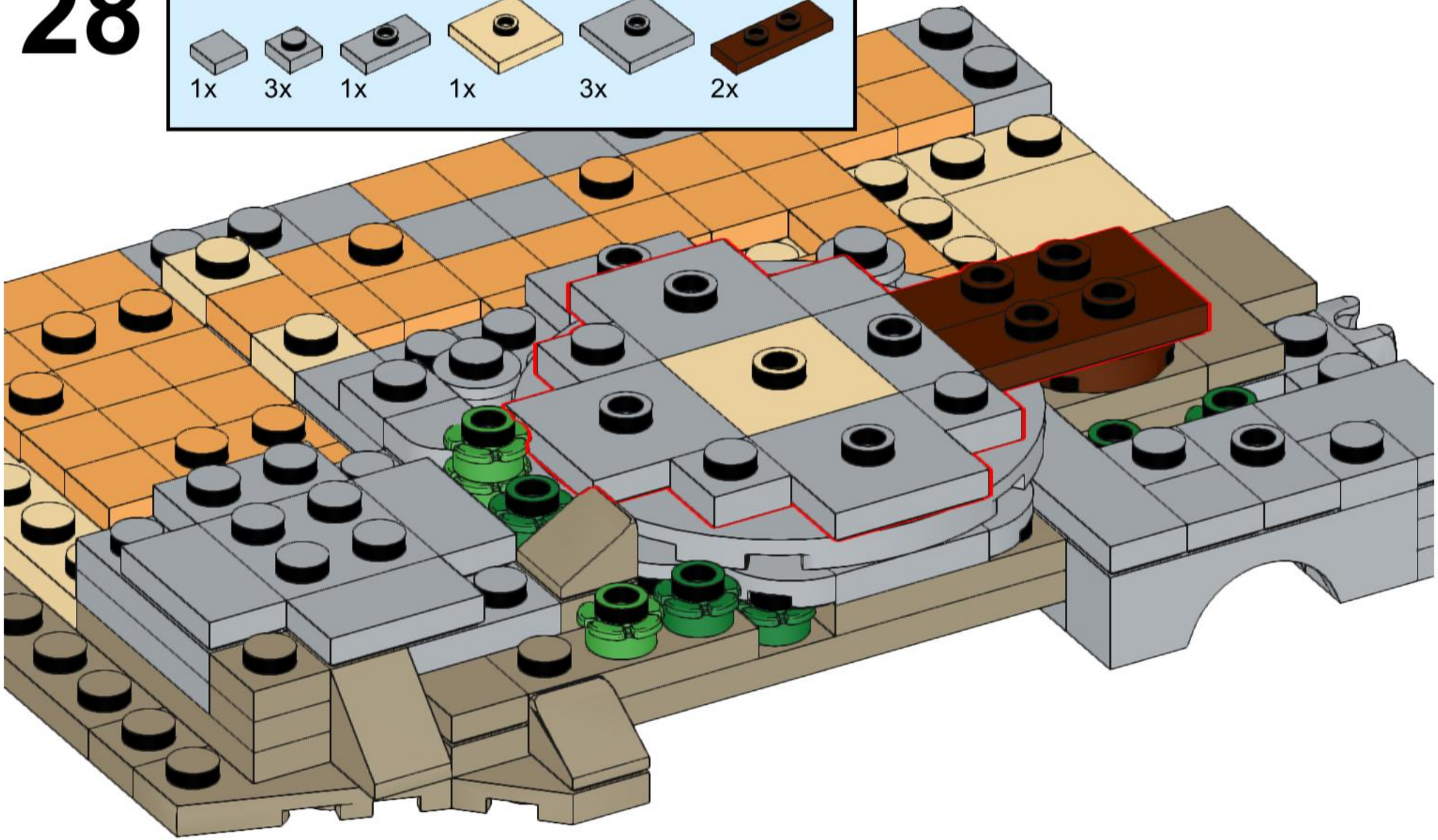

29

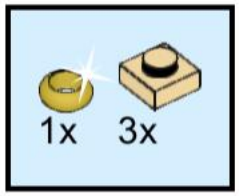

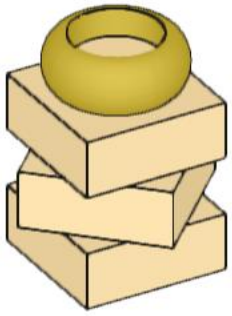

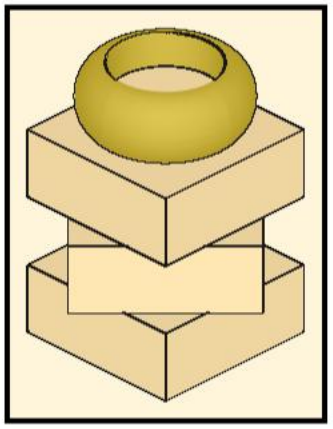

30

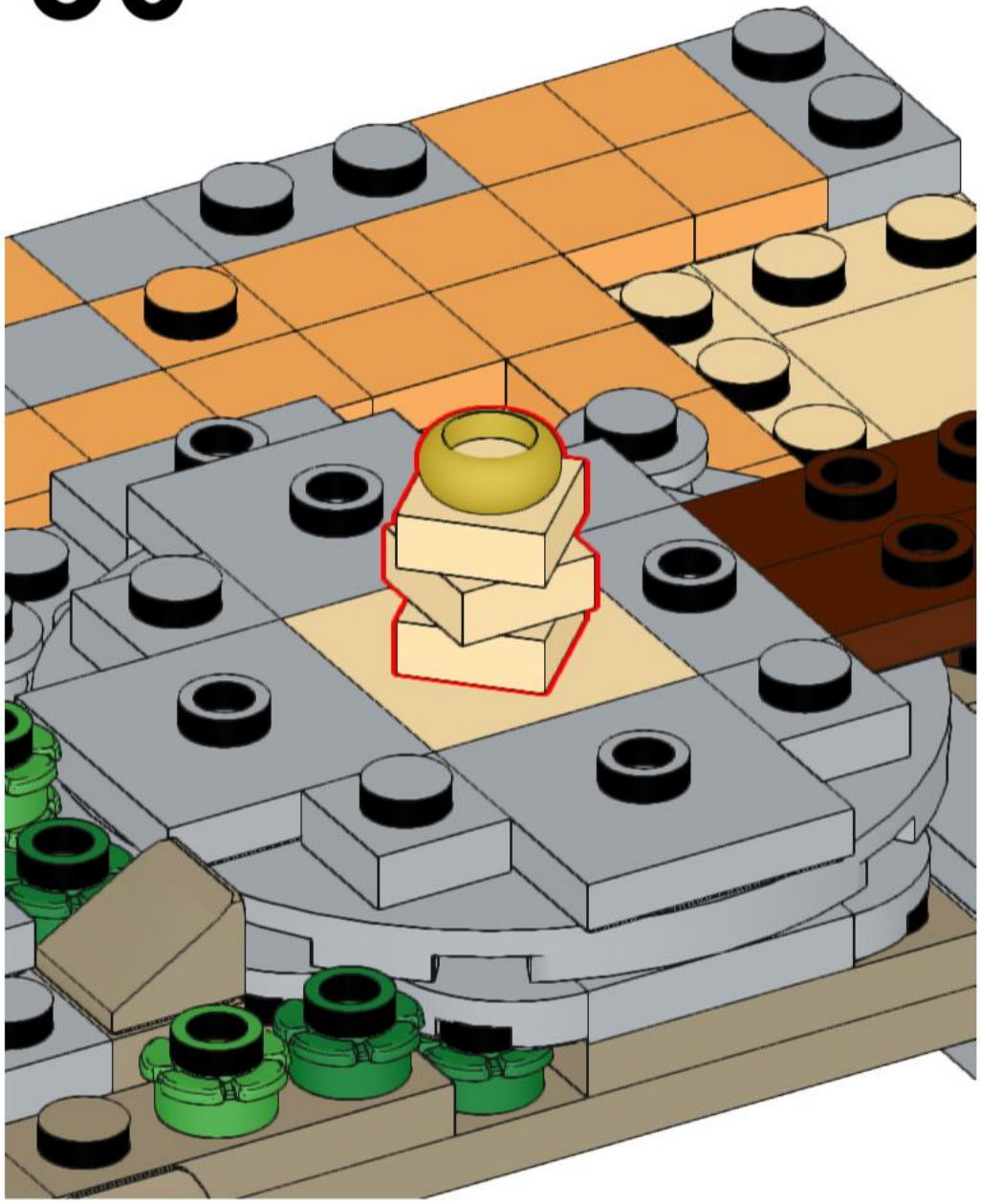

31

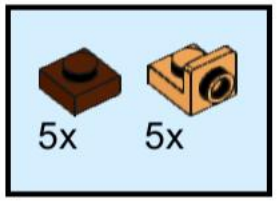

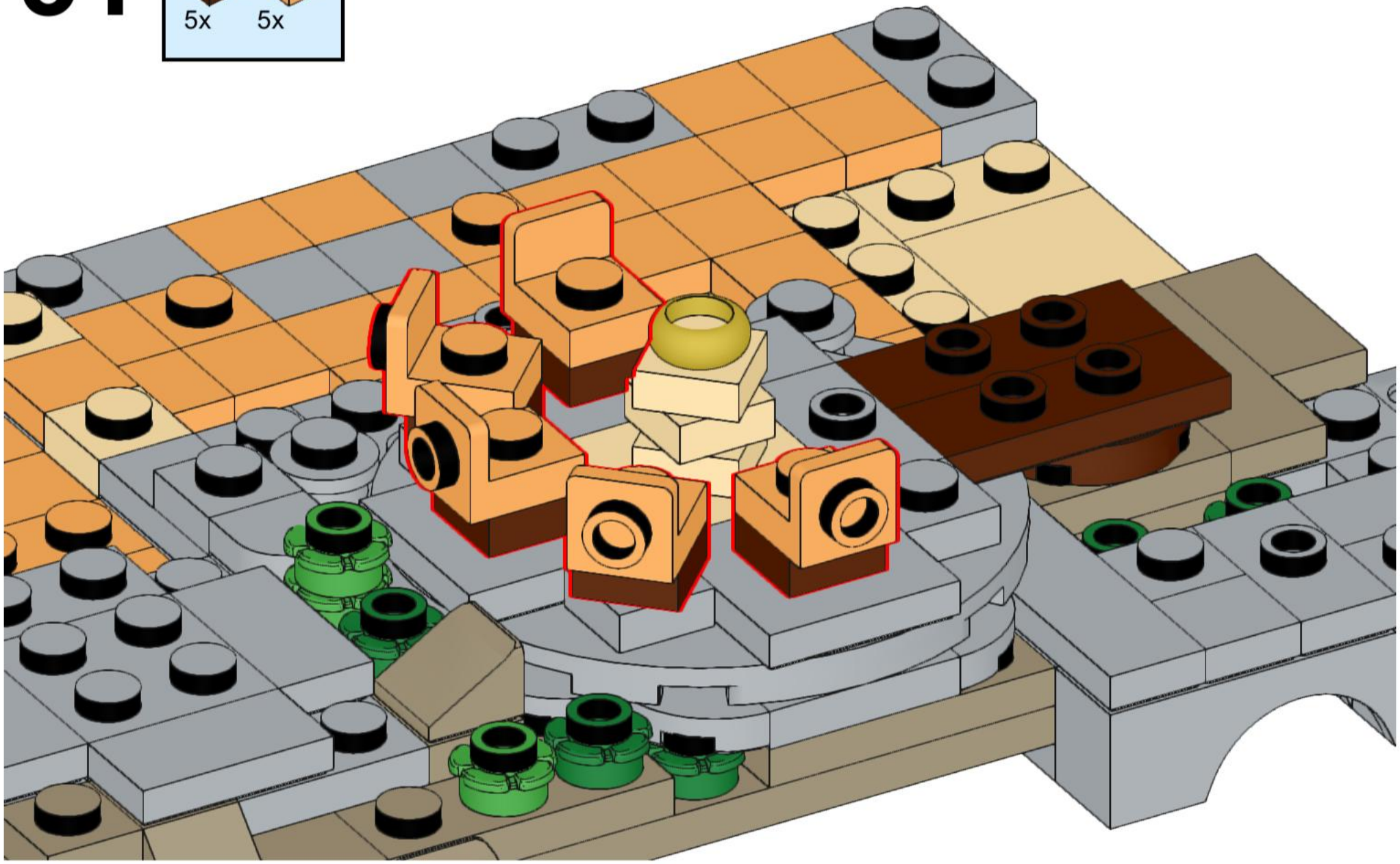

32

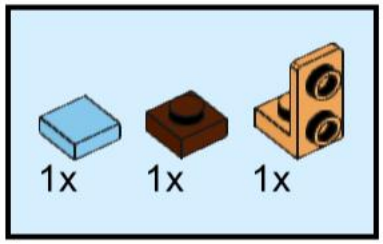

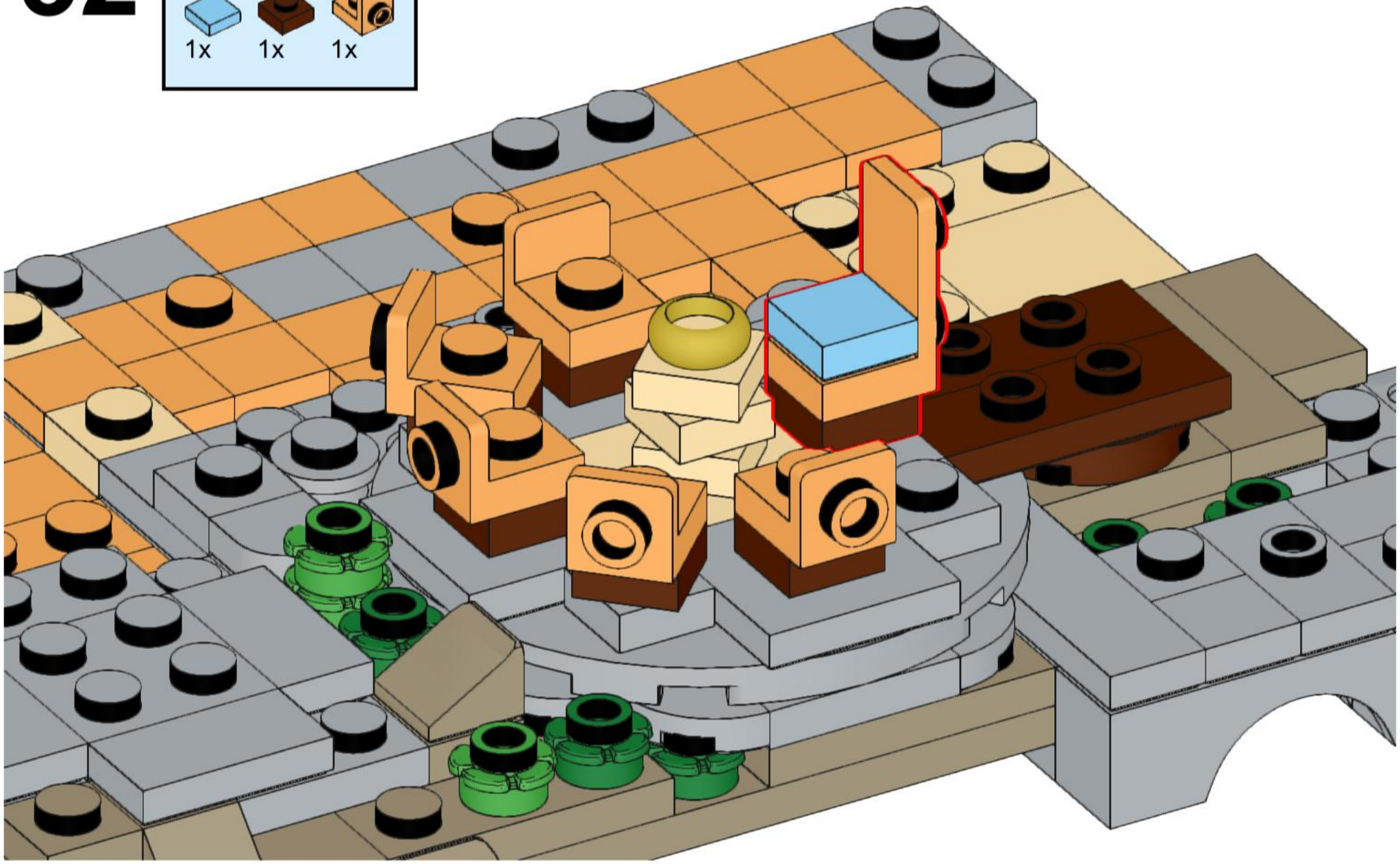

33

34

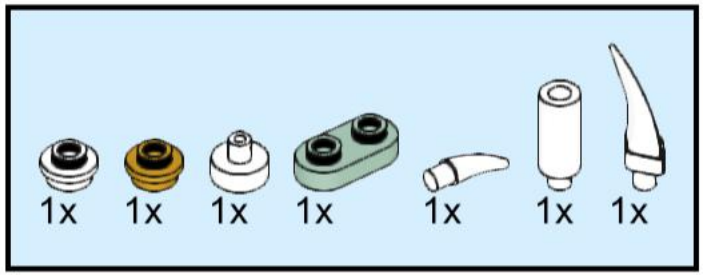

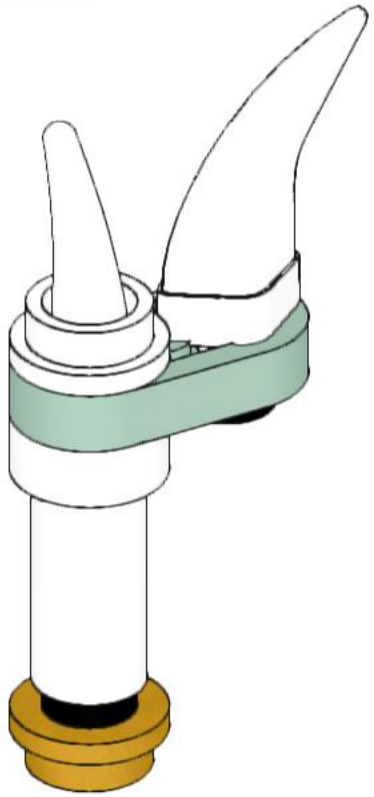

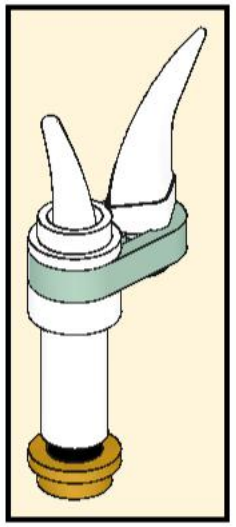

35

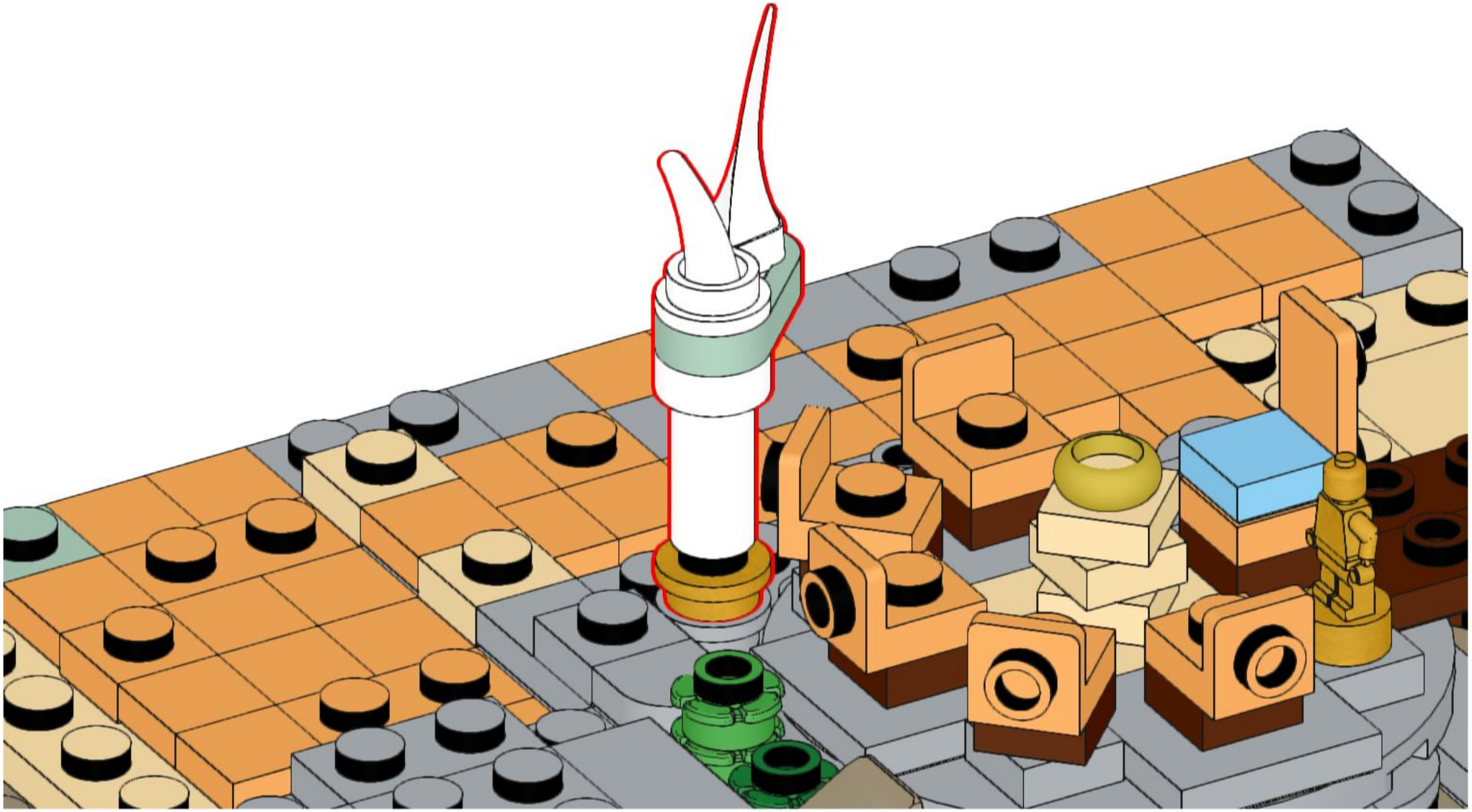

36

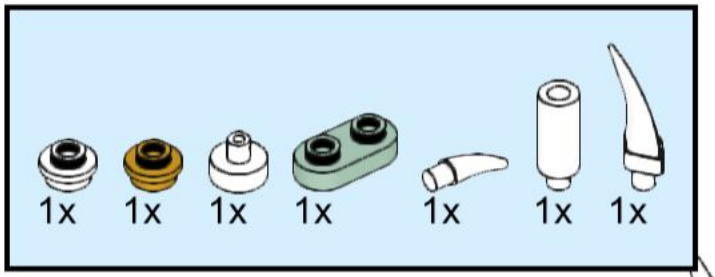

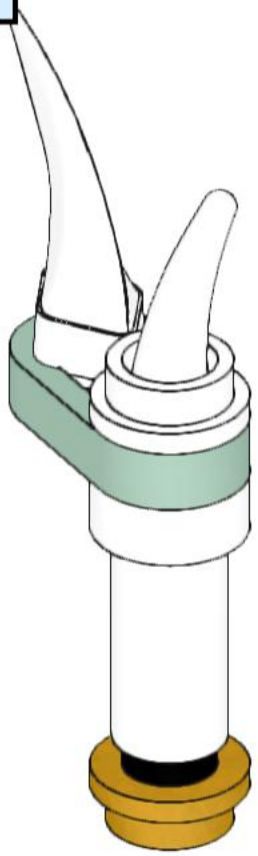

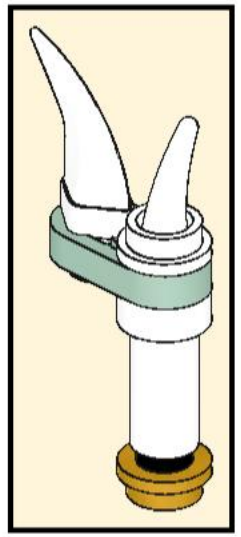

37

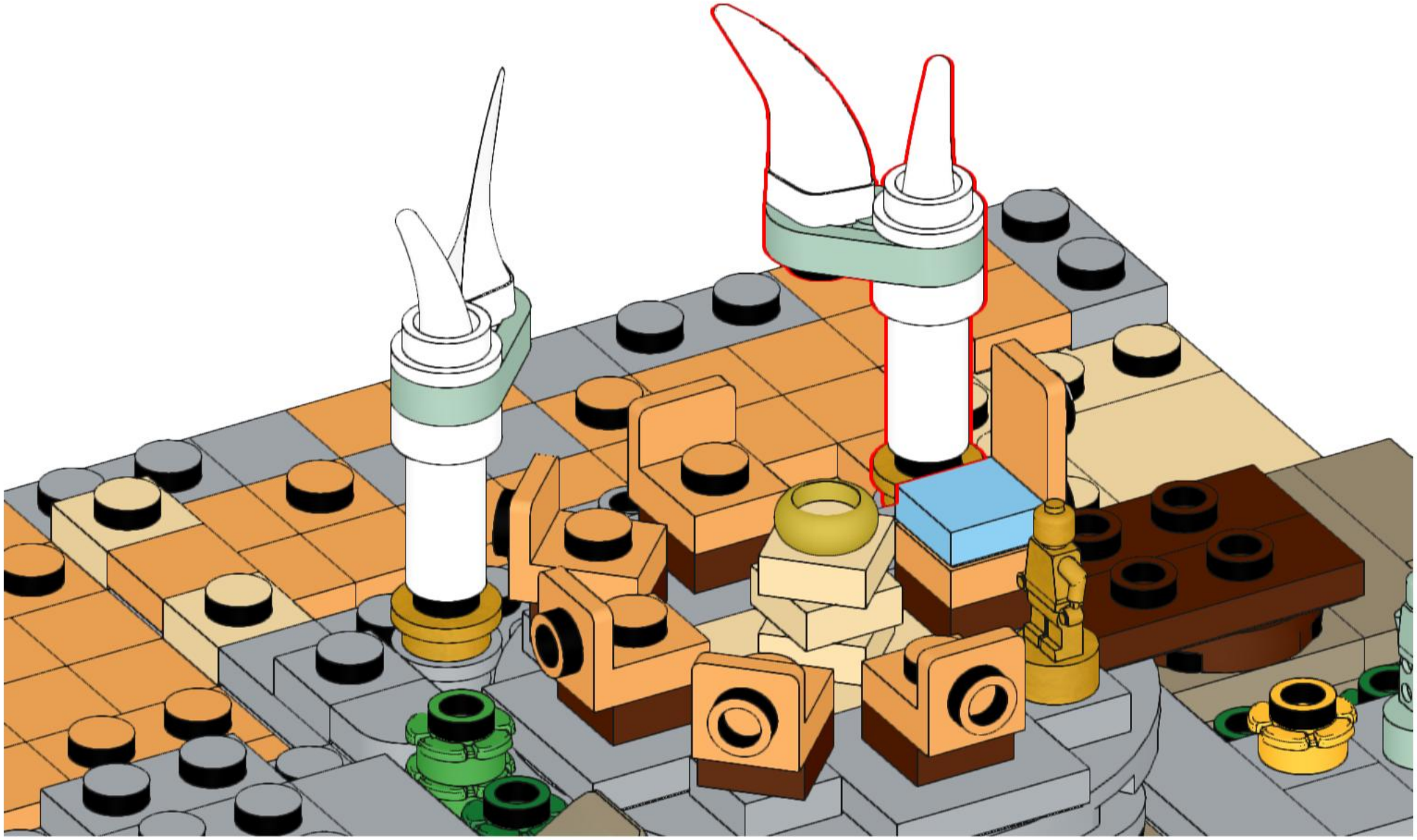

38

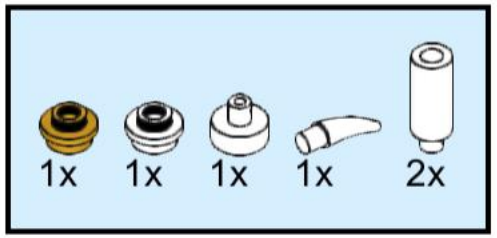

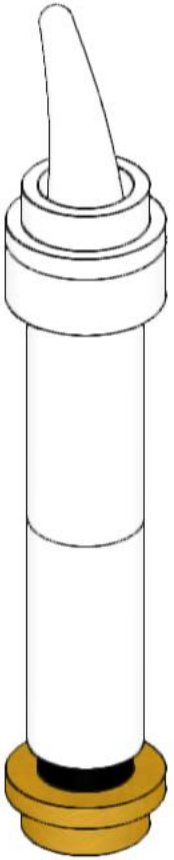

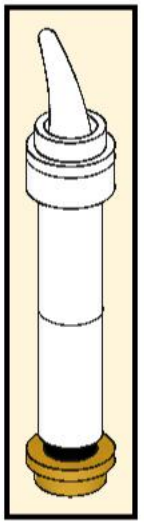

39

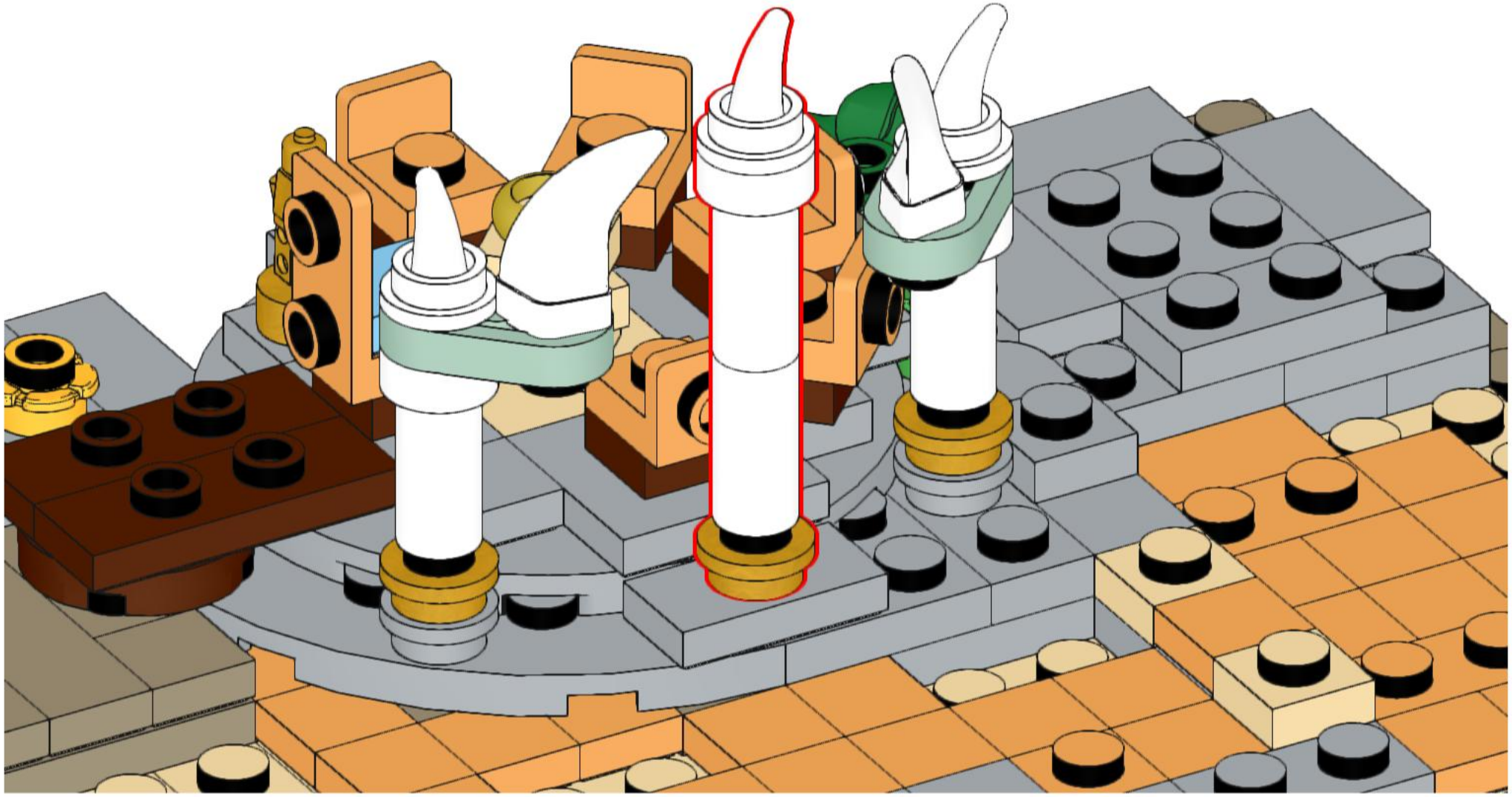

40

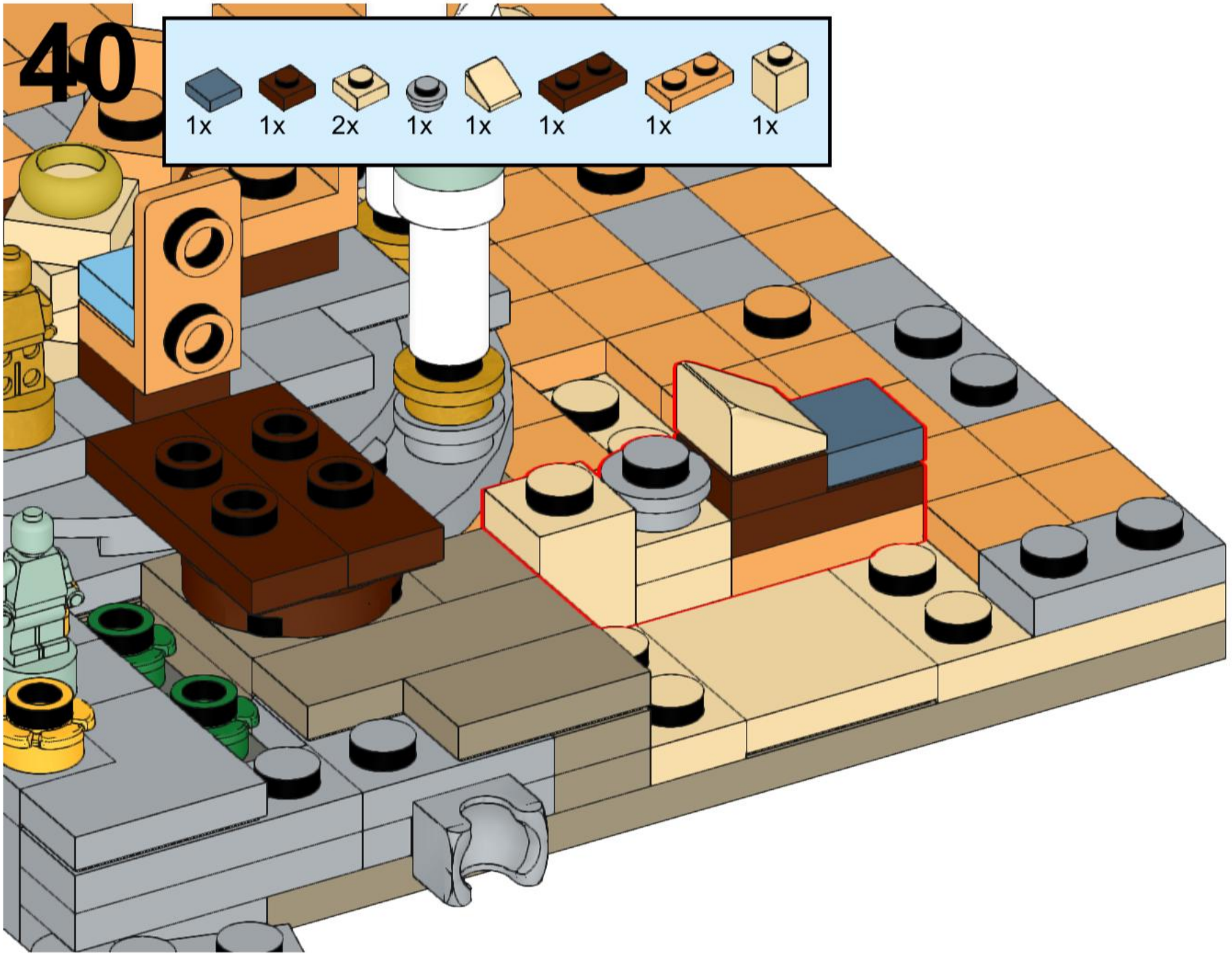

41

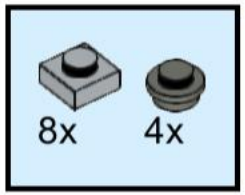

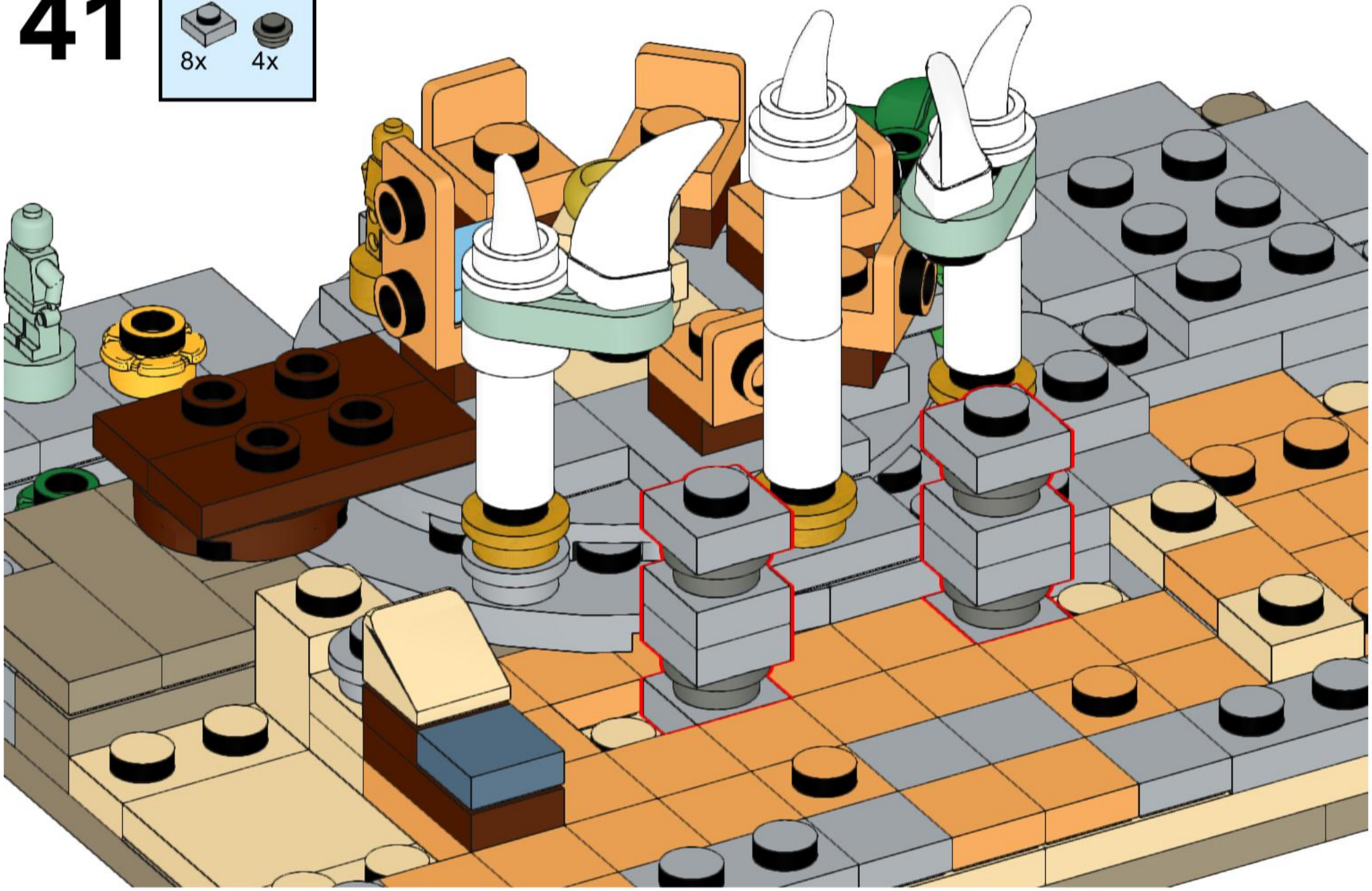

42

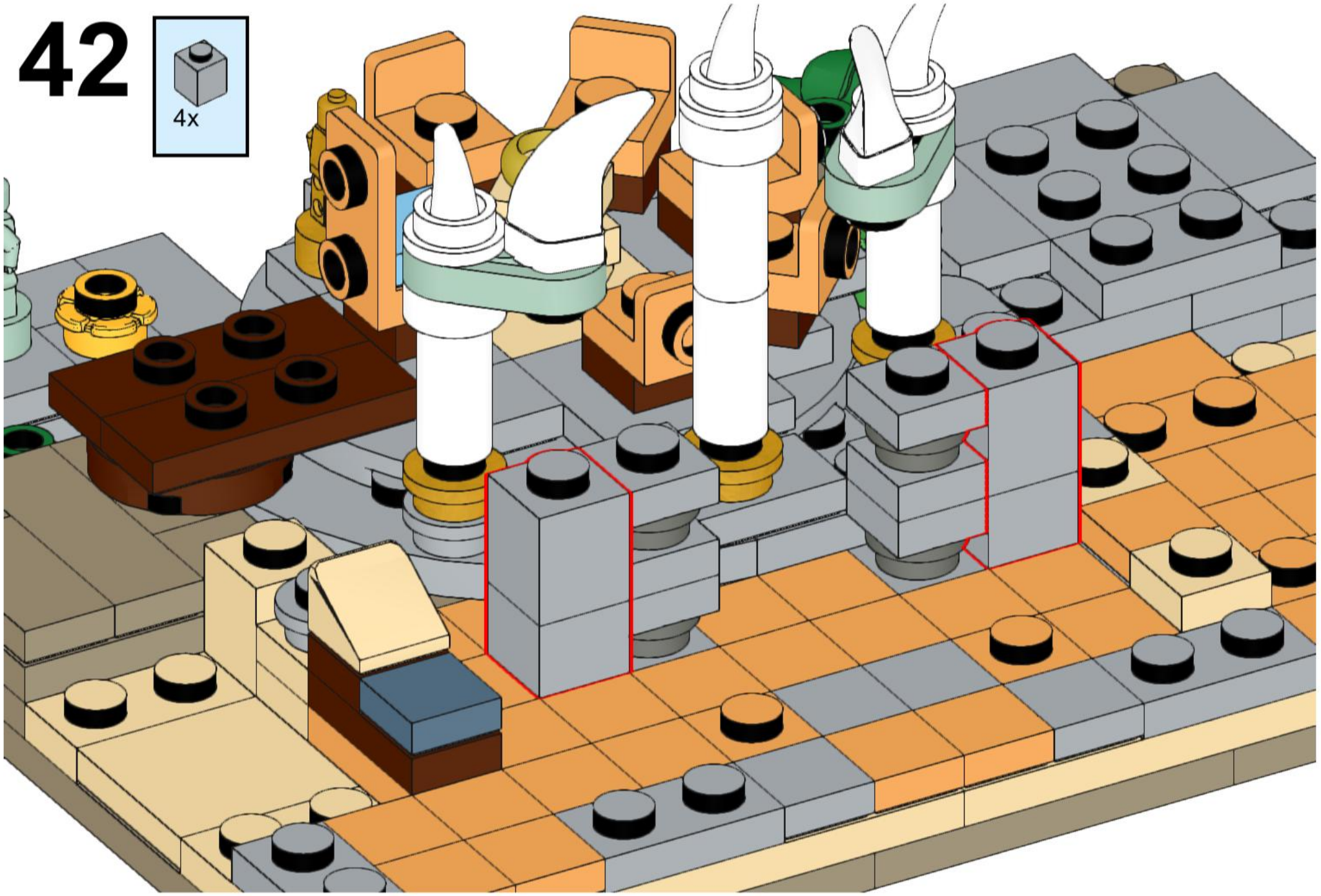

43

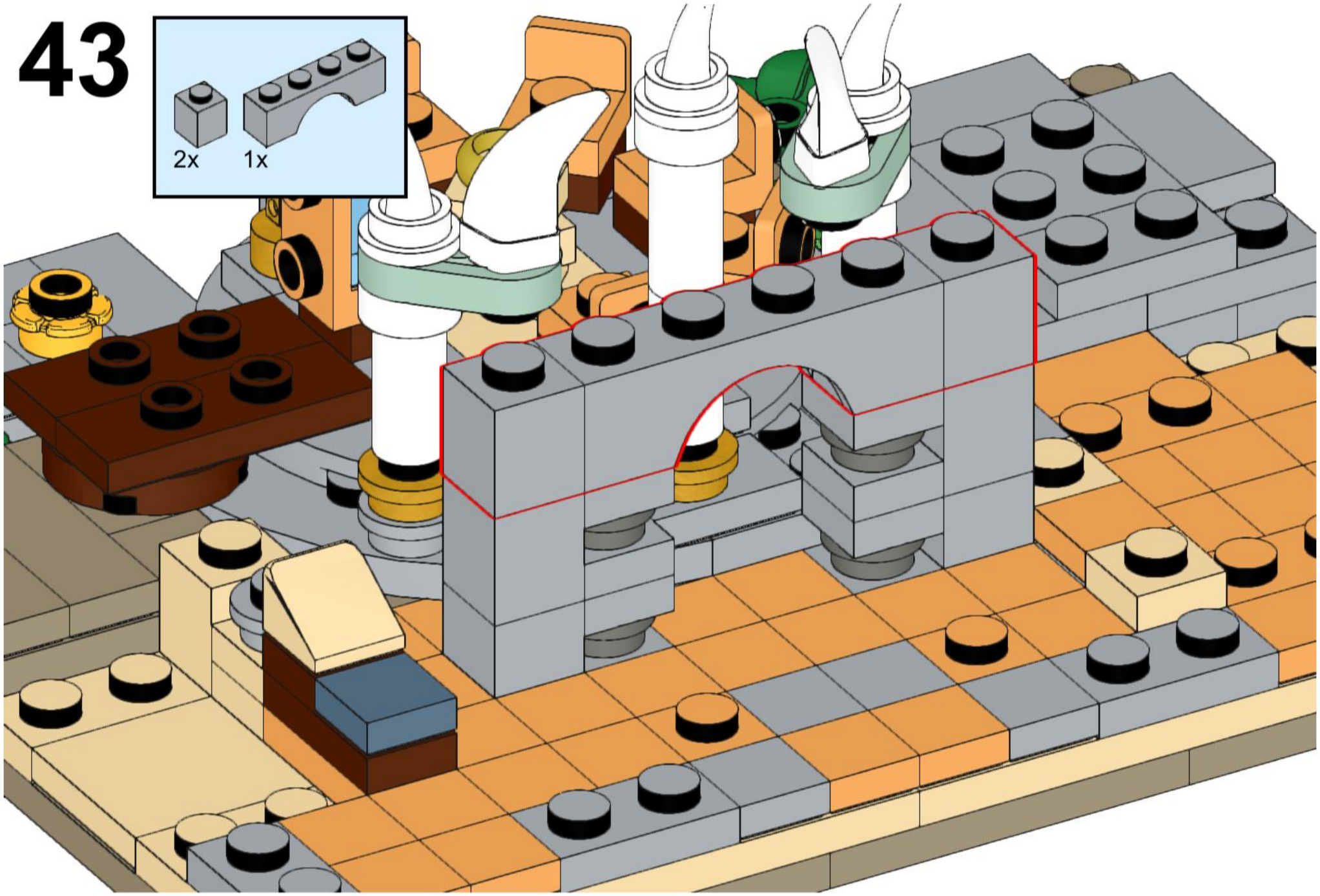

44

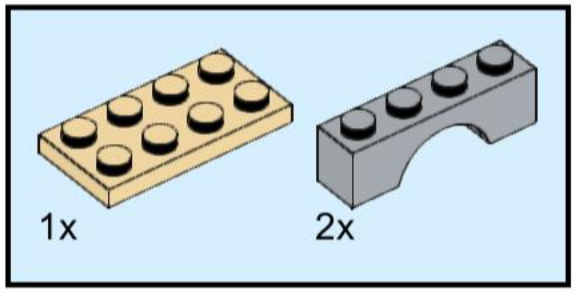

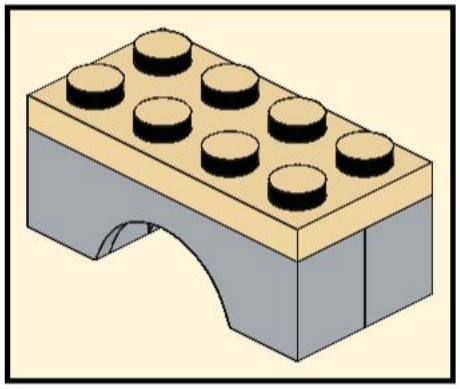

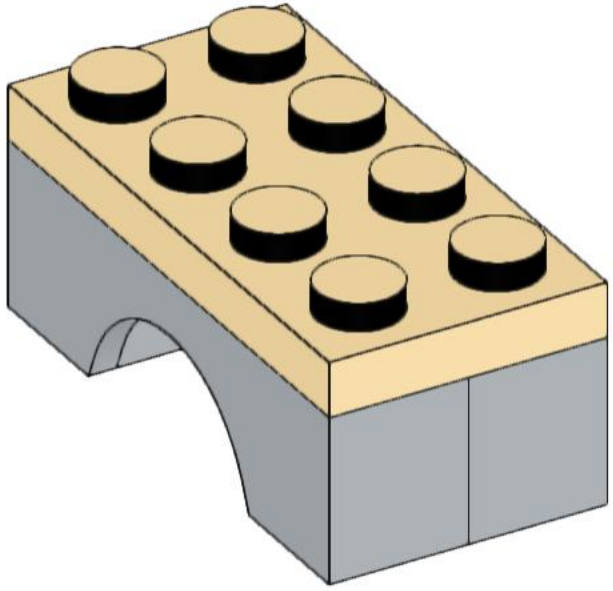

45

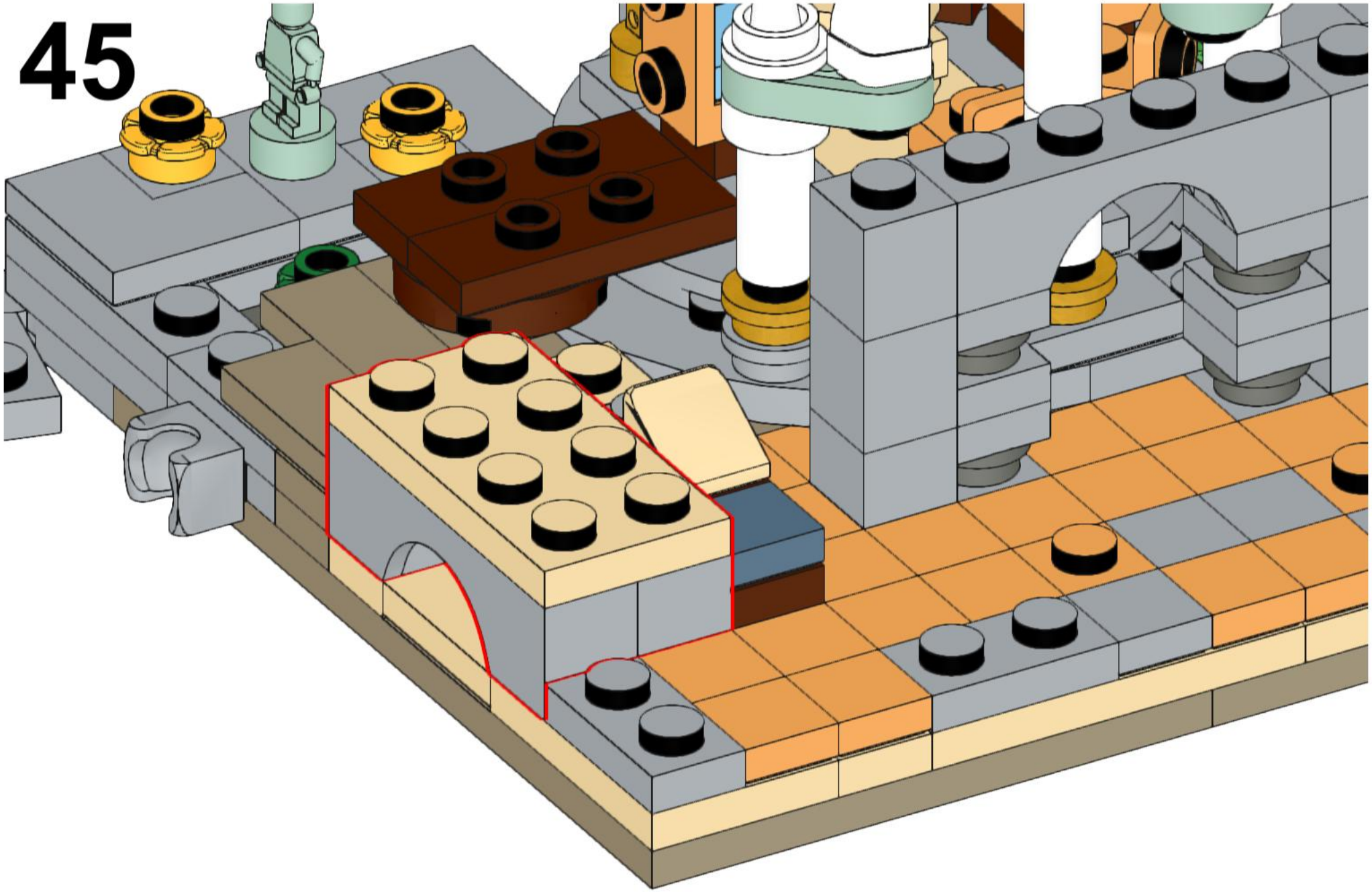

46

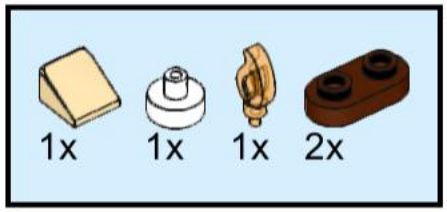

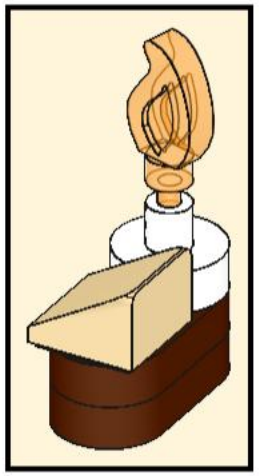

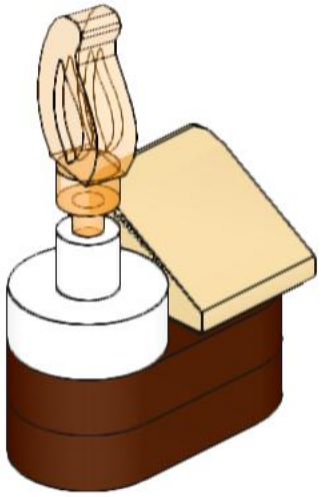

47

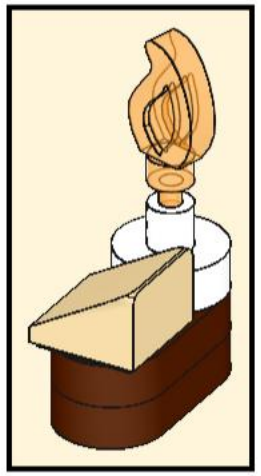

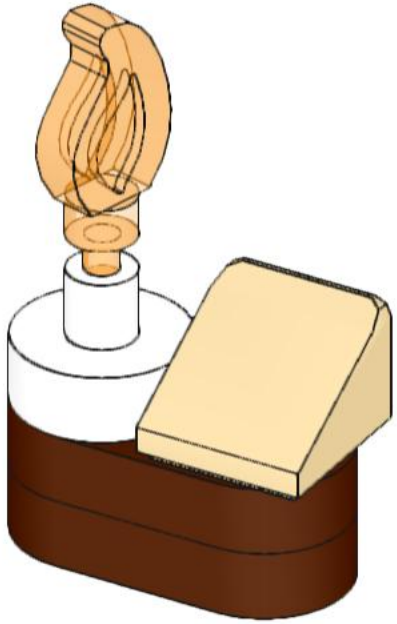

48

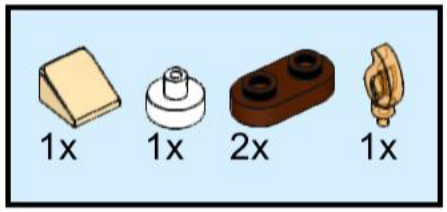

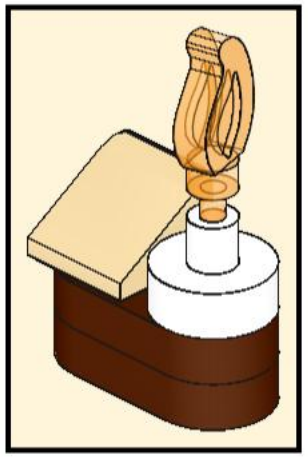

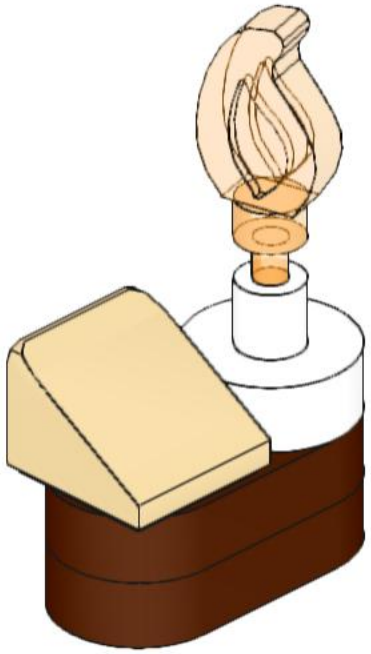

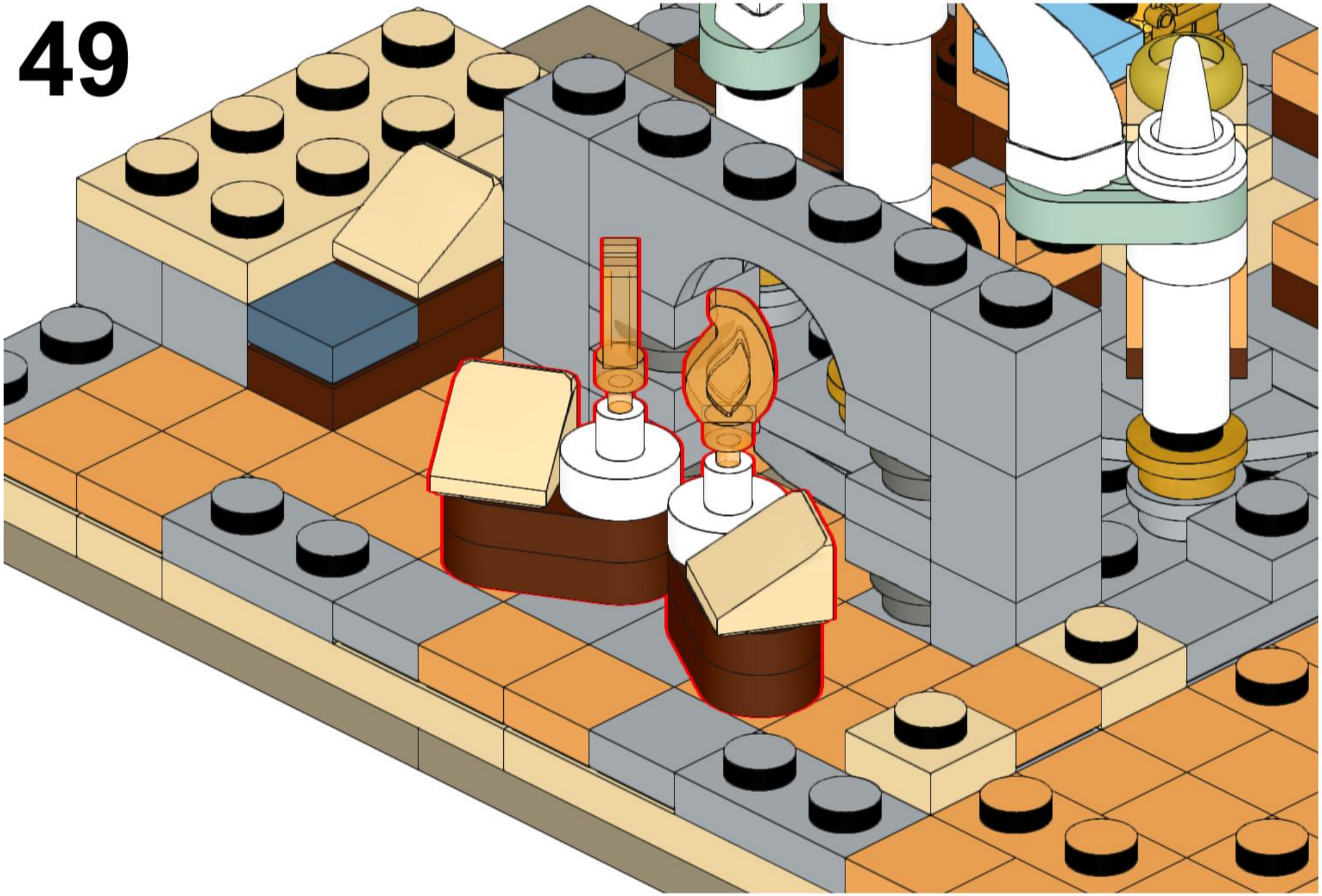

50

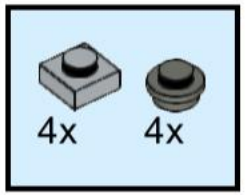

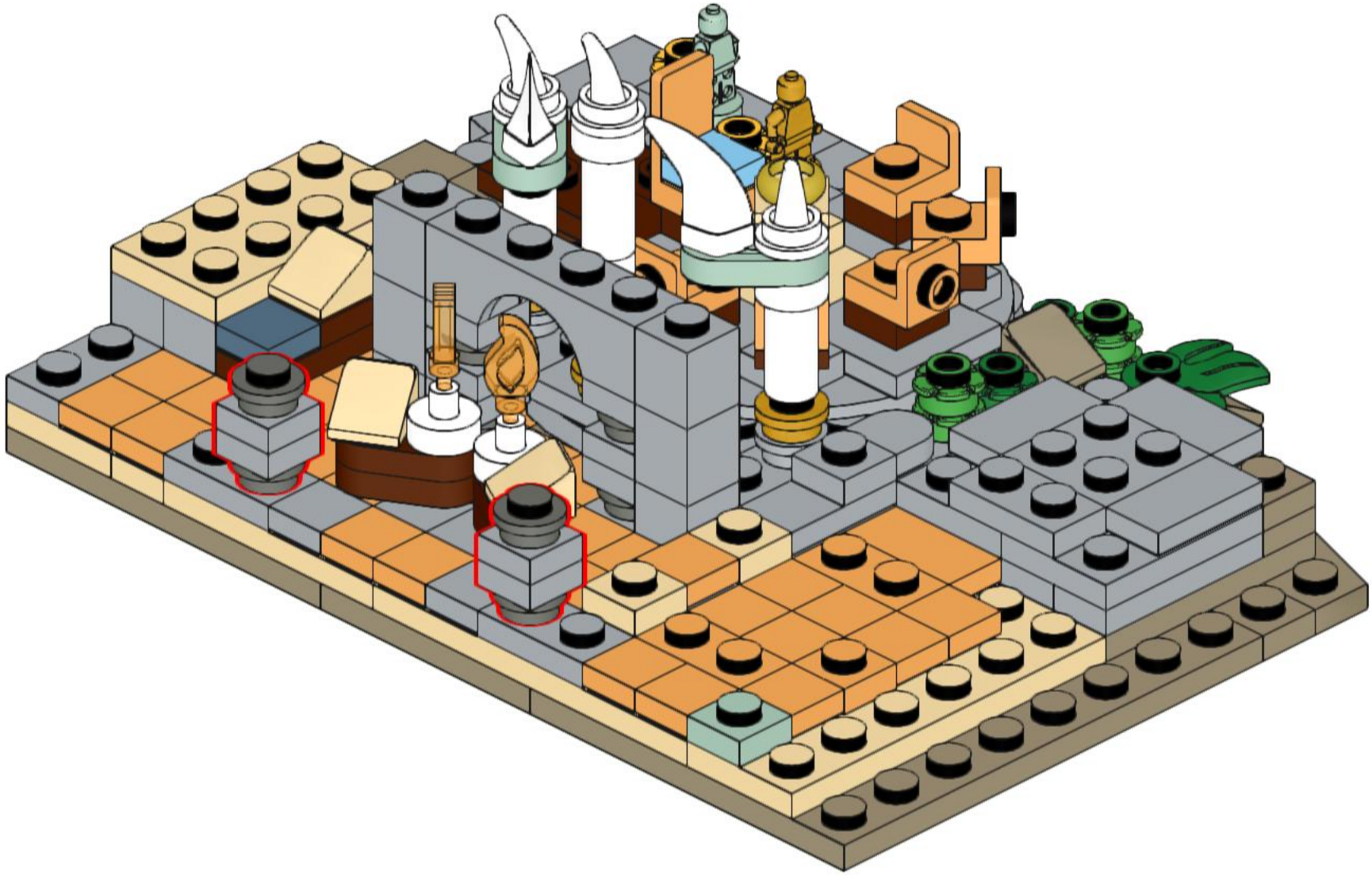

51

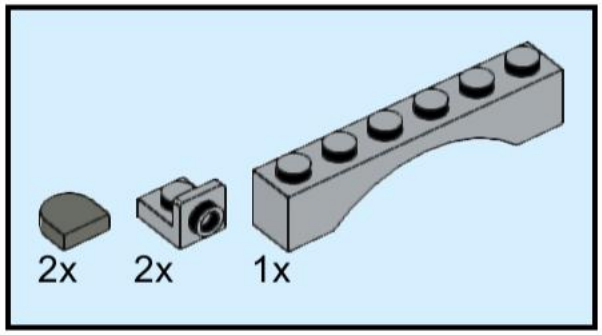

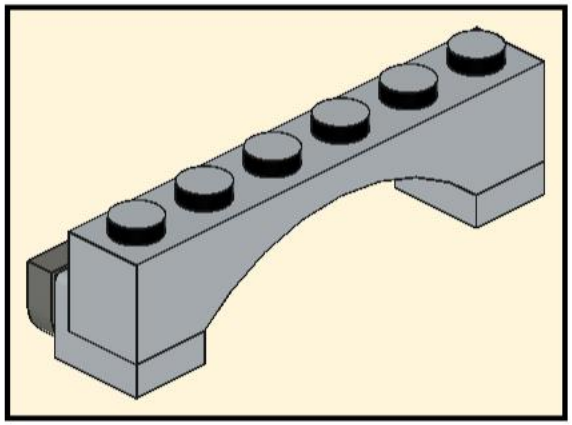

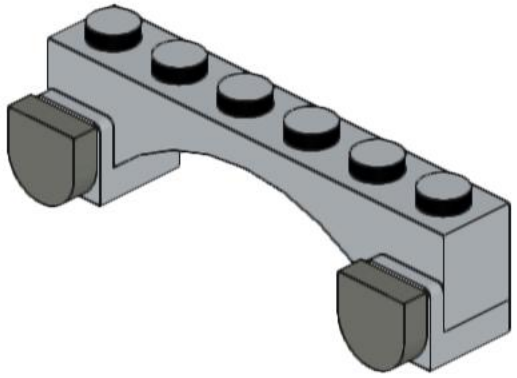

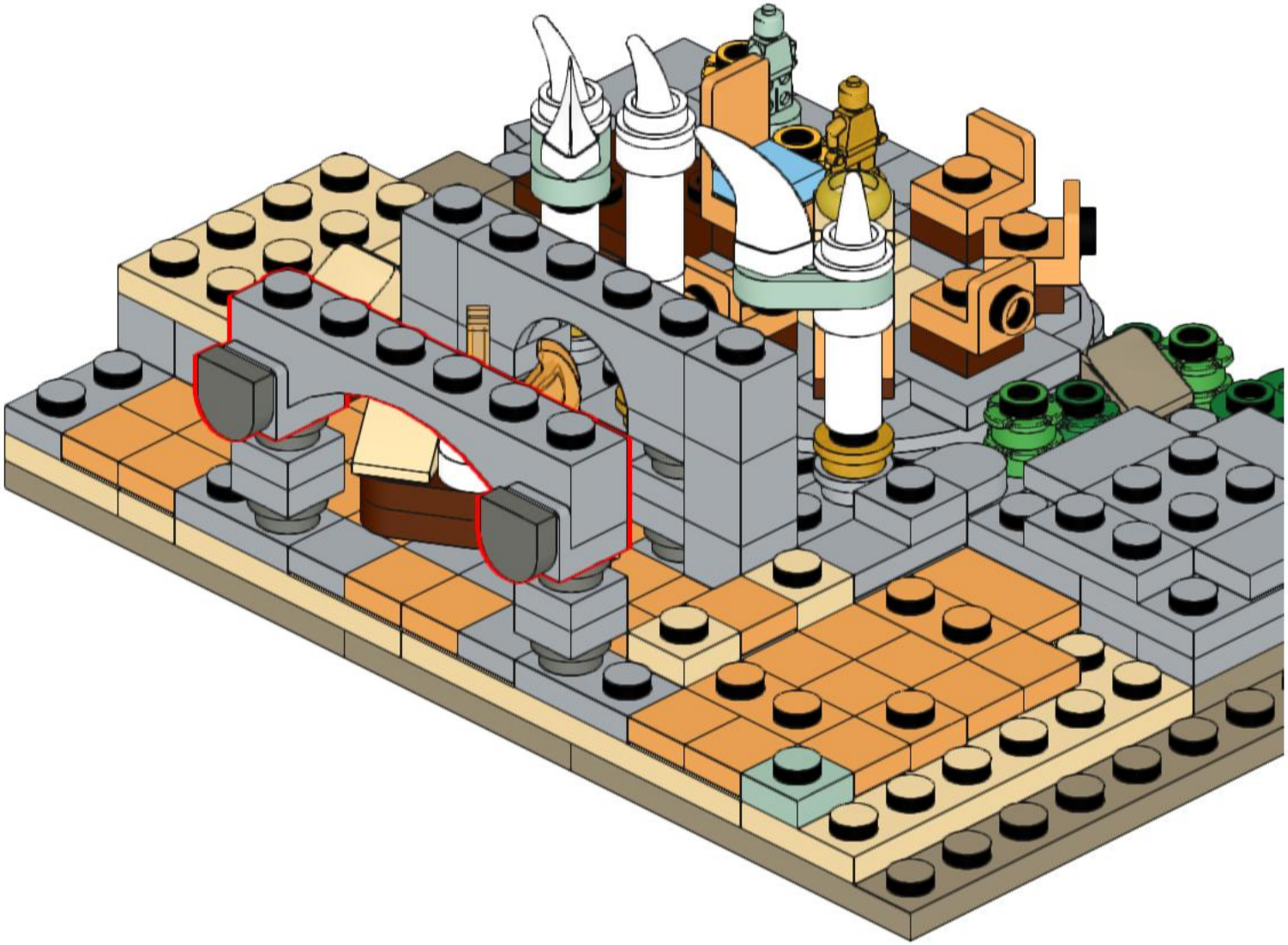

53

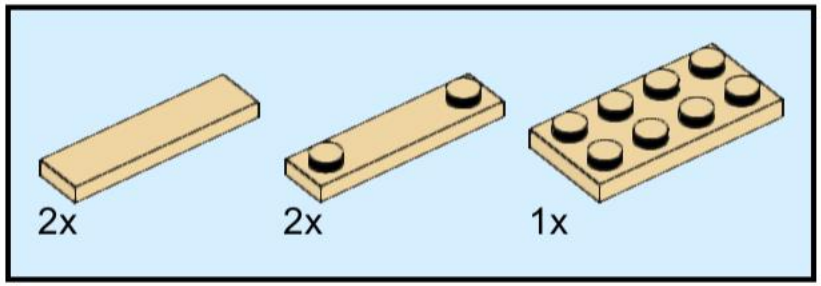

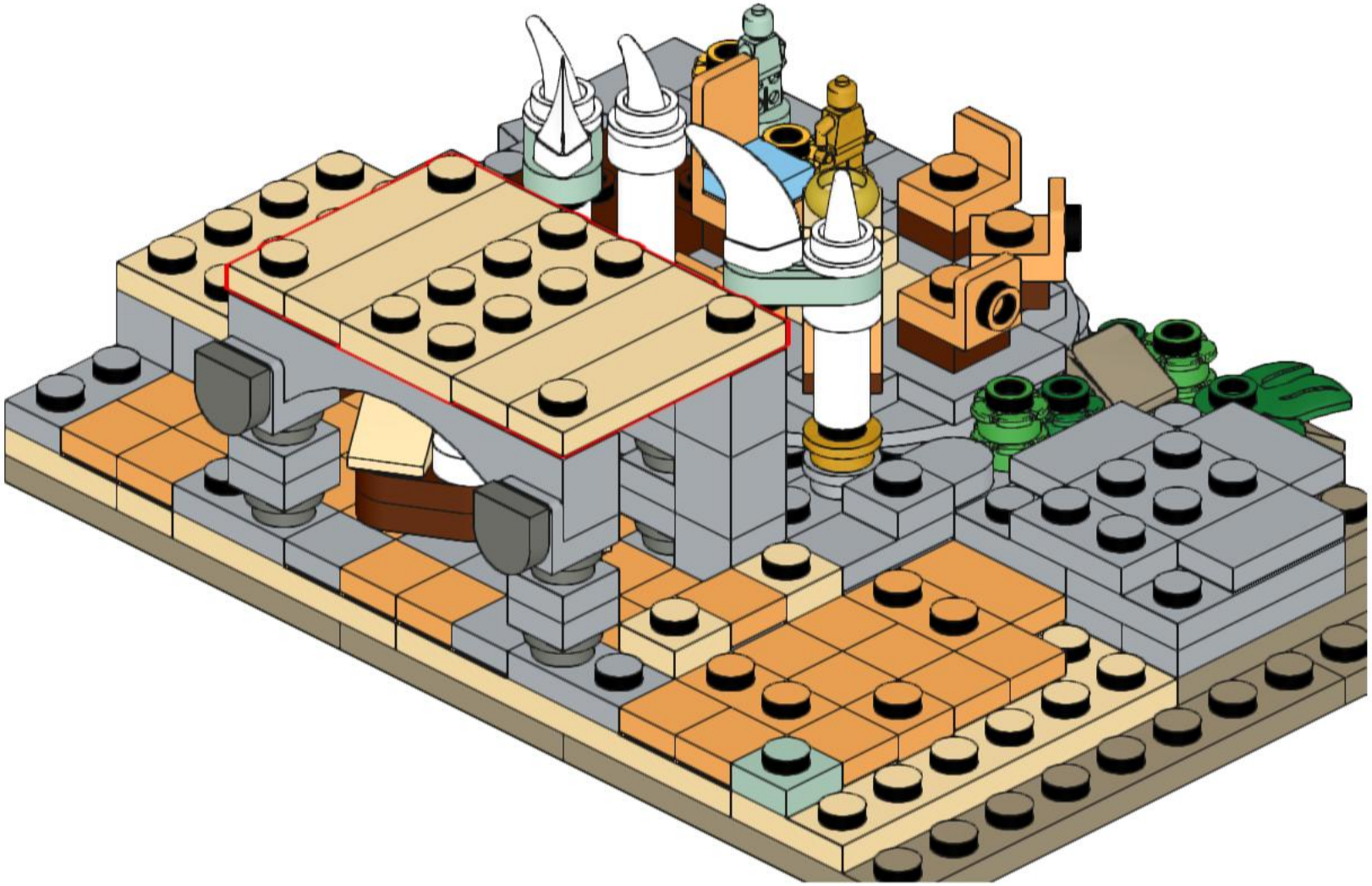

54

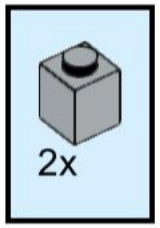

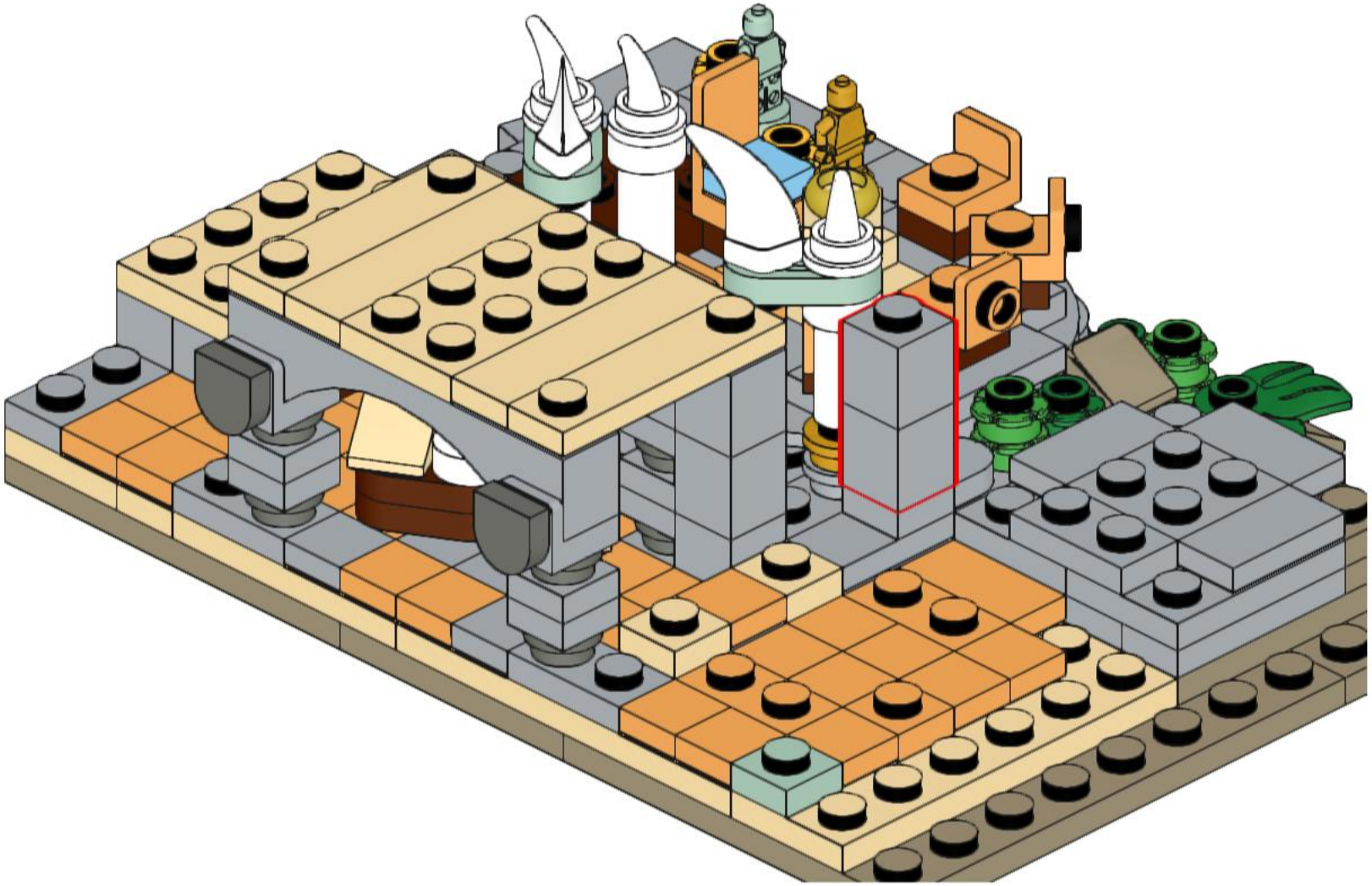

55

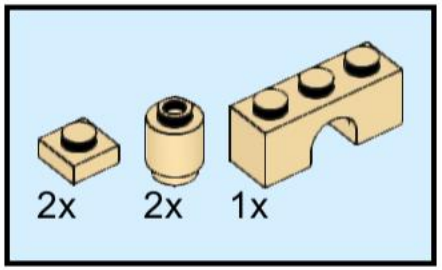

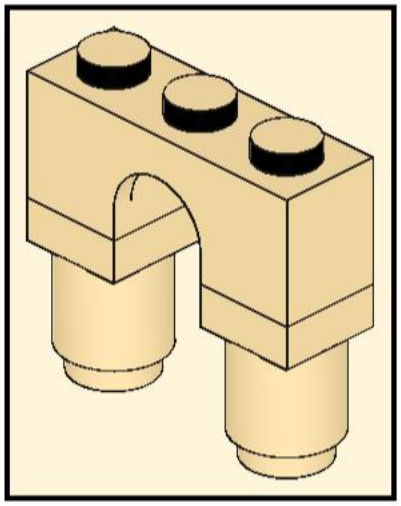

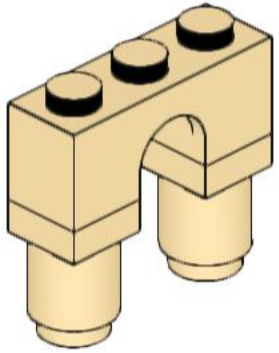

56

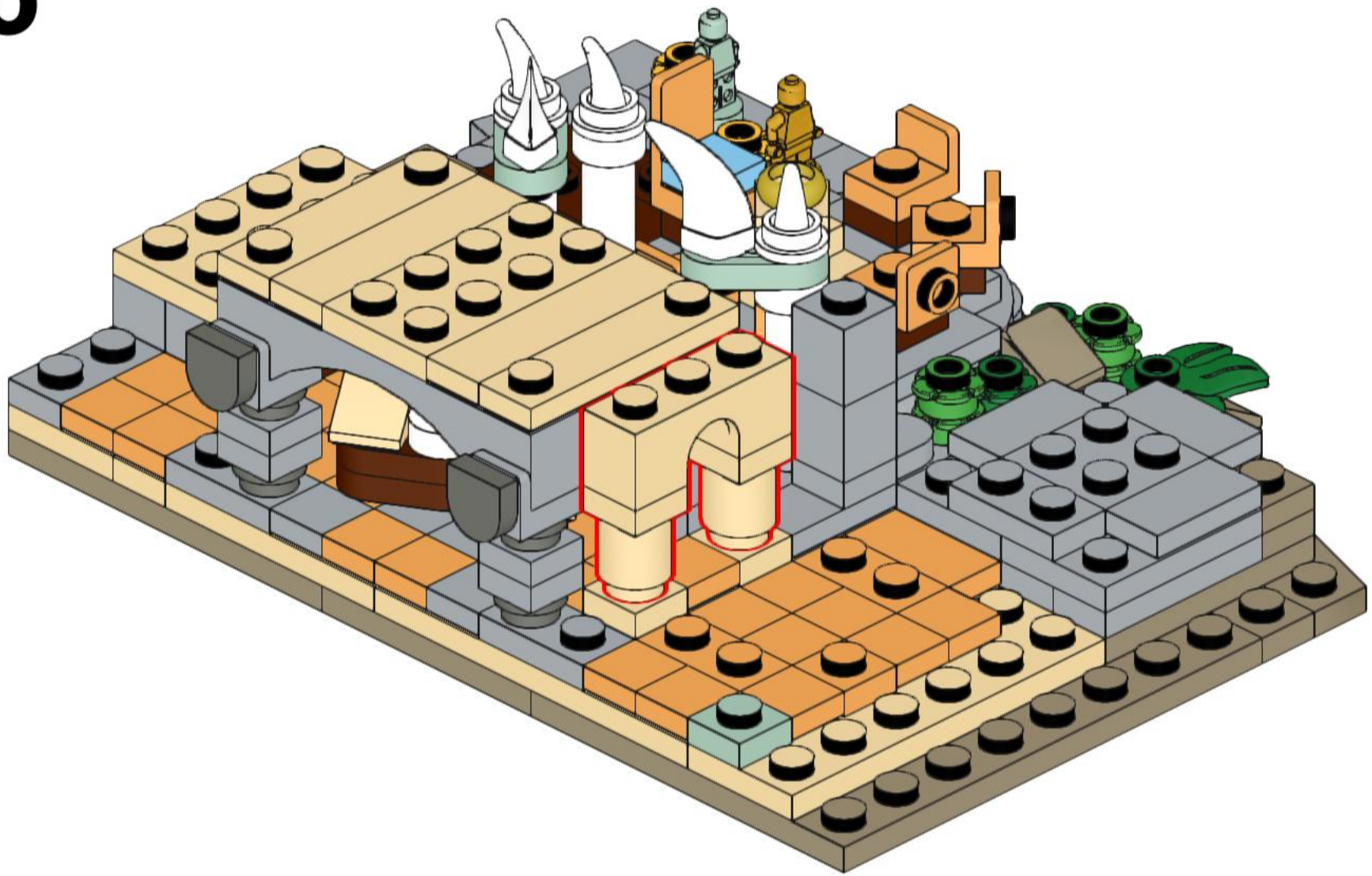

57

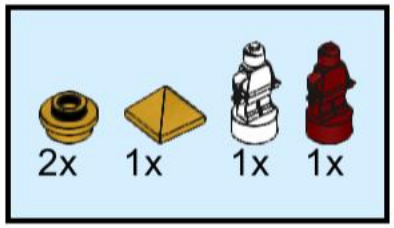

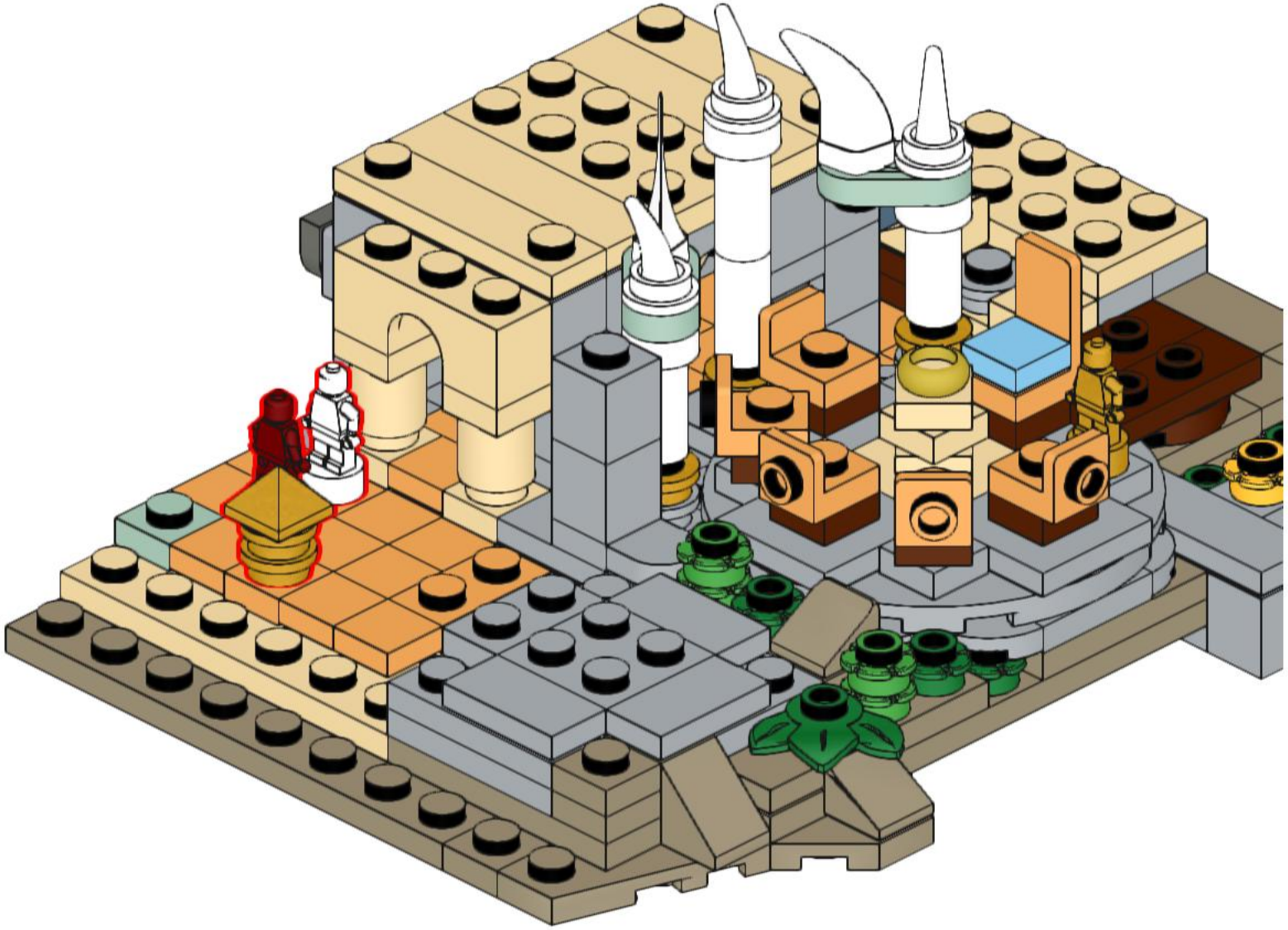

58

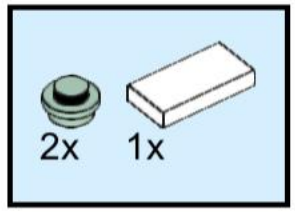

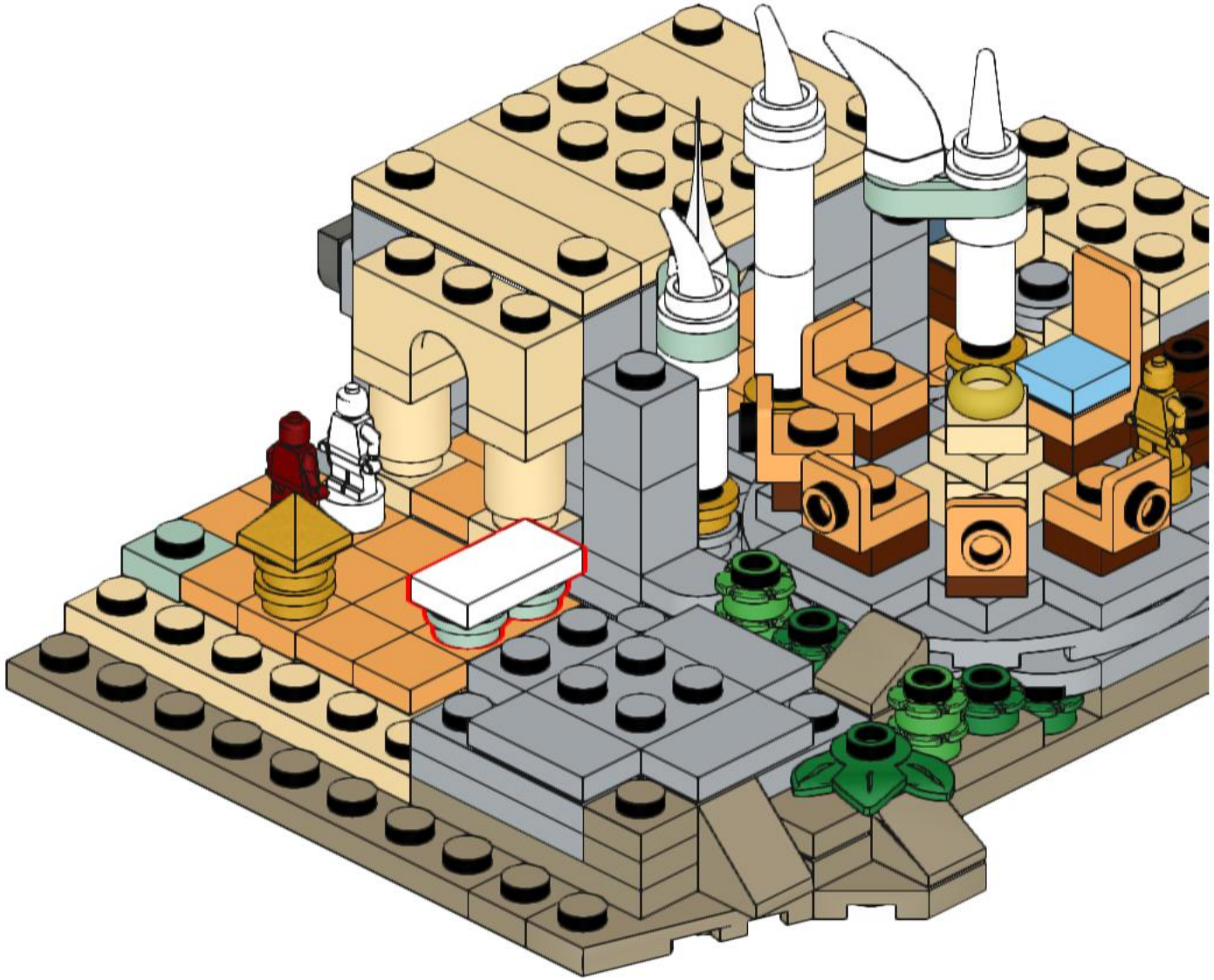

59

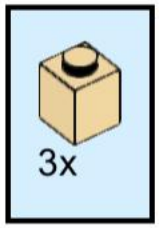

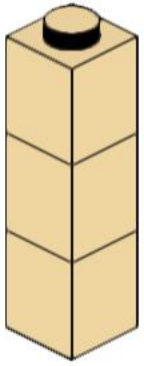

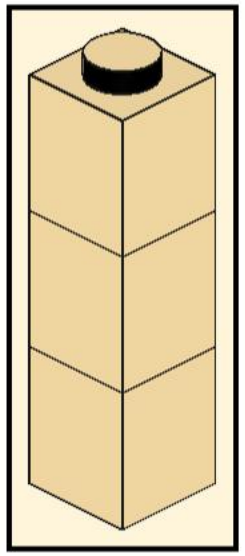

60

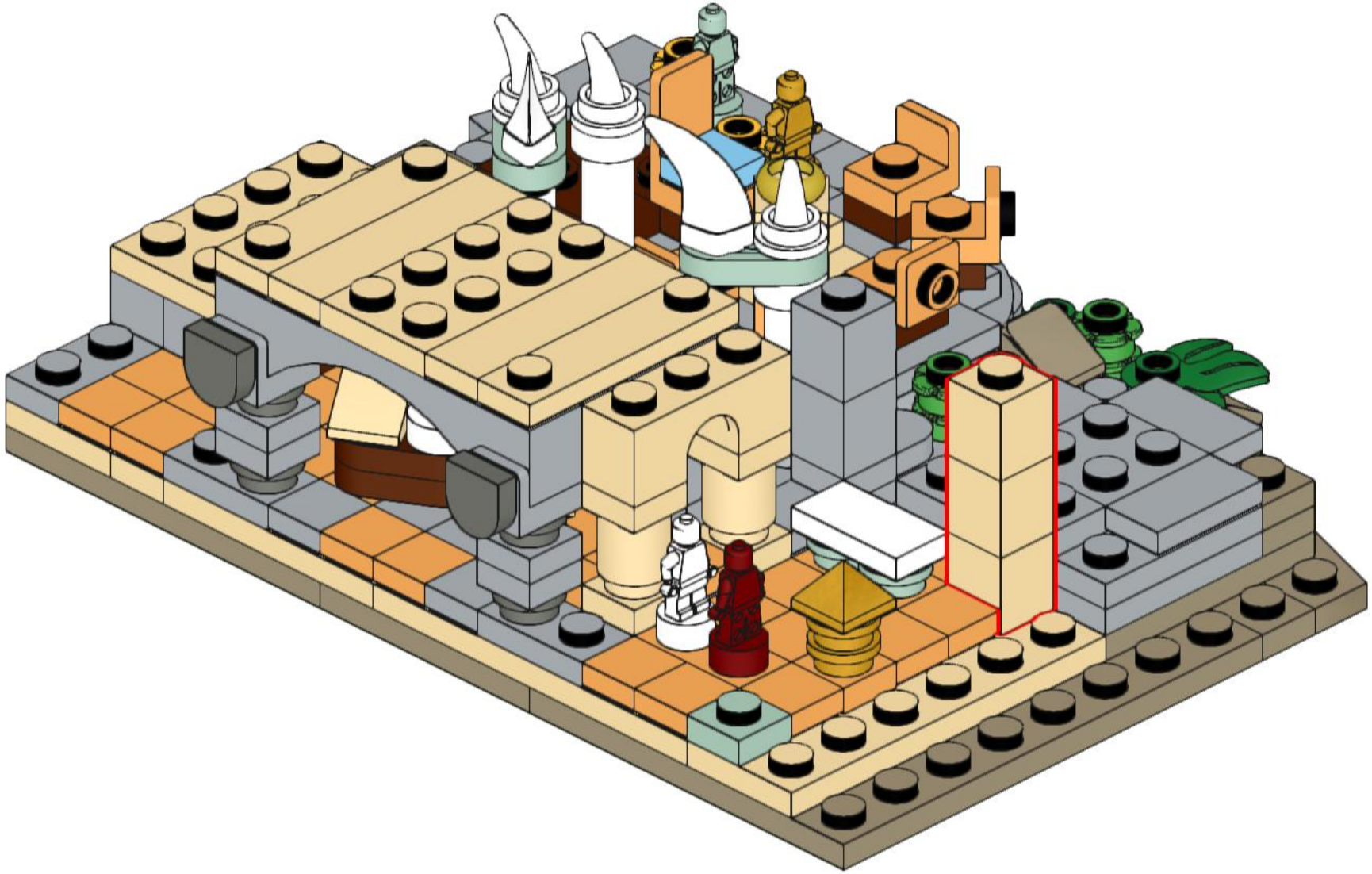

61

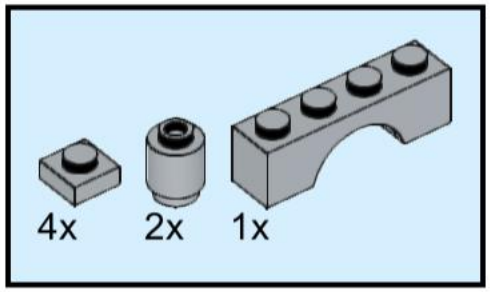

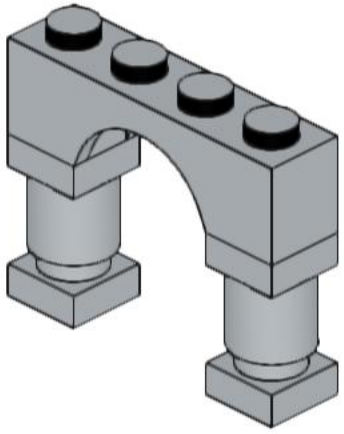

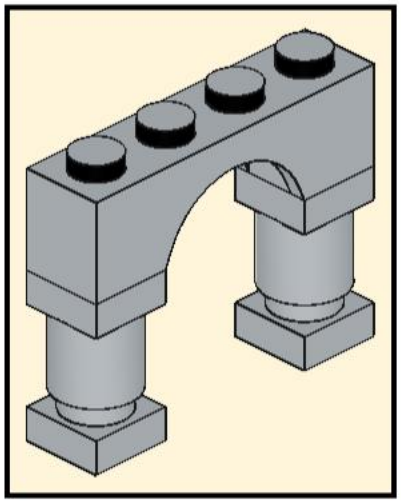

62

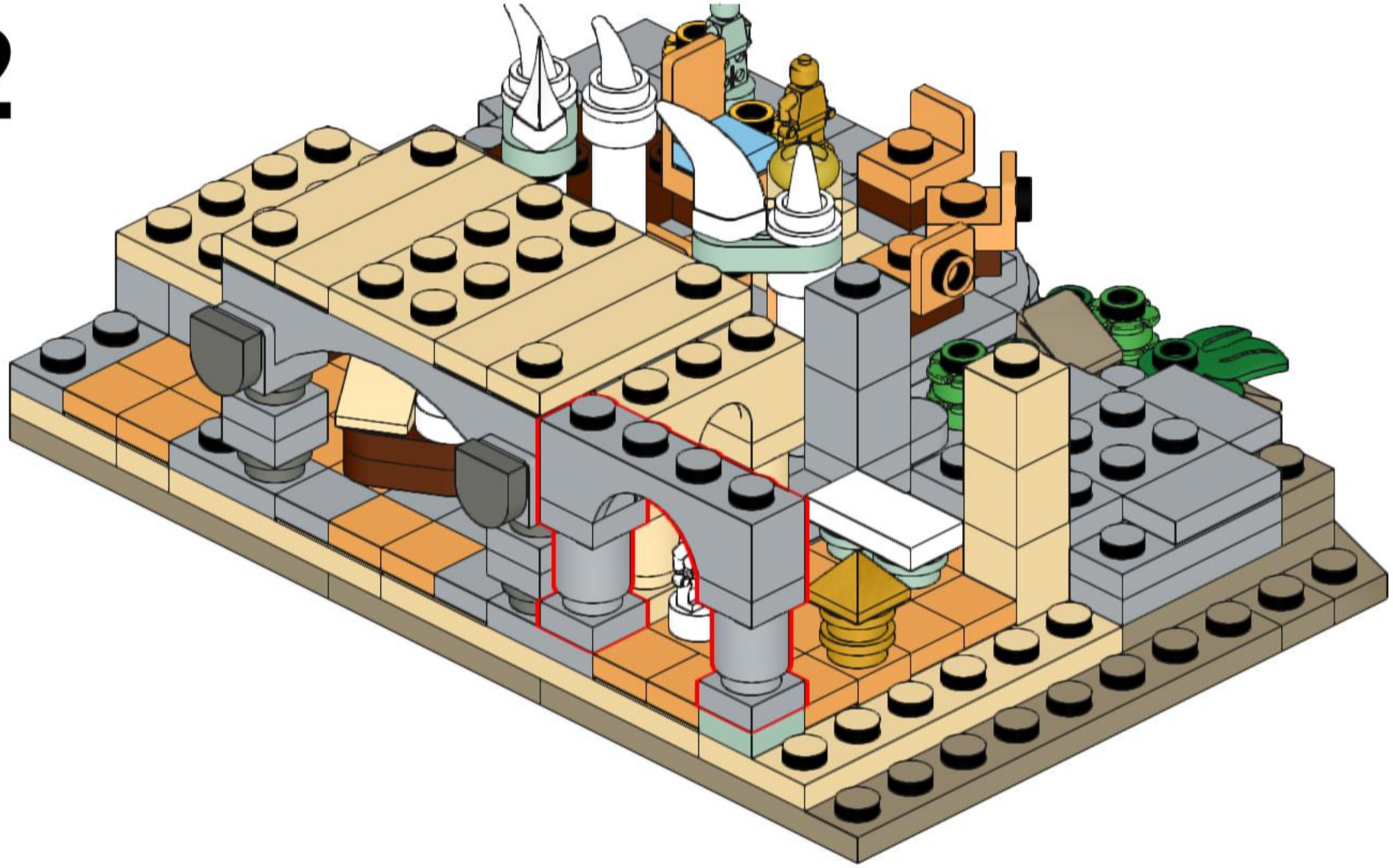

63

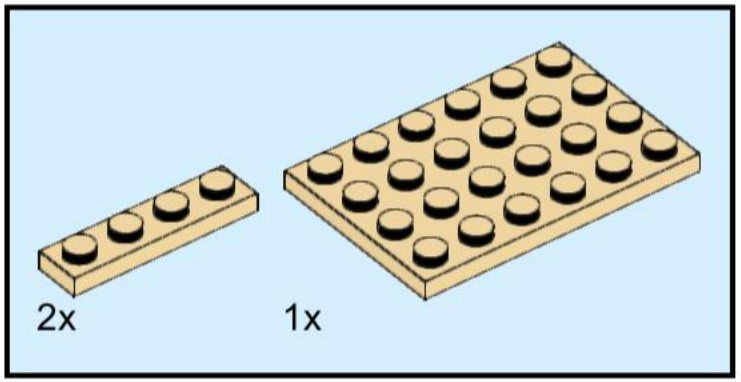

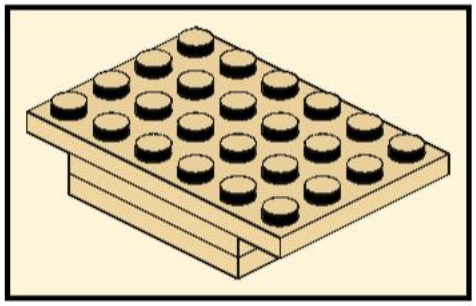

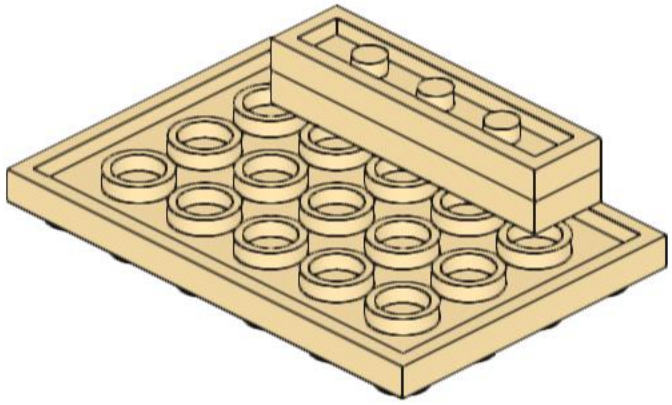

64

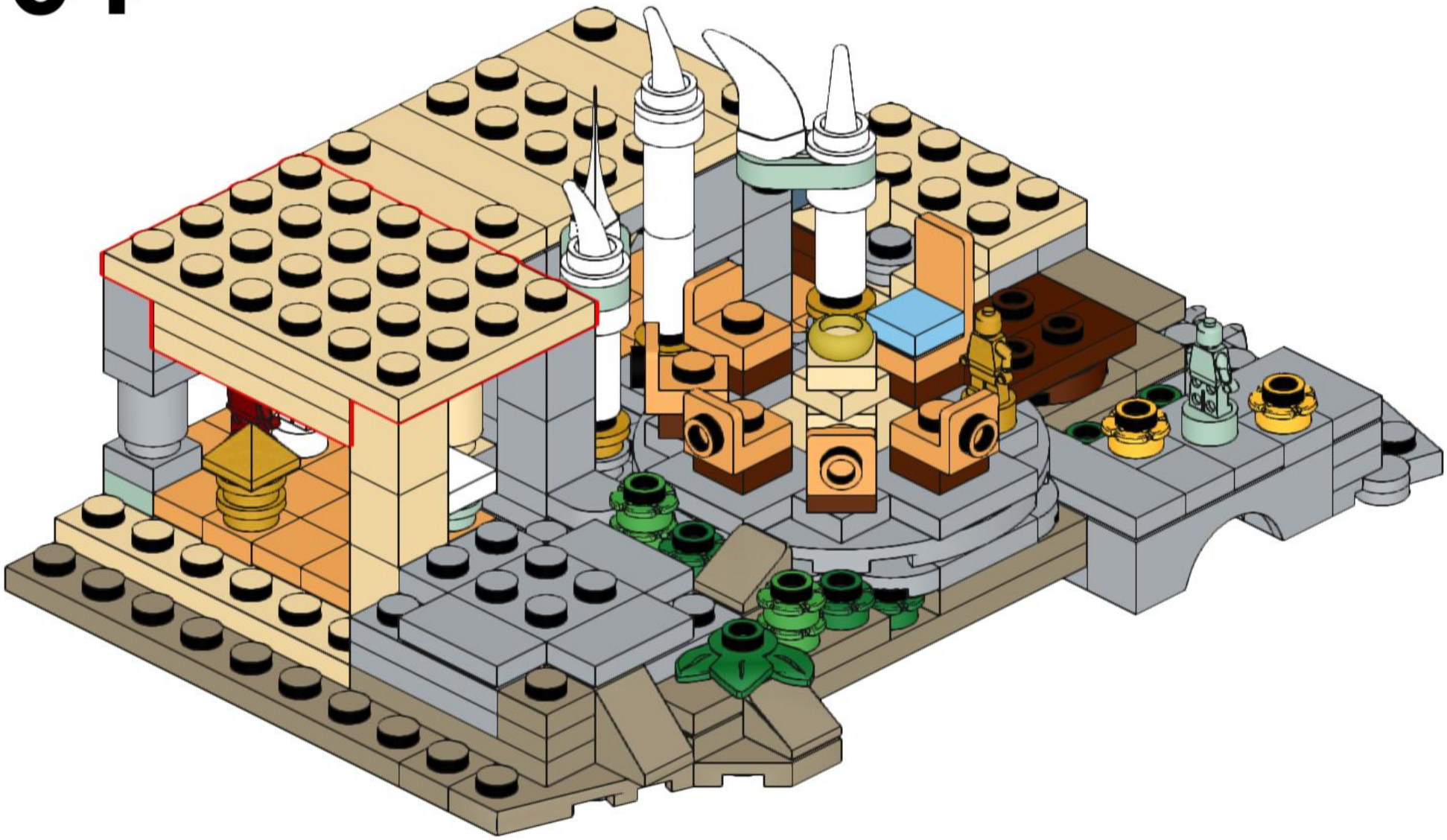

65

2x 2x

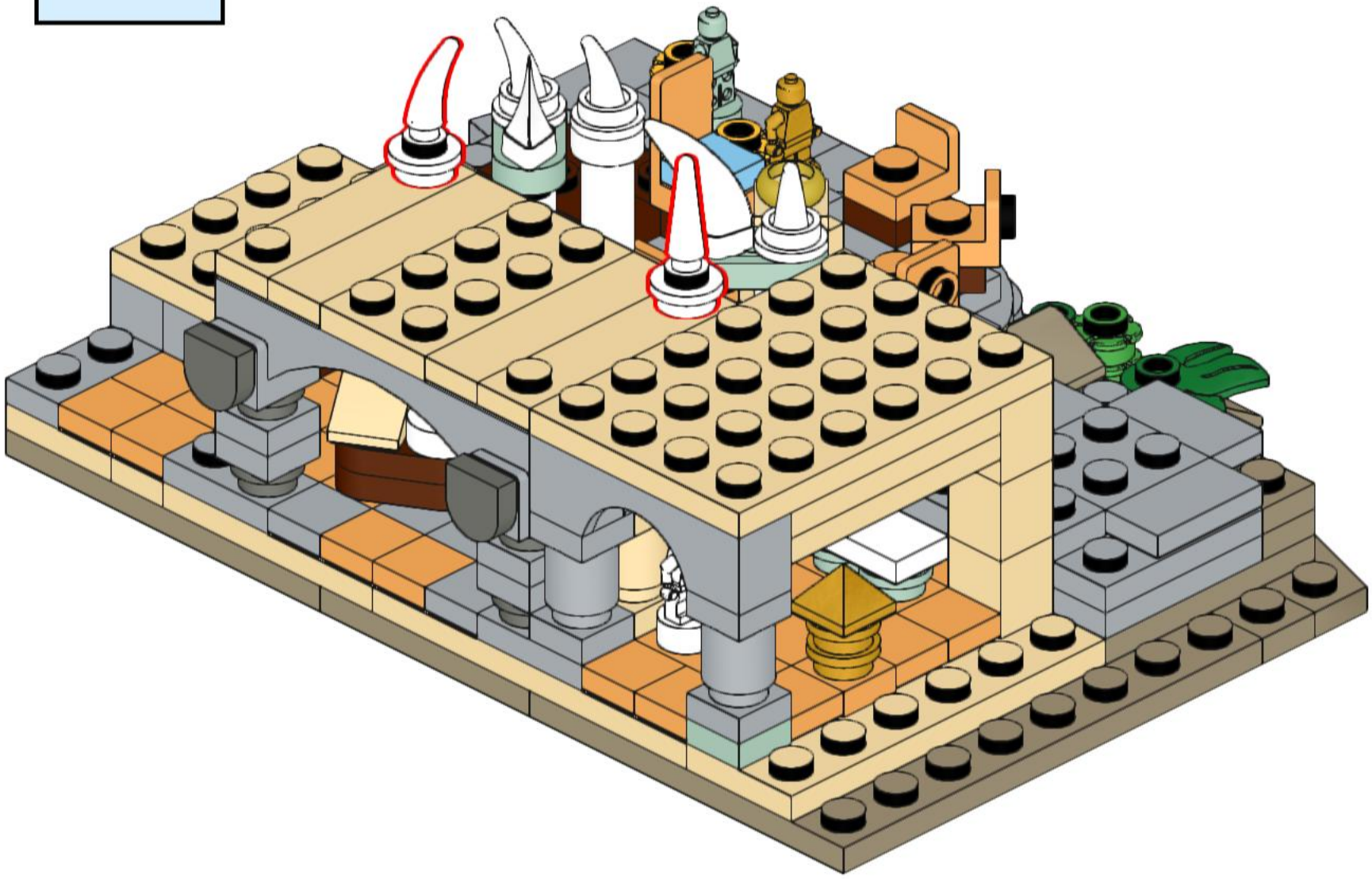

66

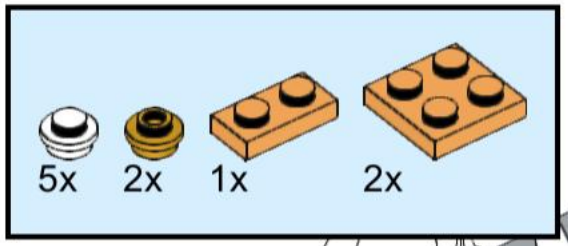

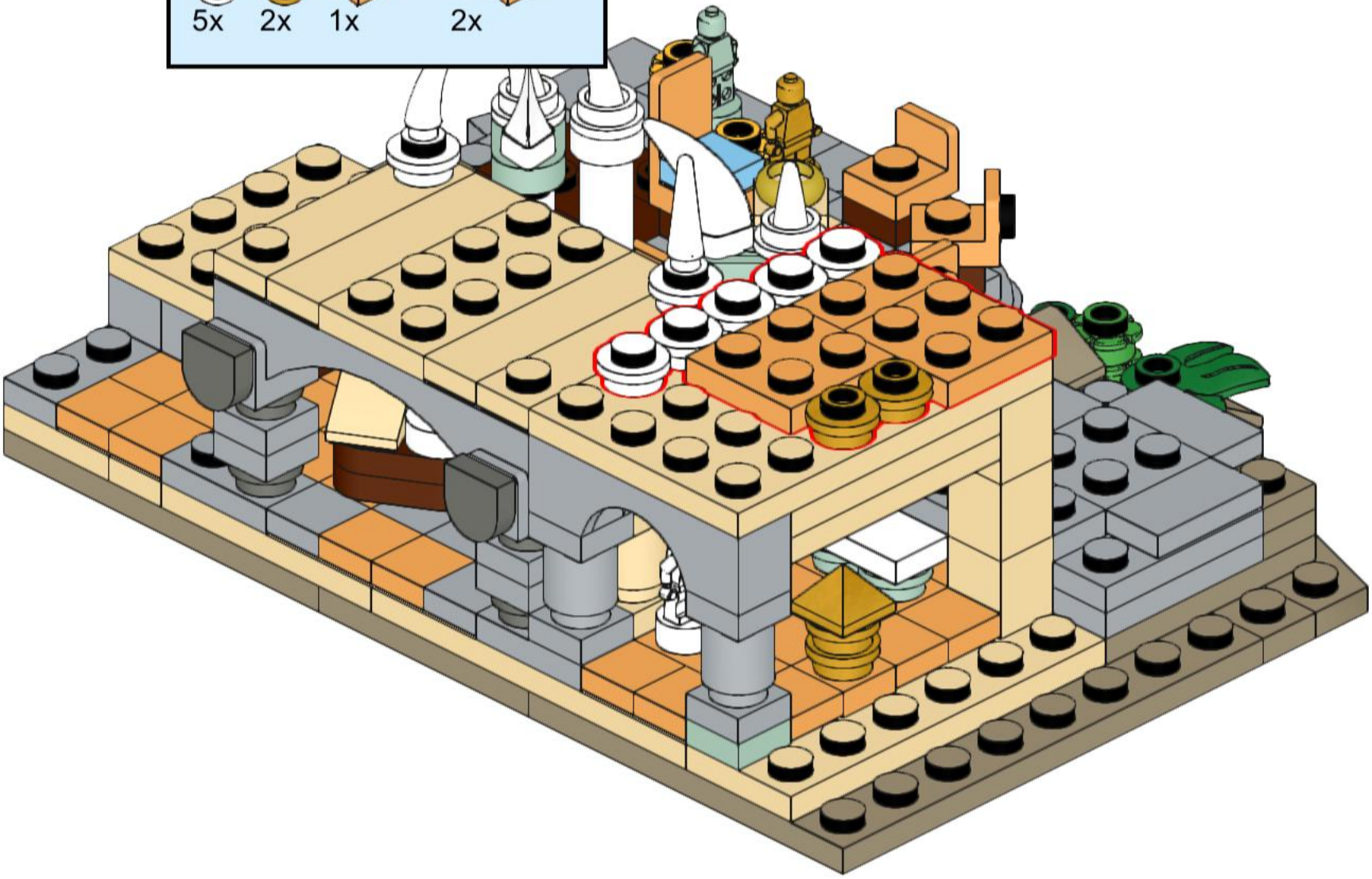

67

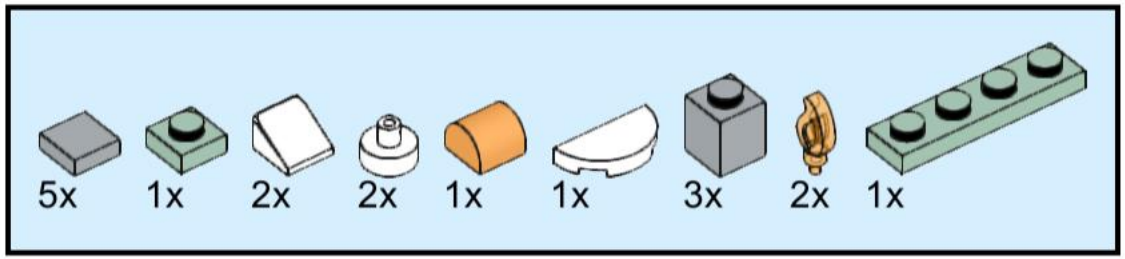

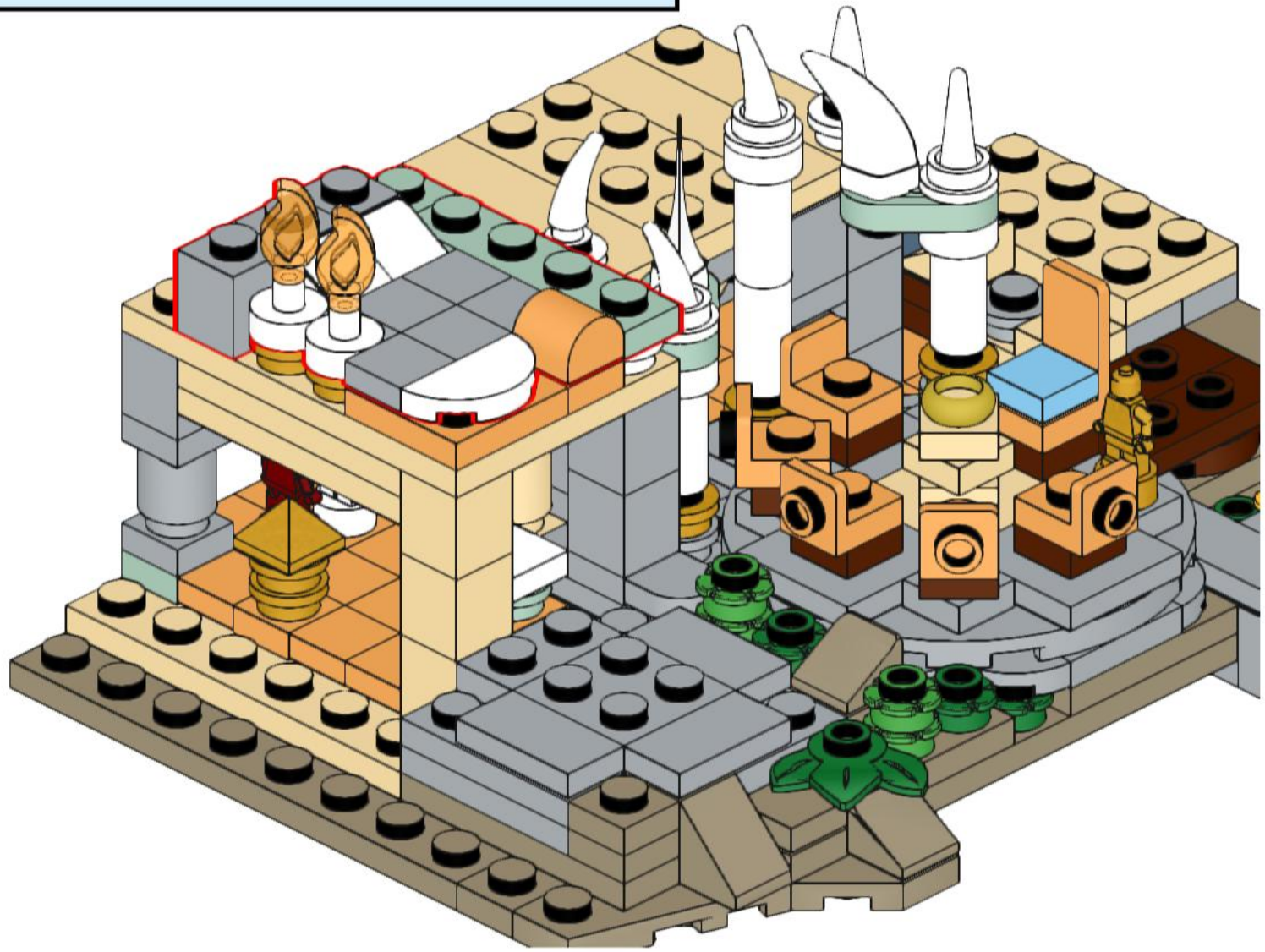

68

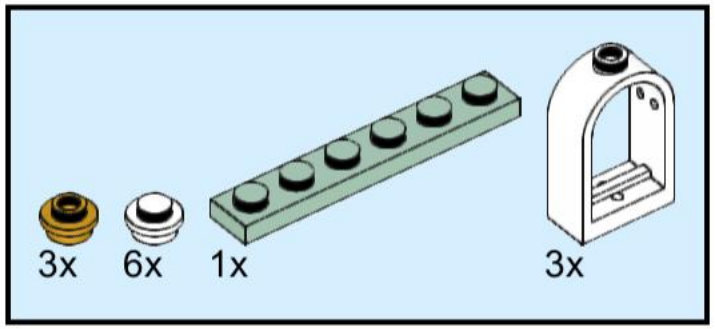

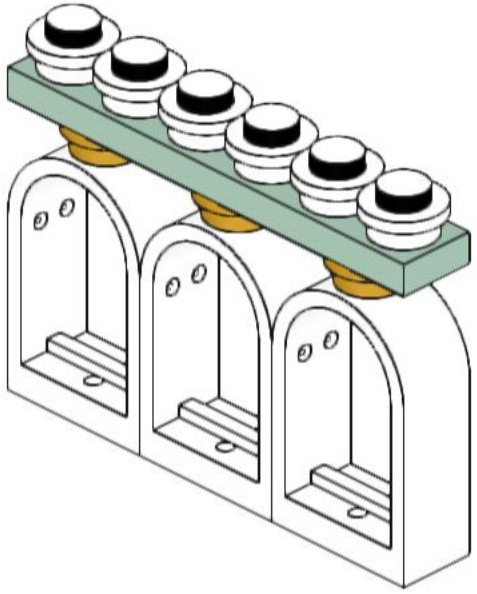

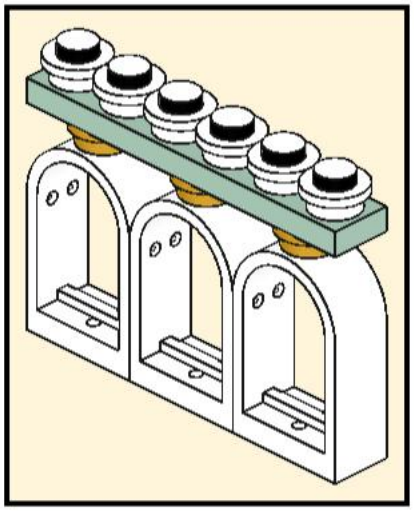

69

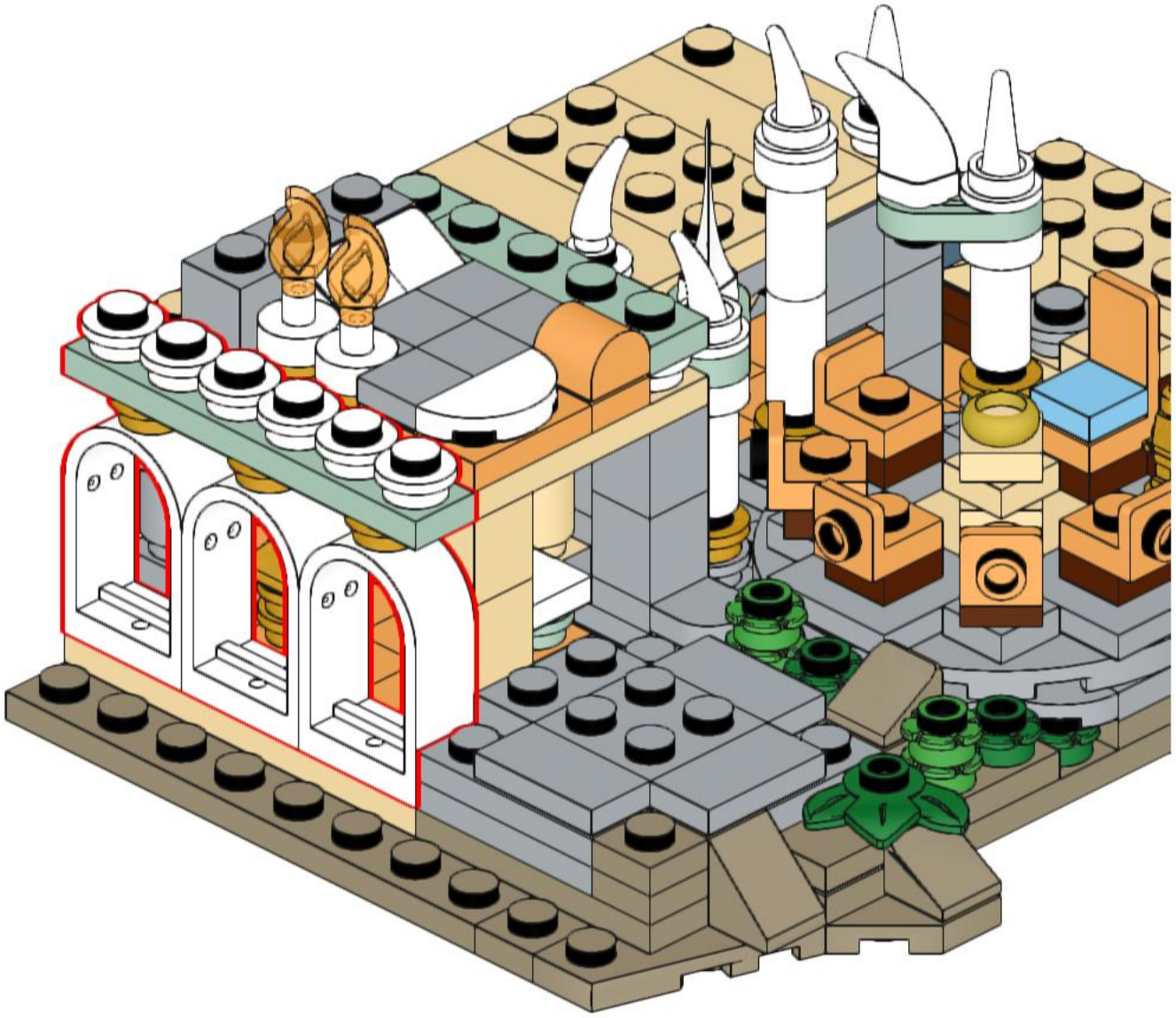

70

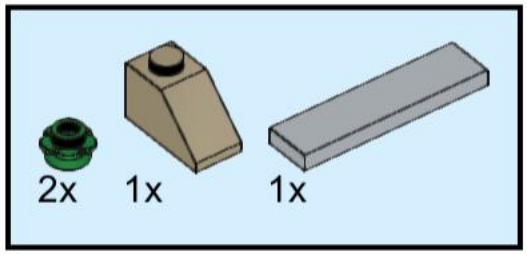

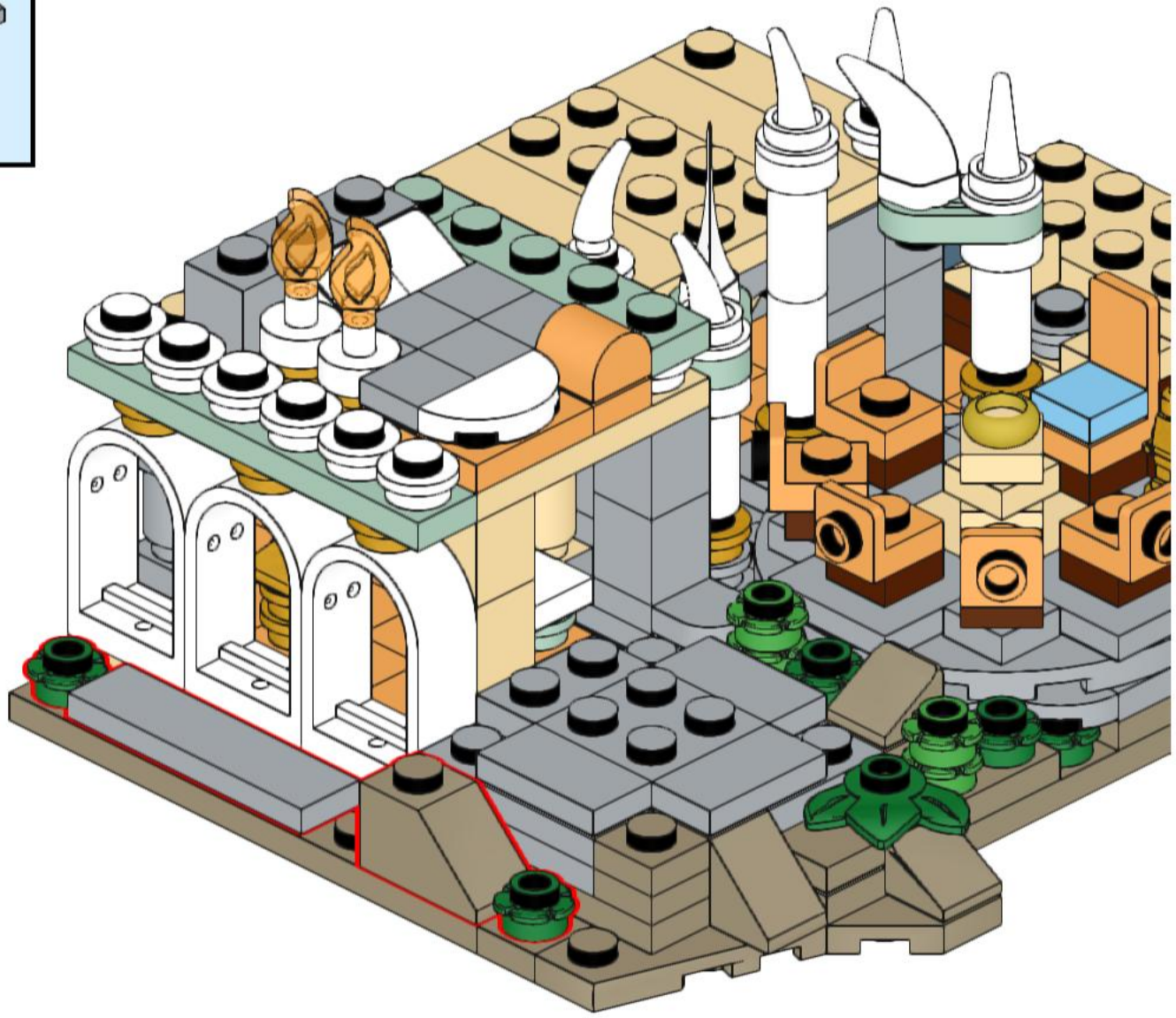

71

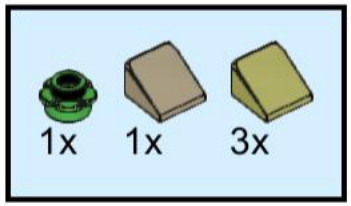

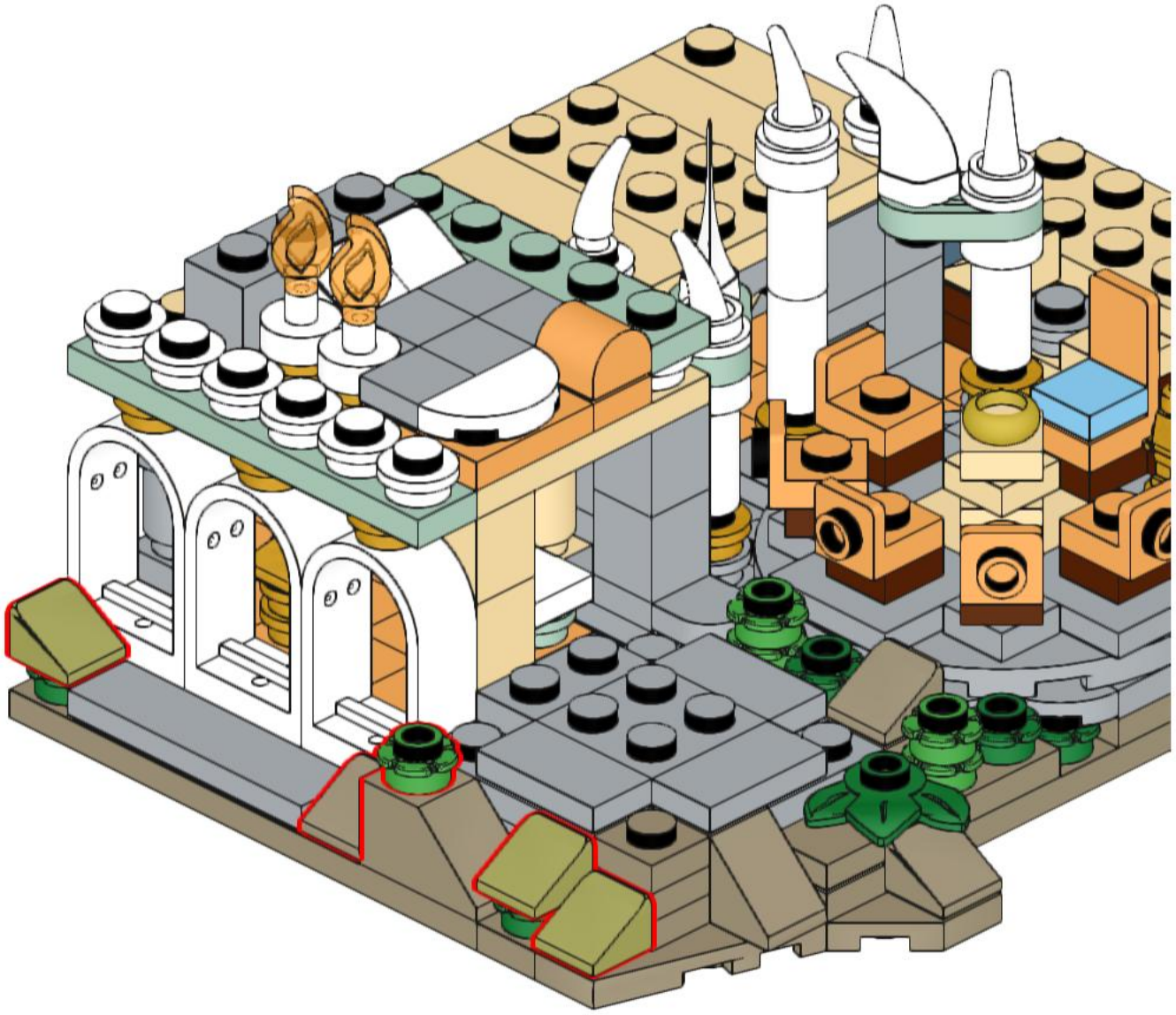

72

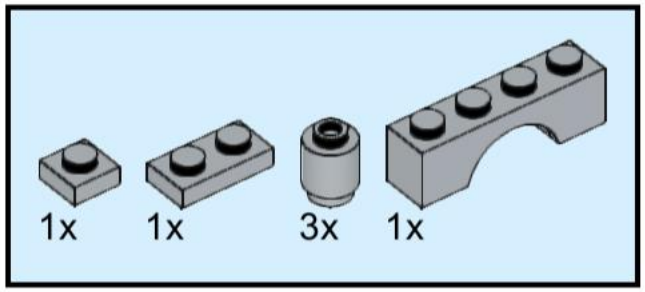

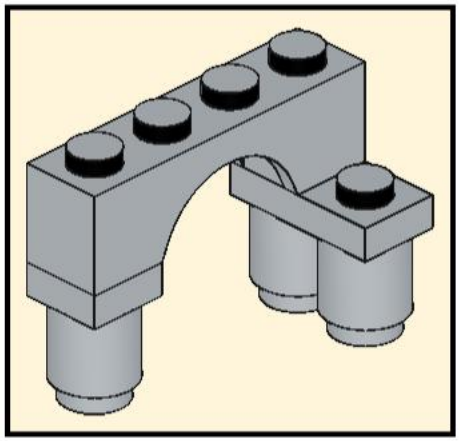

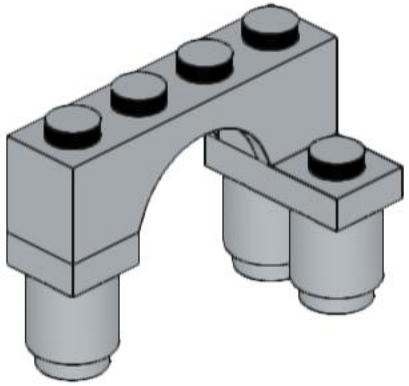

73

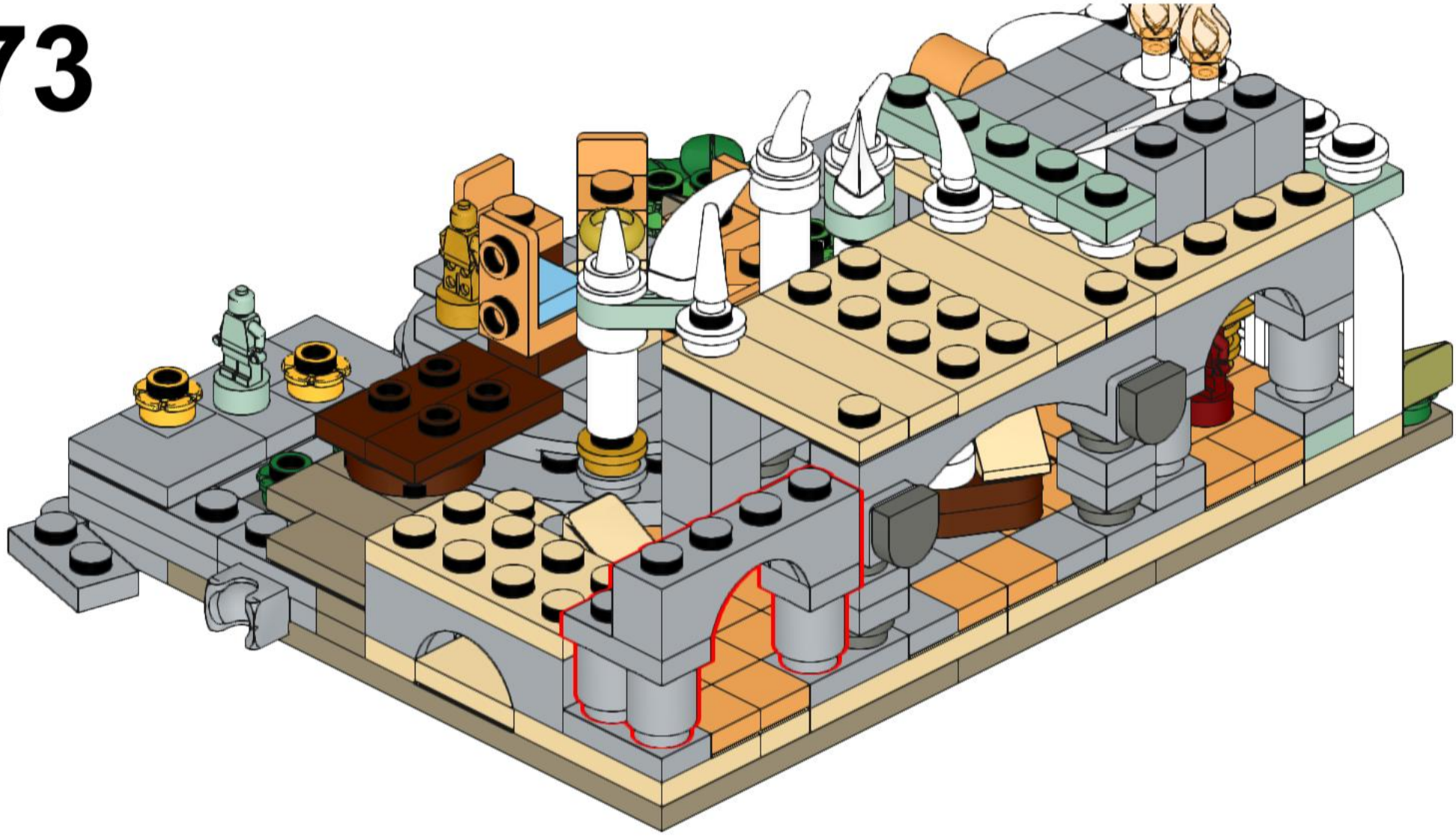

74

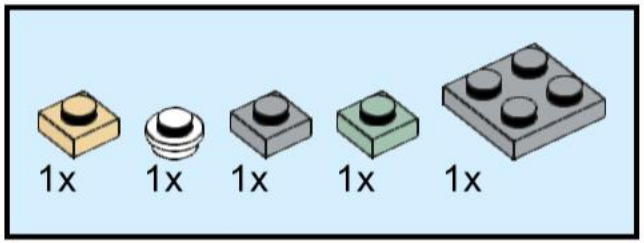

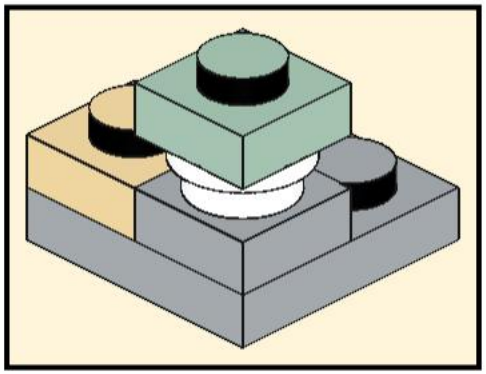

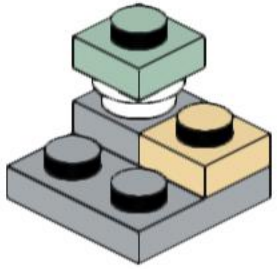

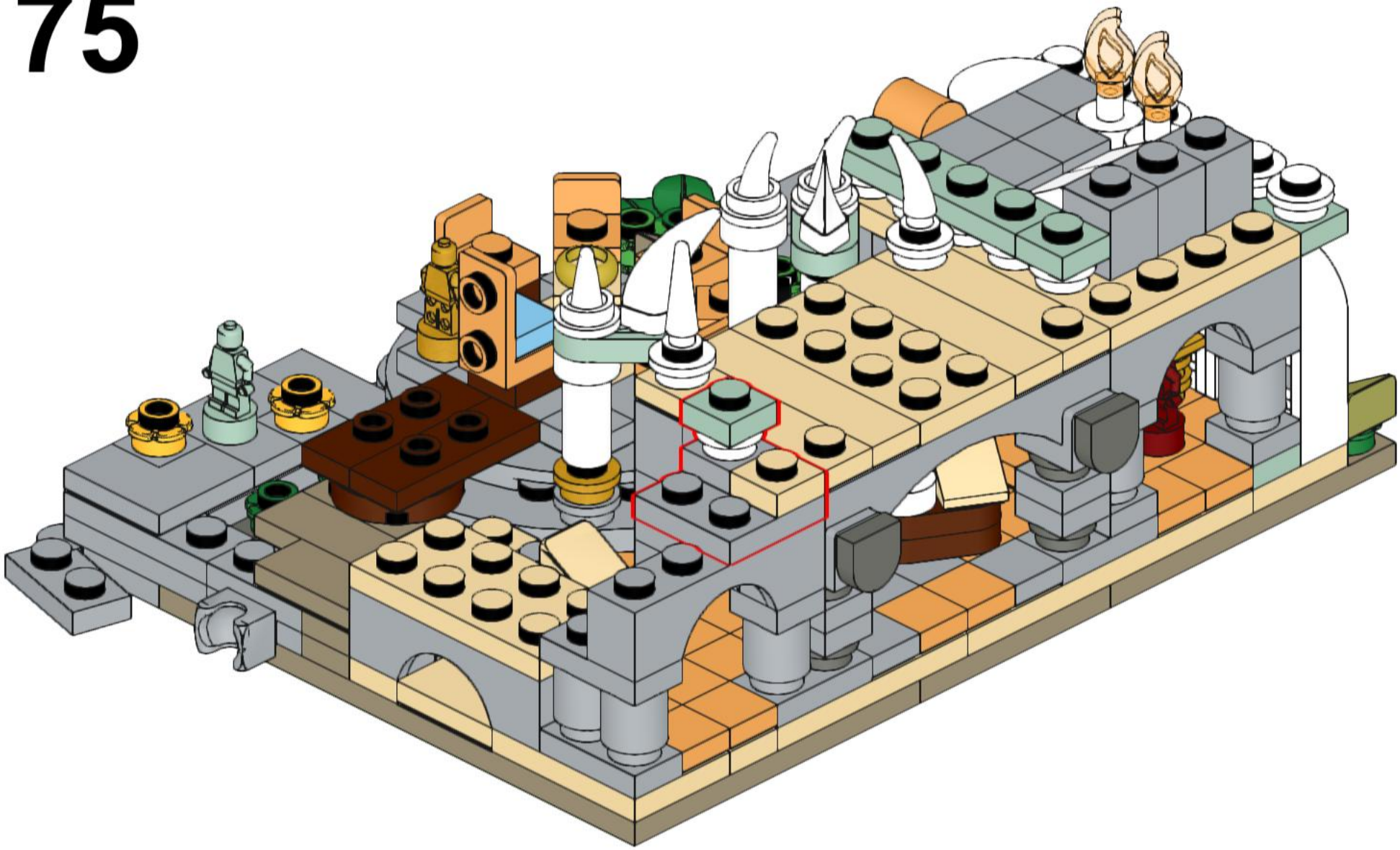

76

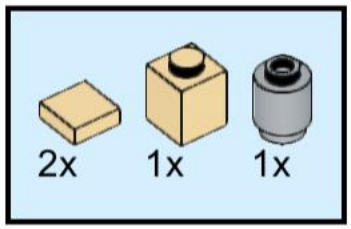

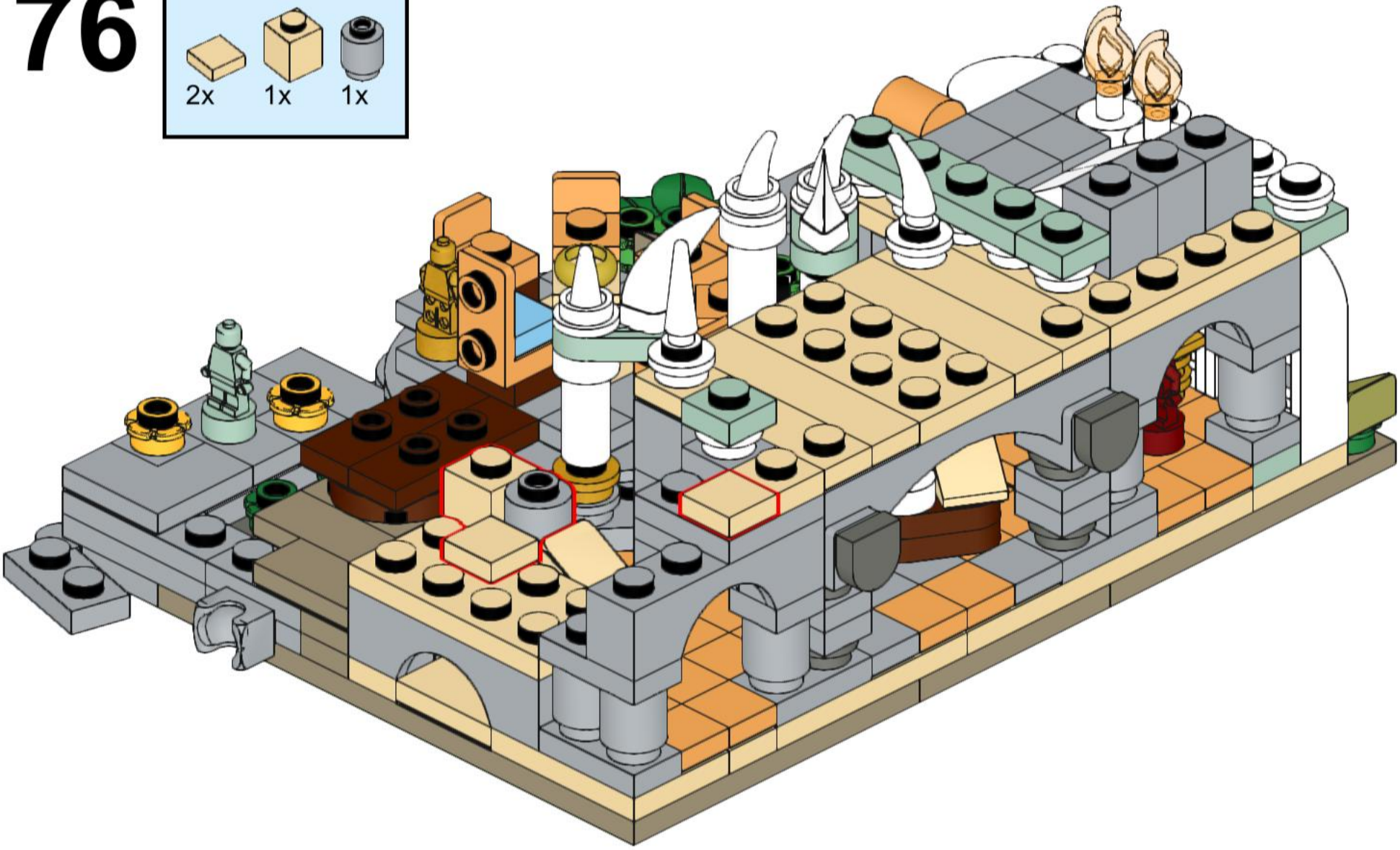

77

1x

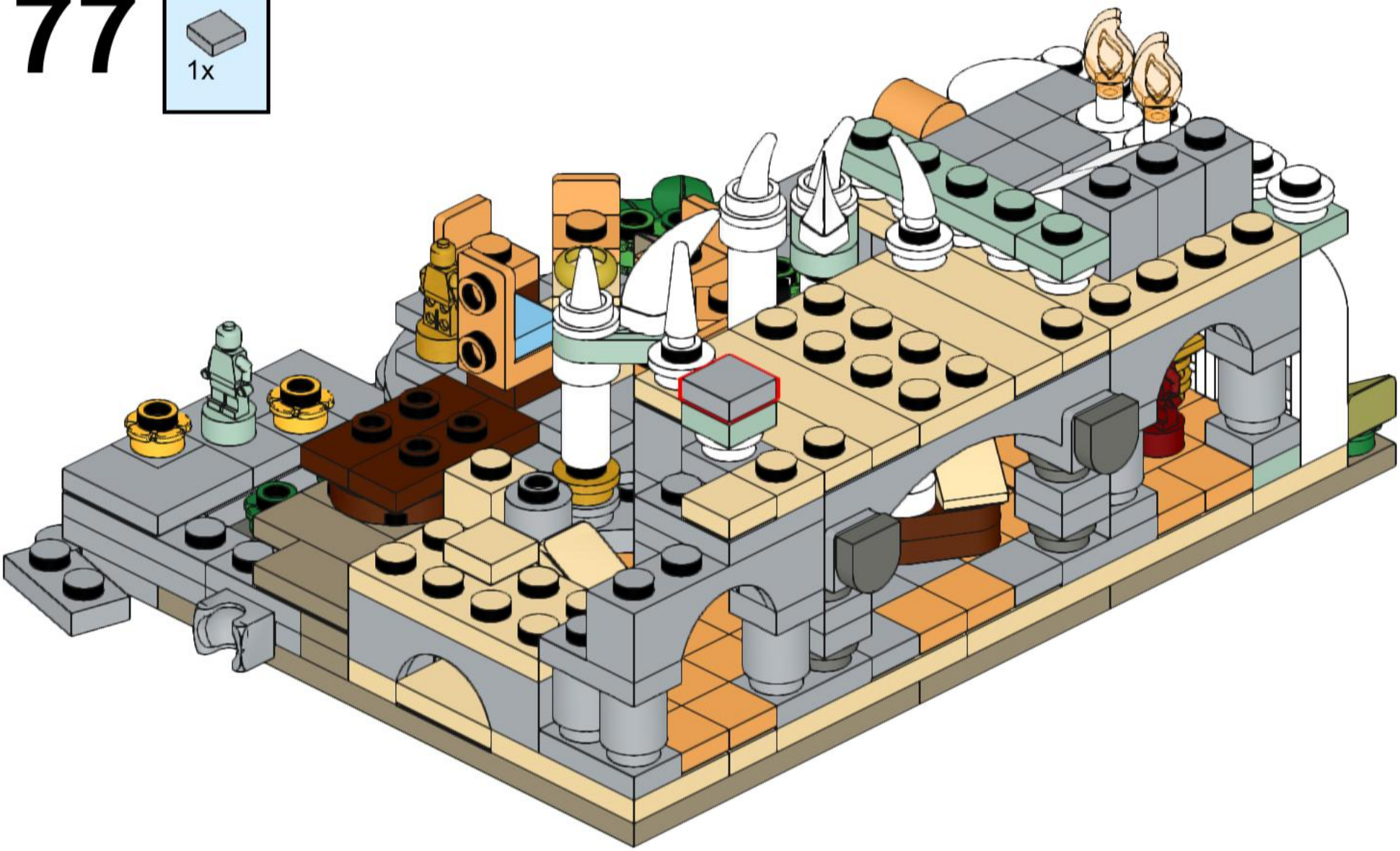

78

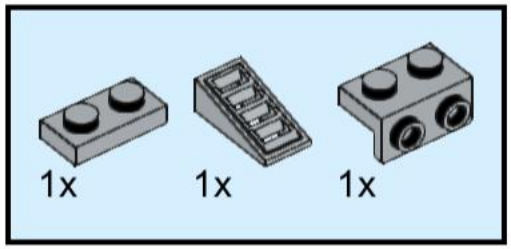

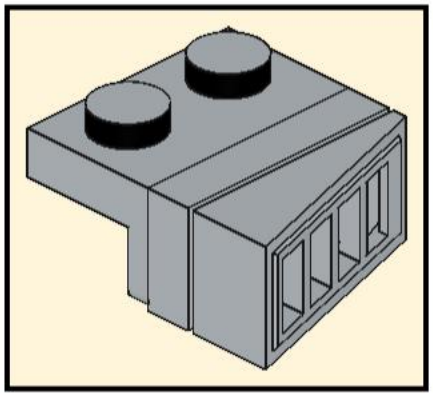

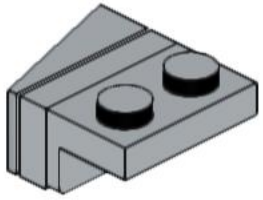

79

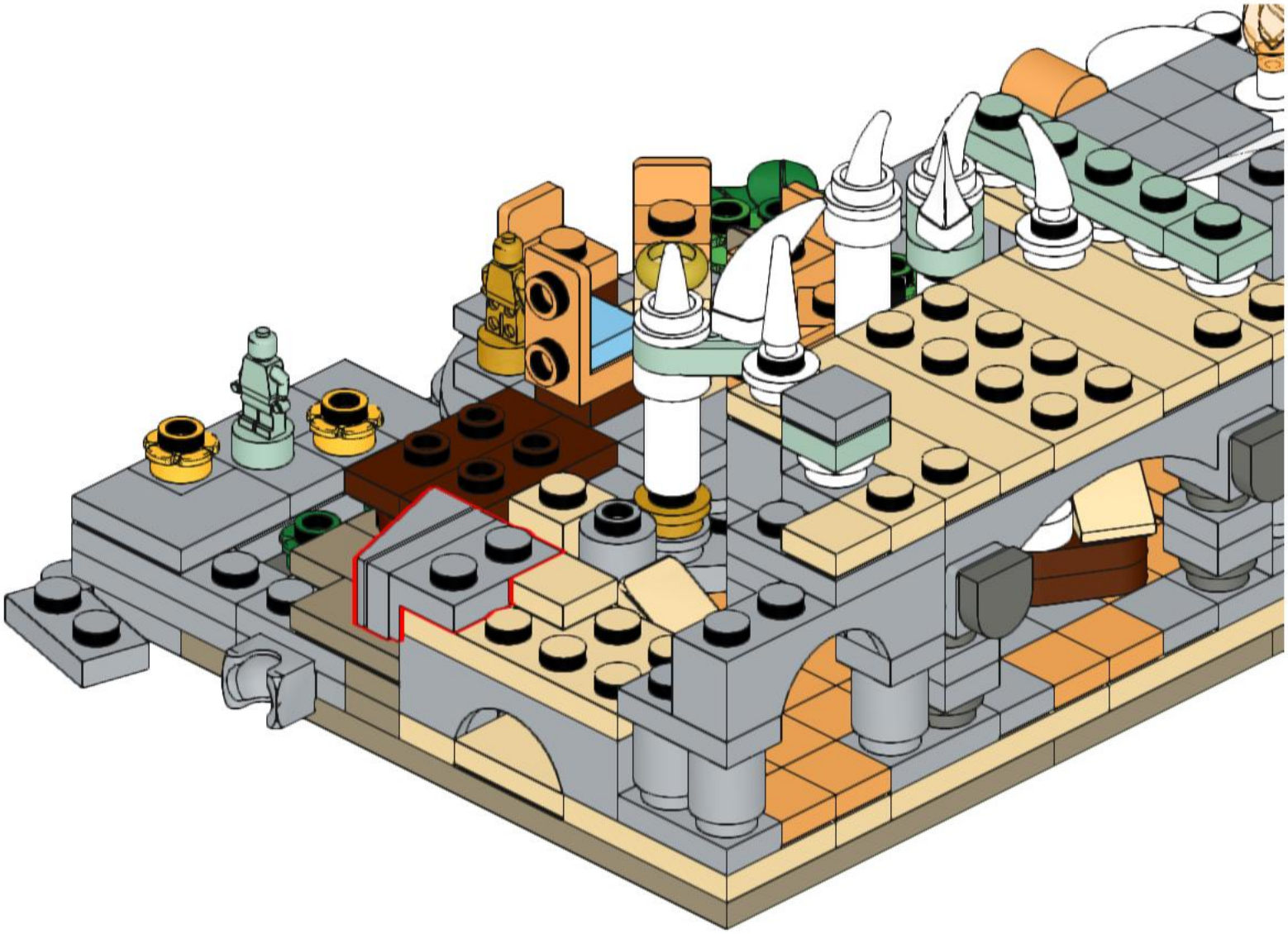

80

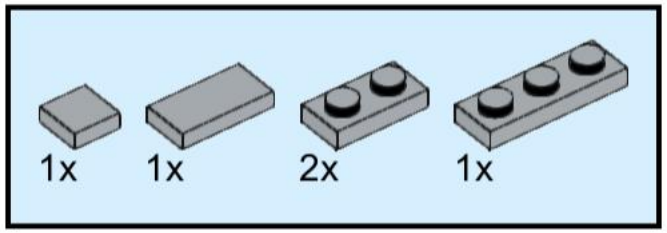

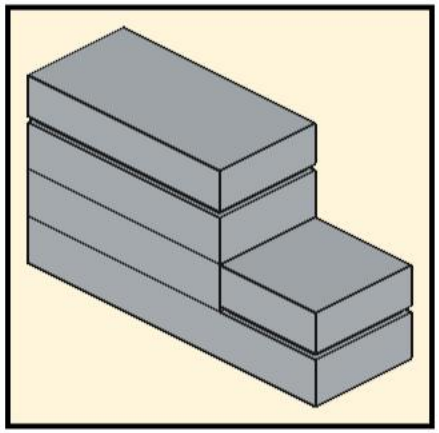

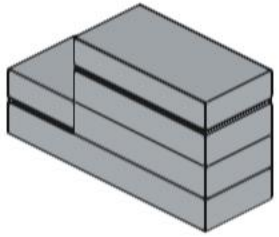

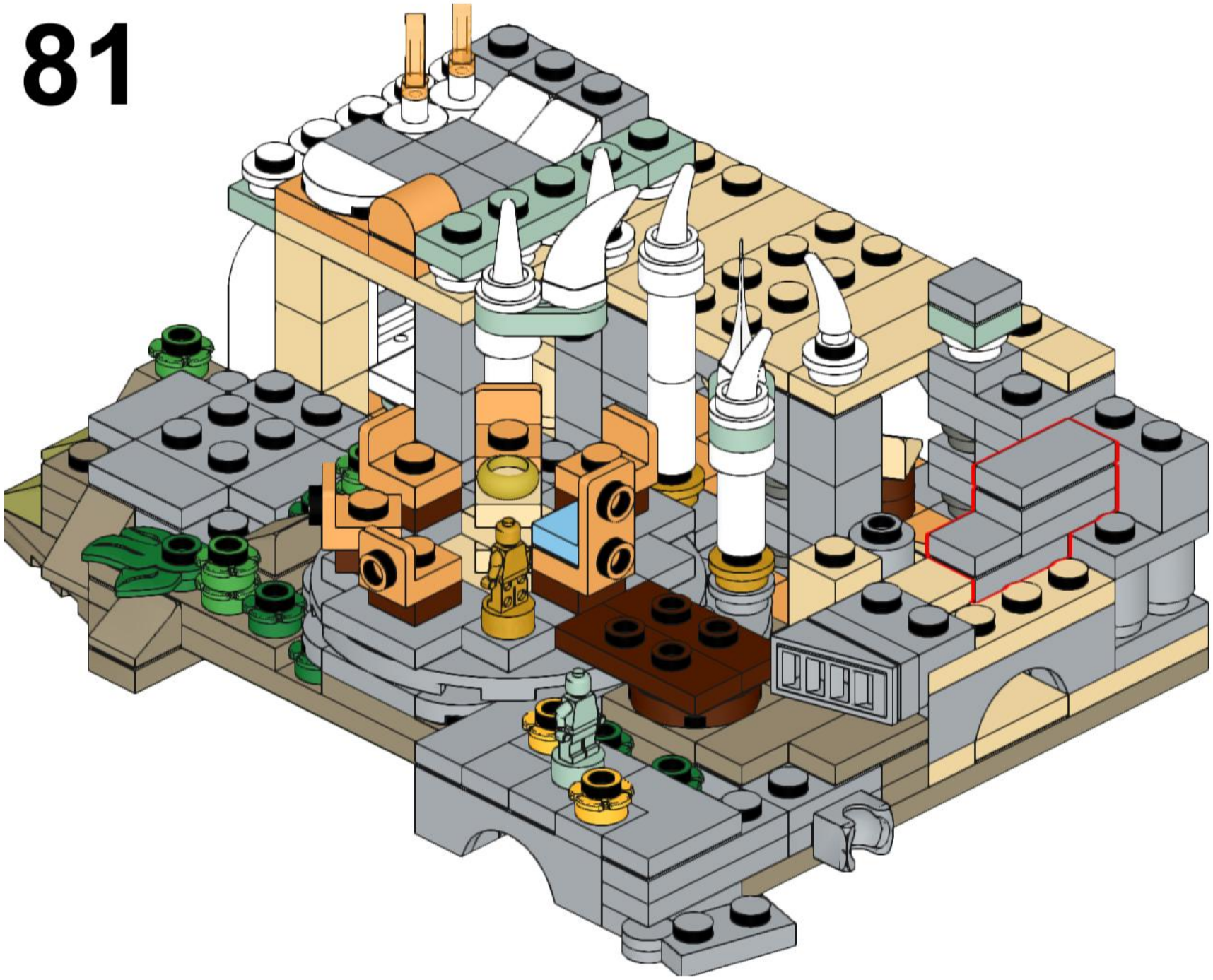

82

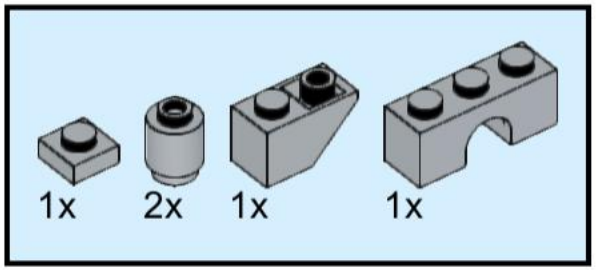

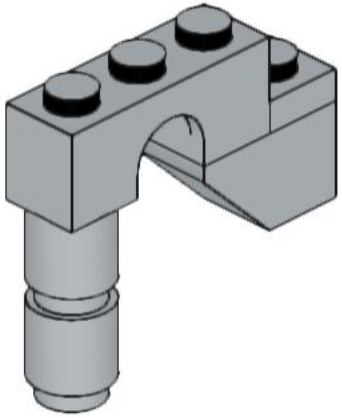

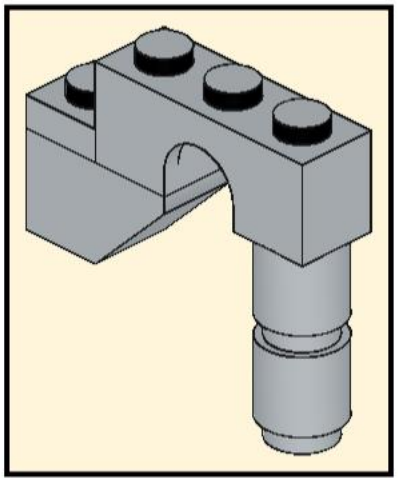

83

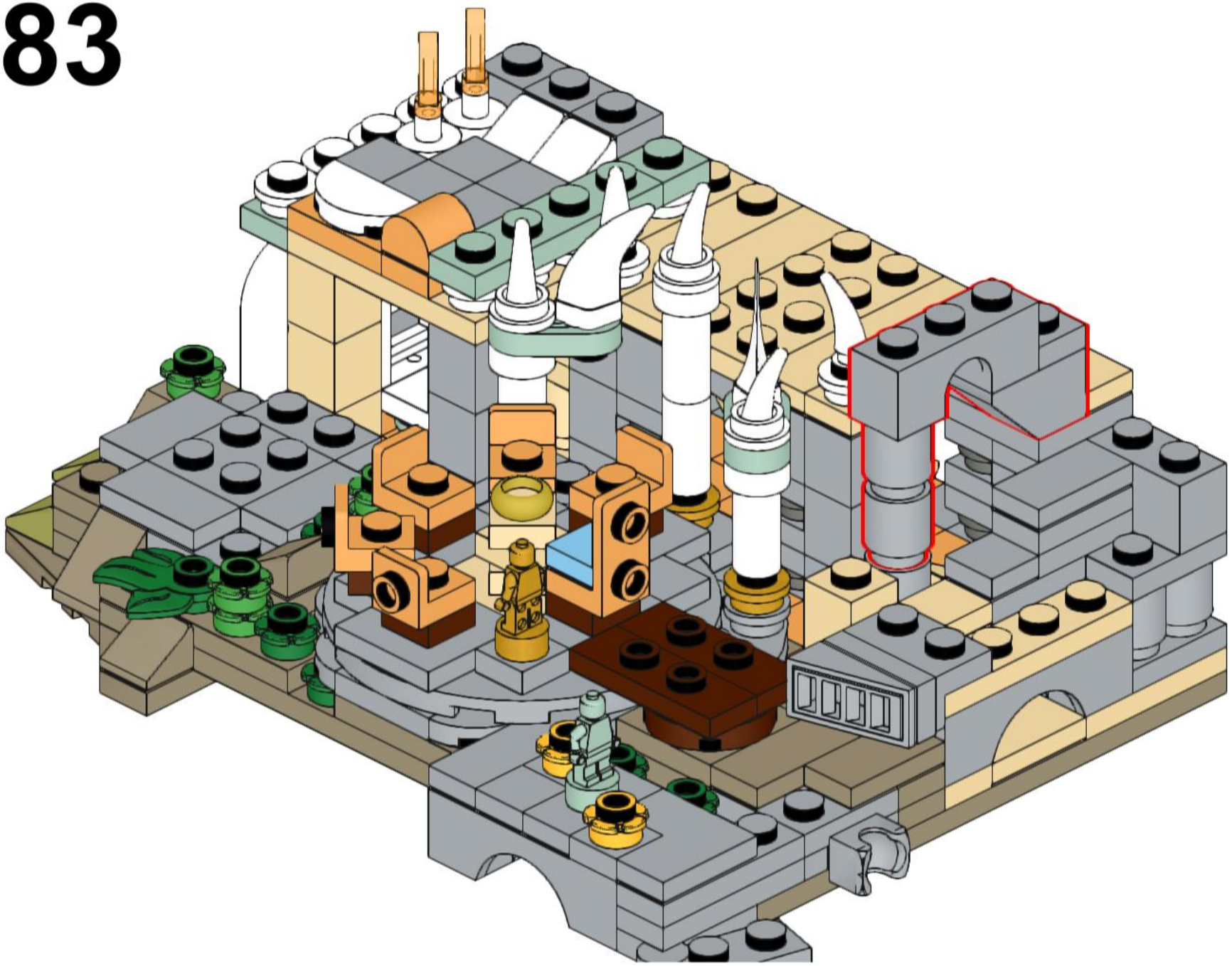

84

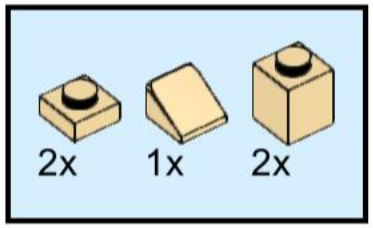

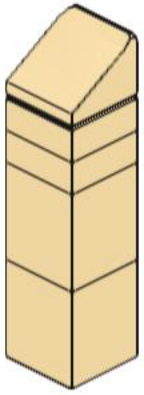

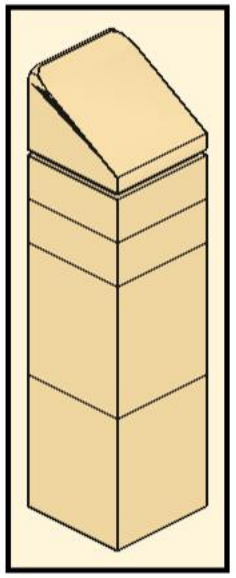

85

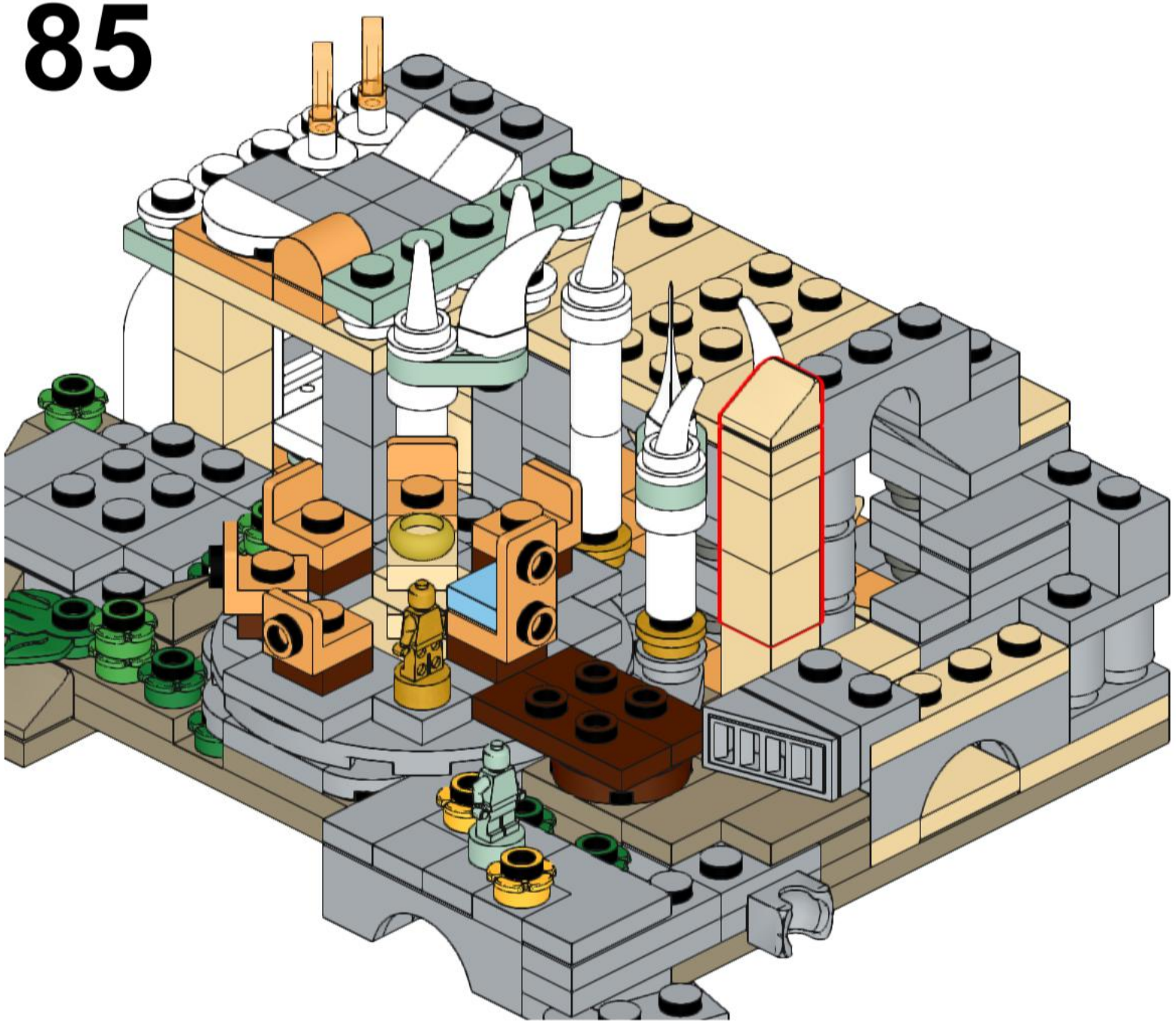

86

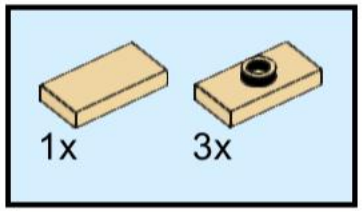

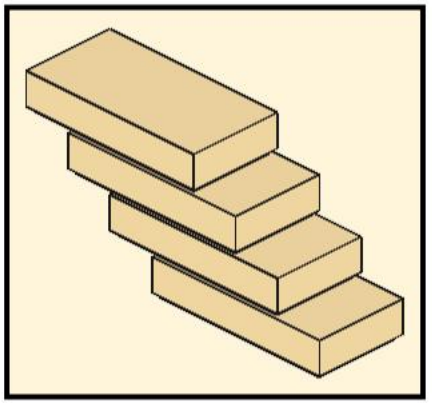

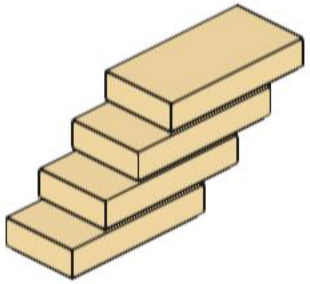

87

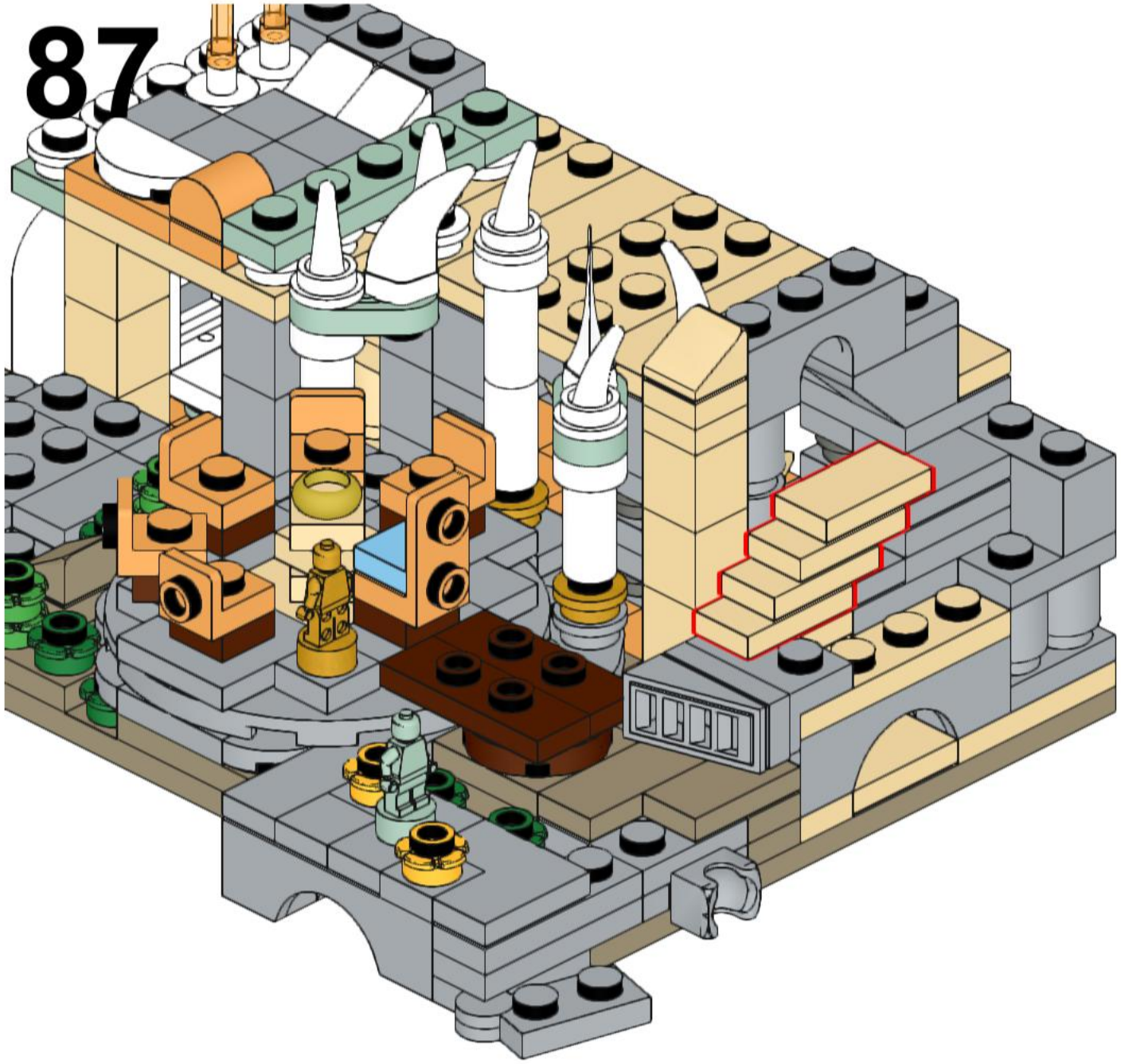

88

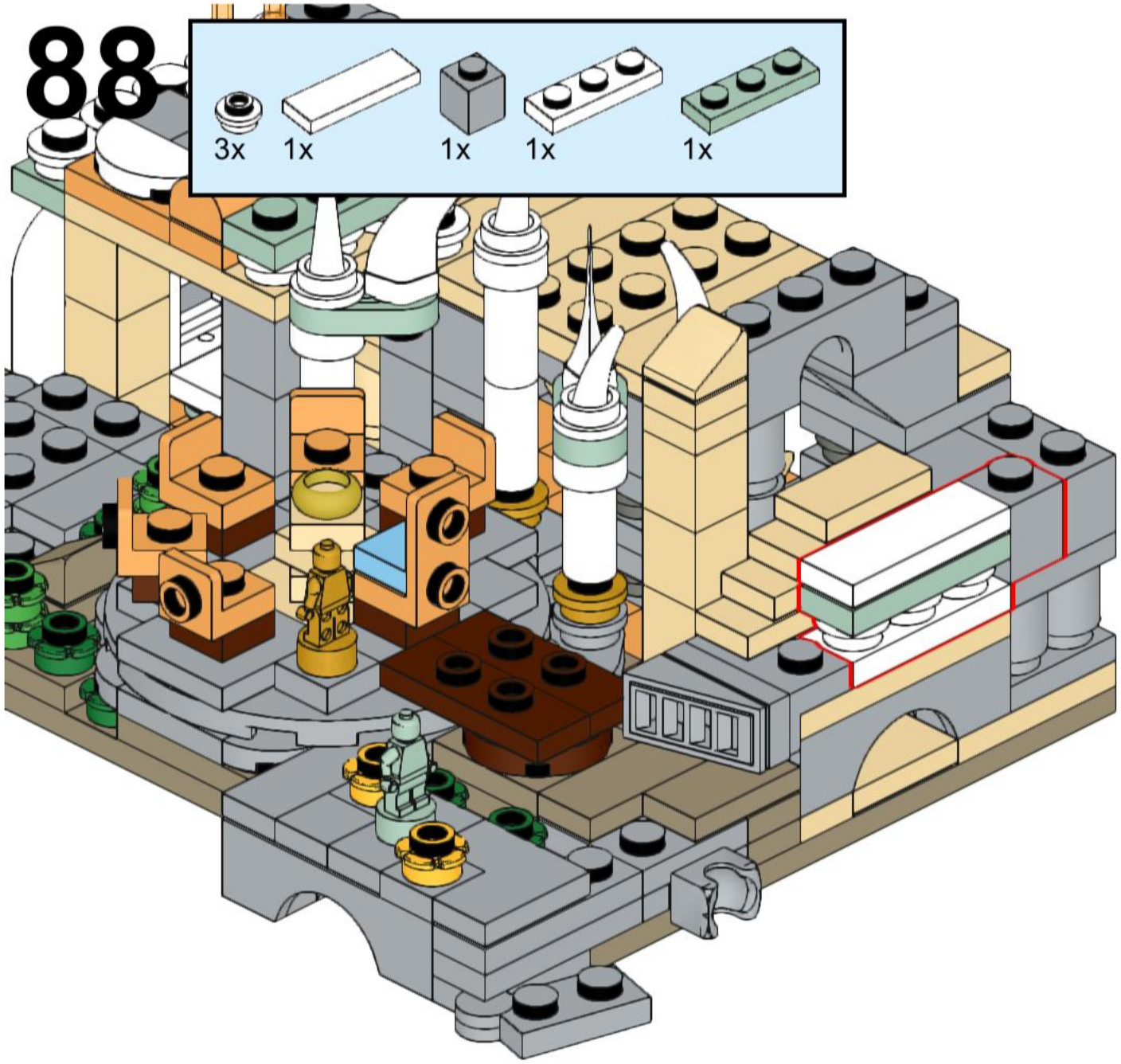

89

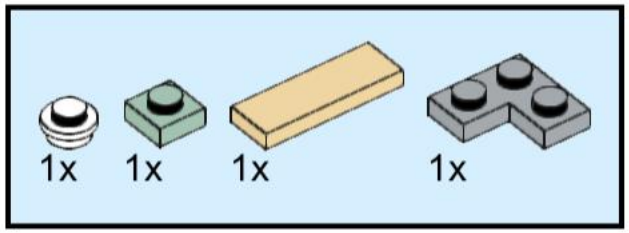

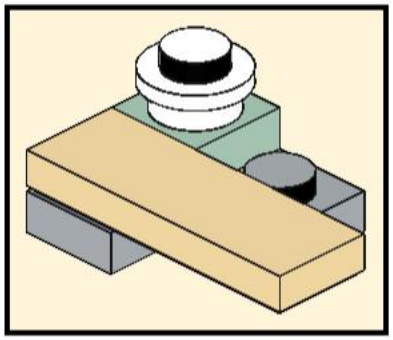

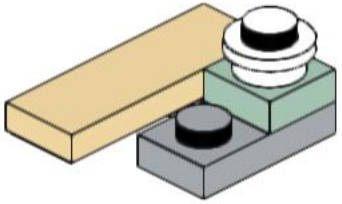

90

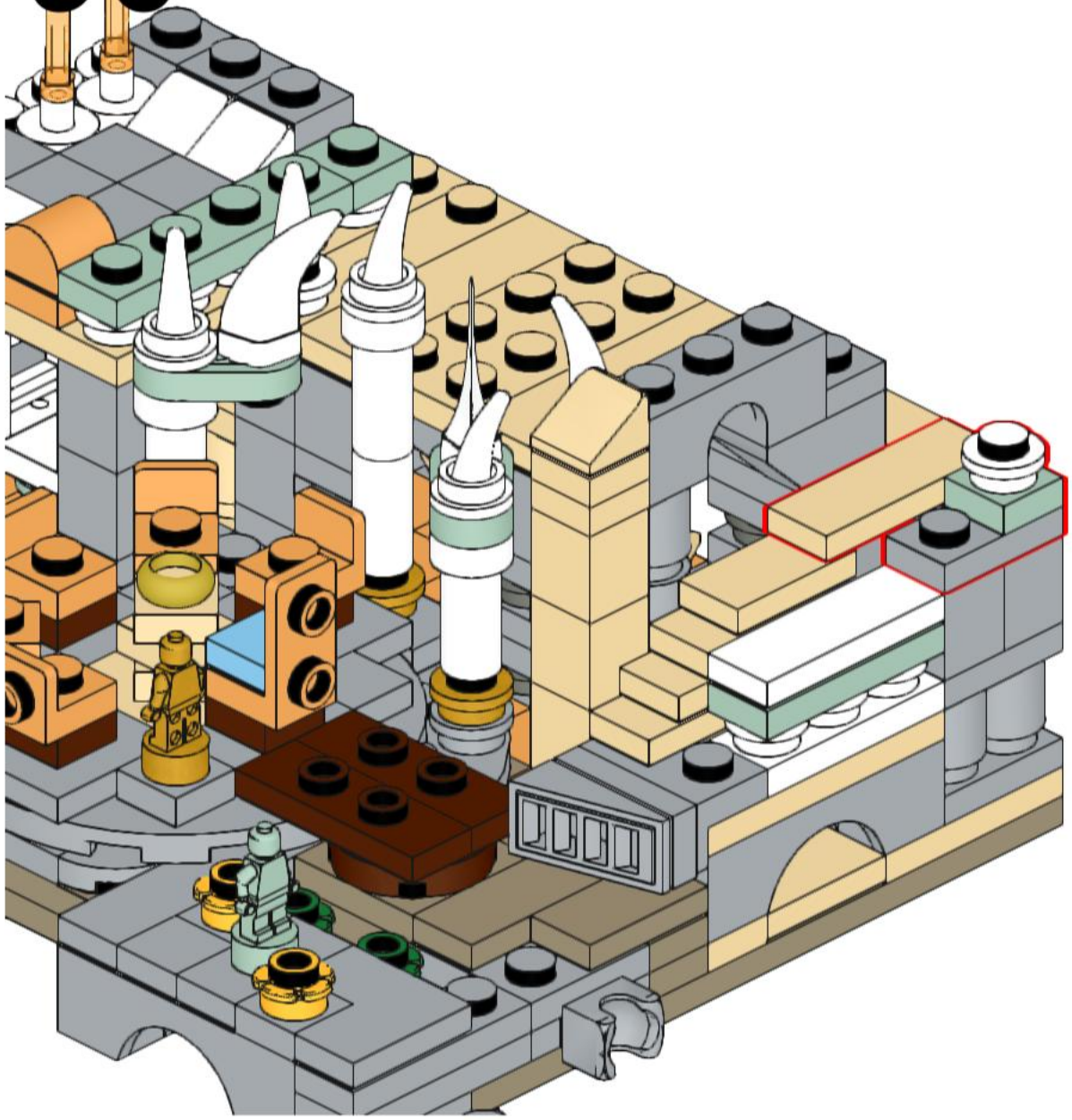

91

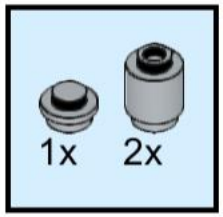

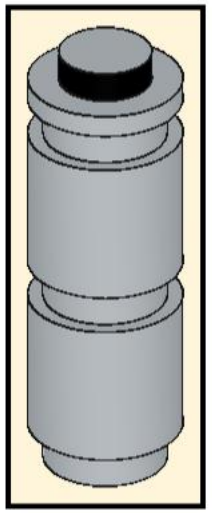

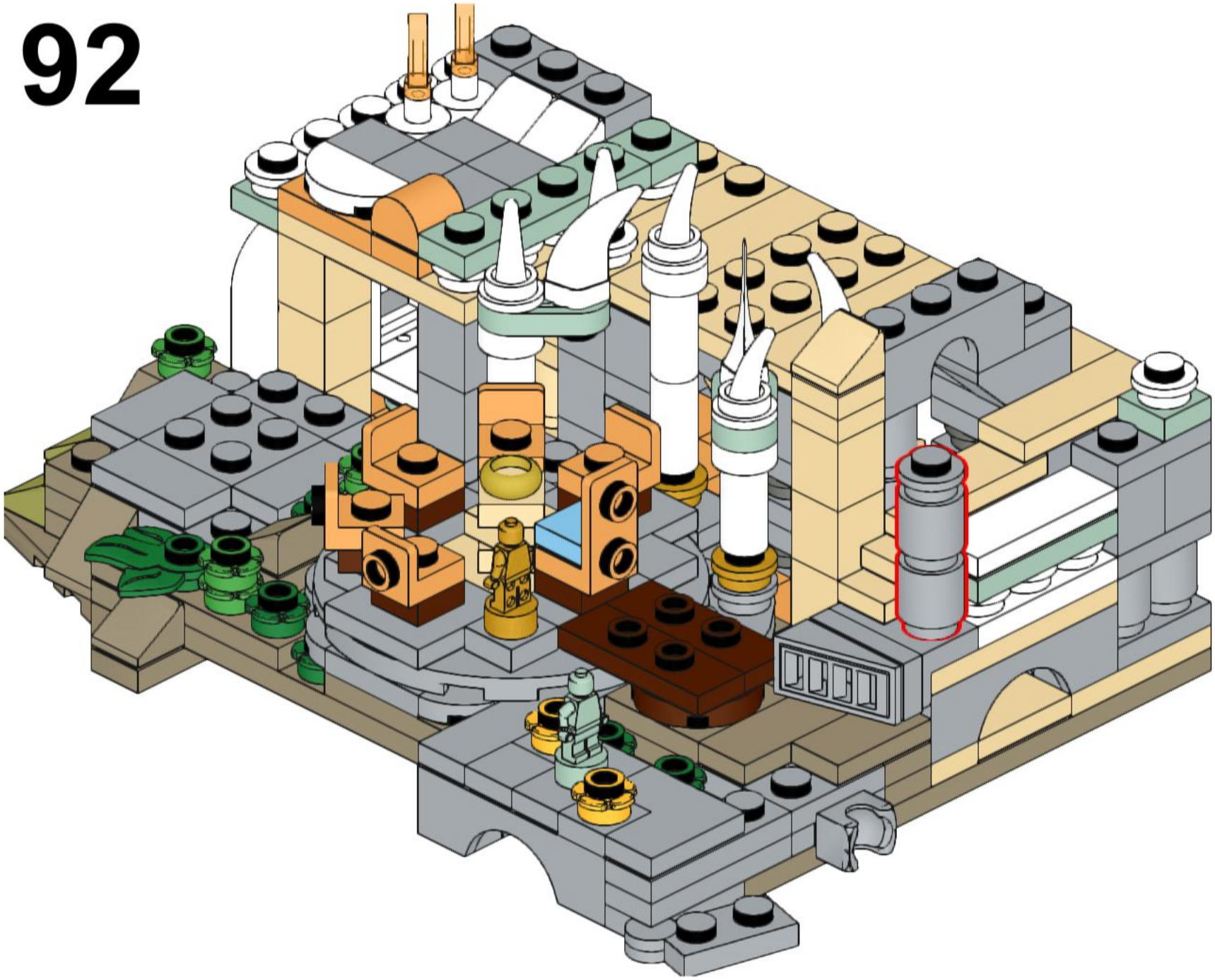

93

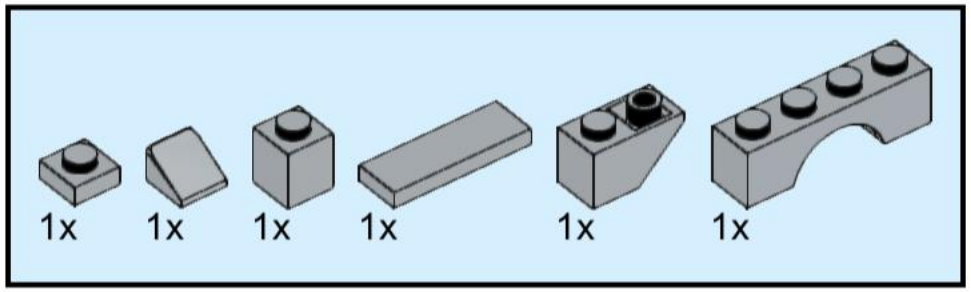

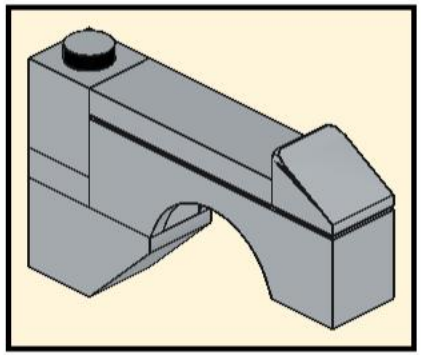

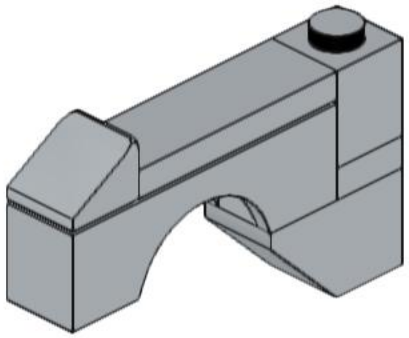

94

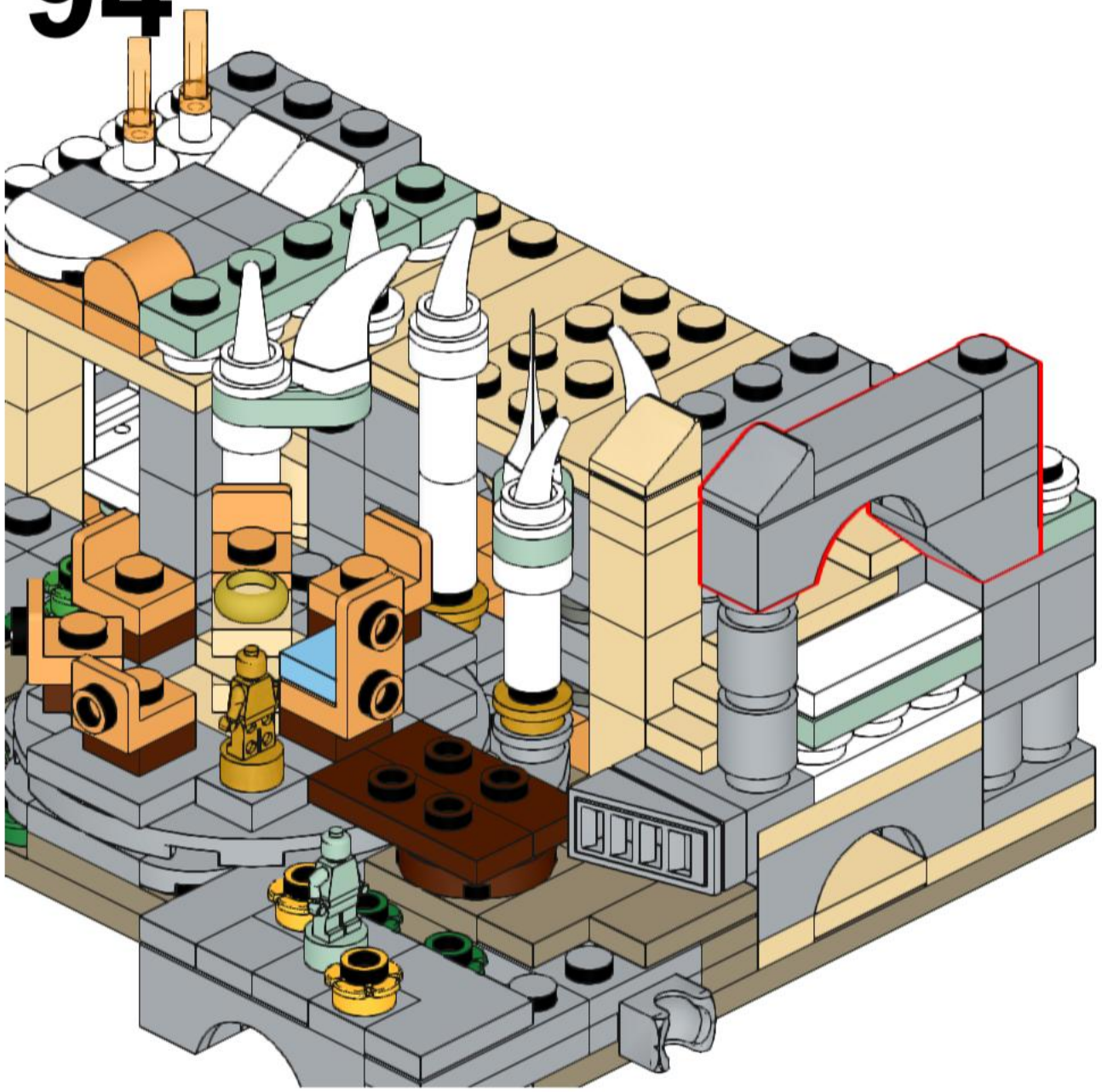

95

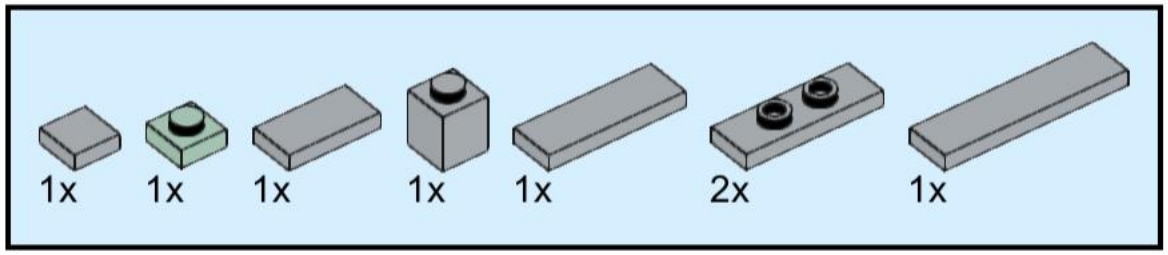

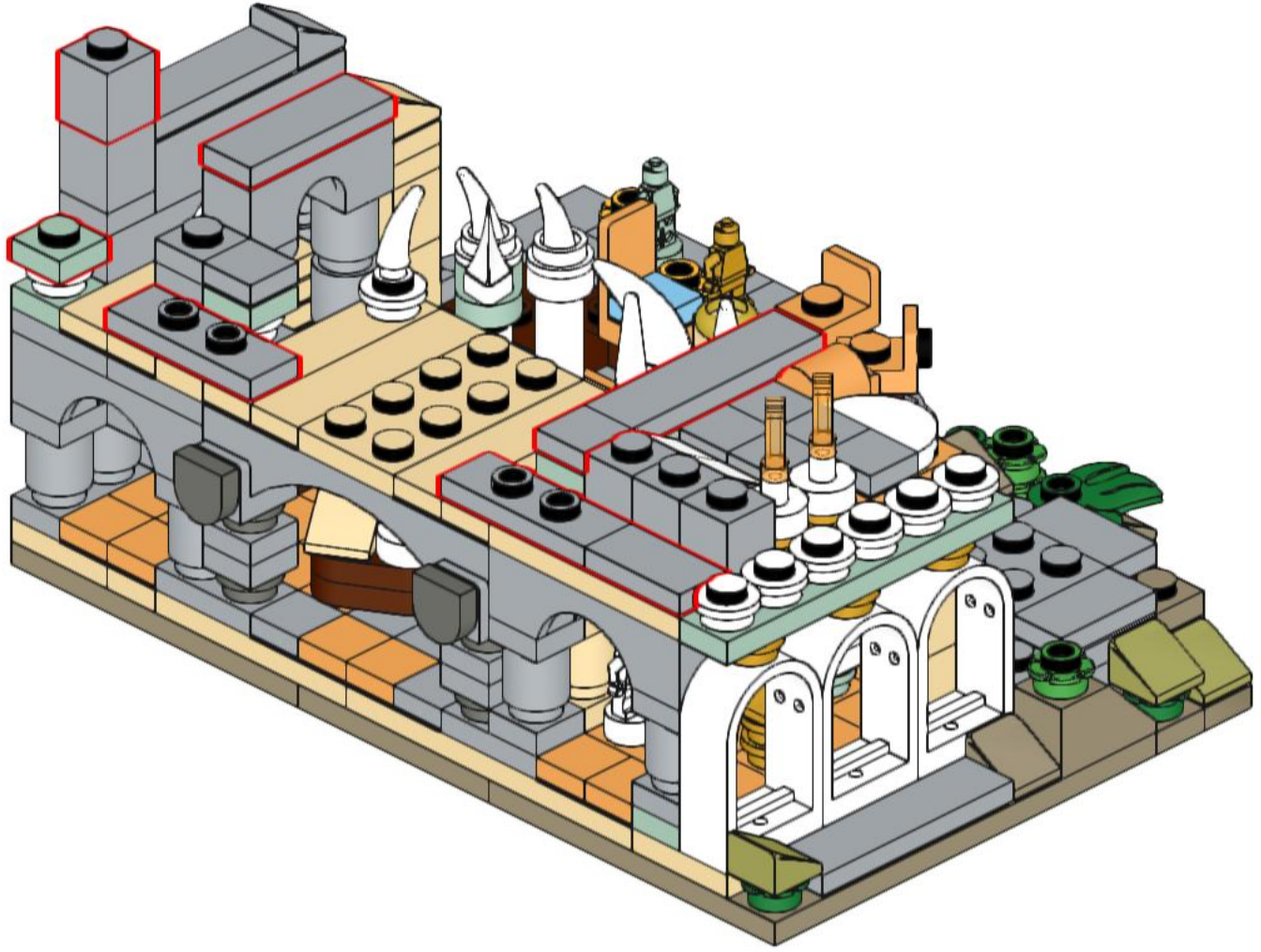

96

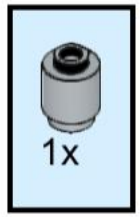

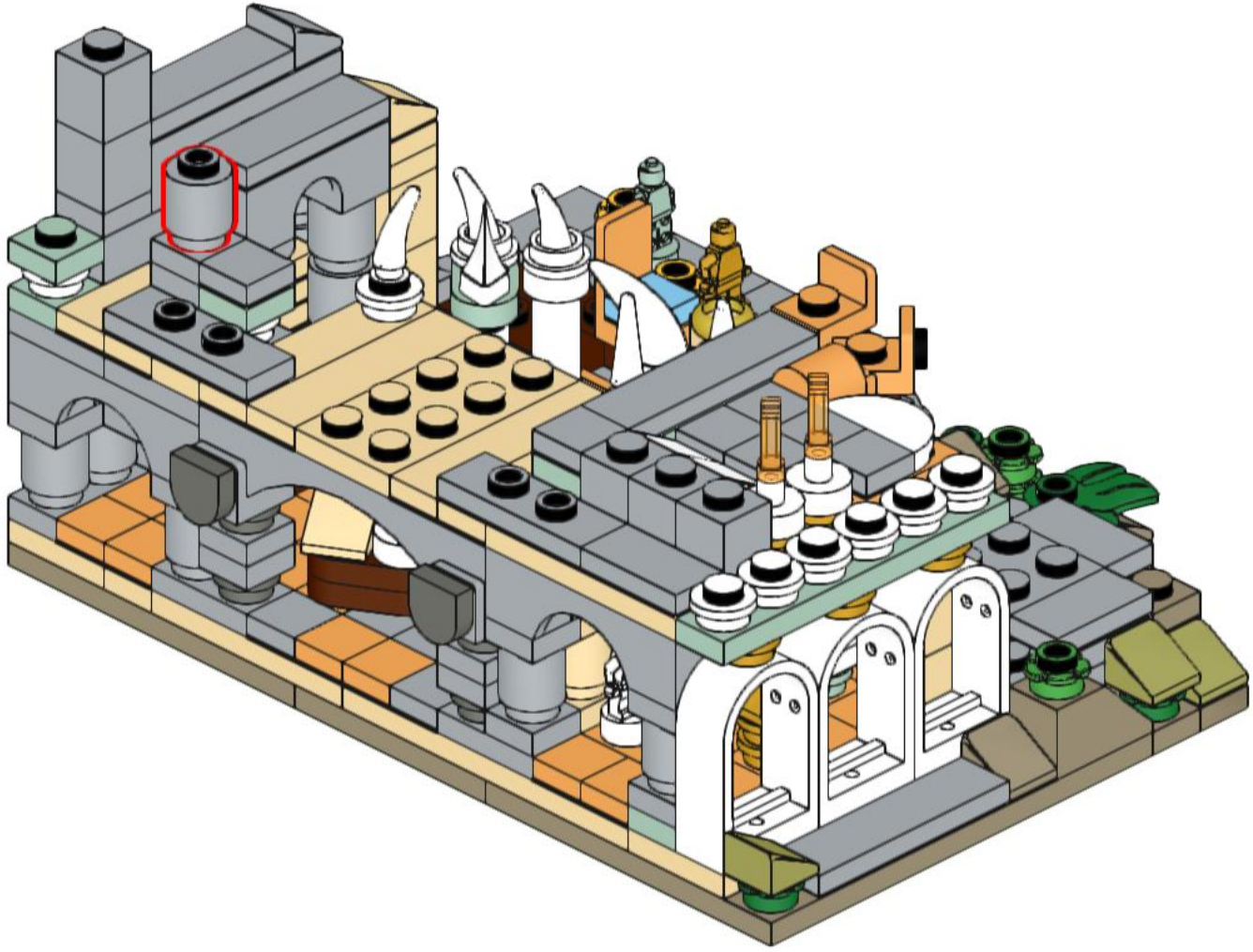

97

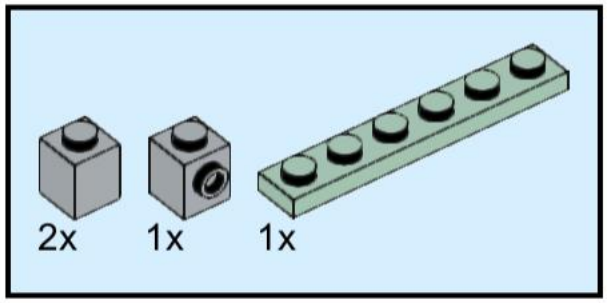

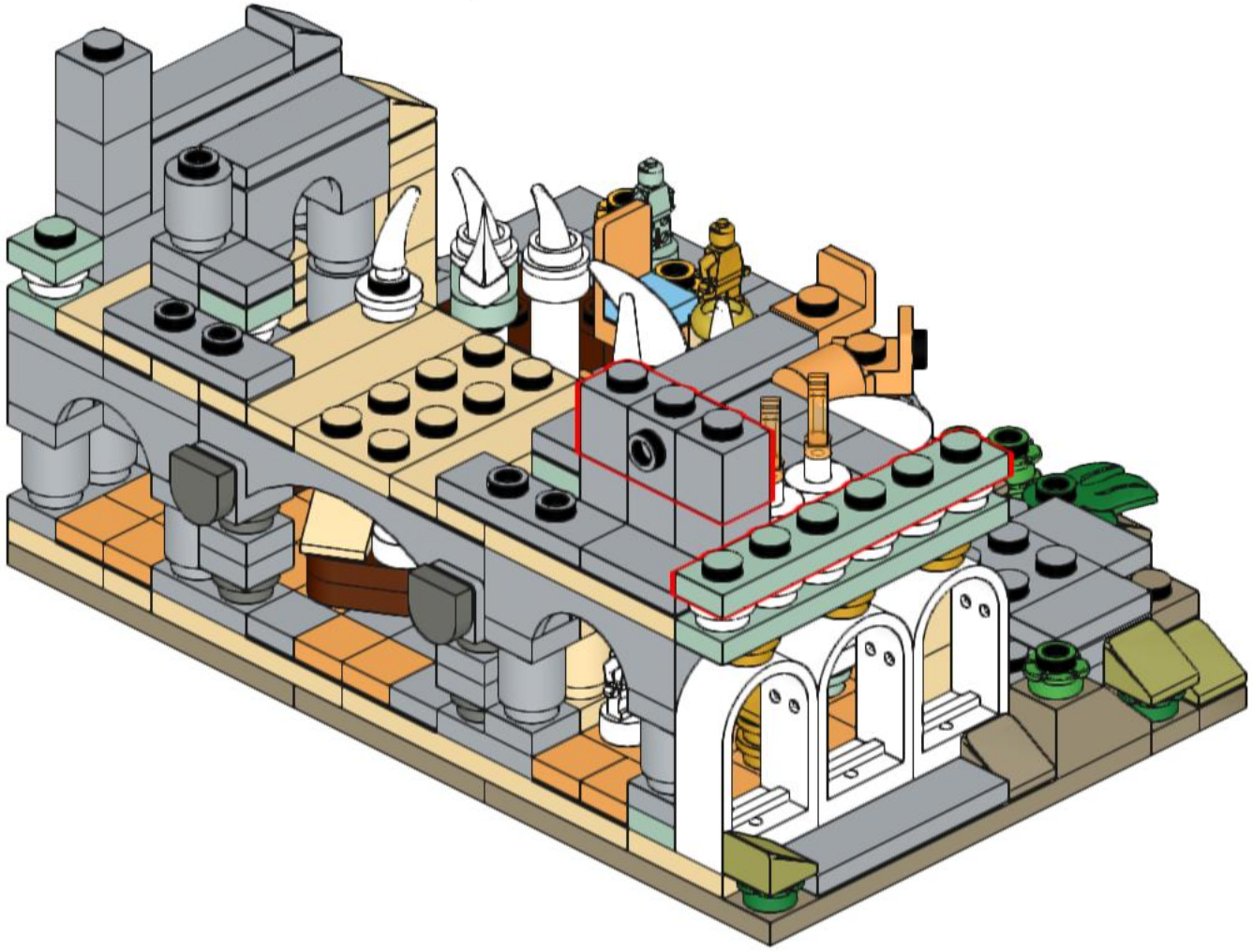

98

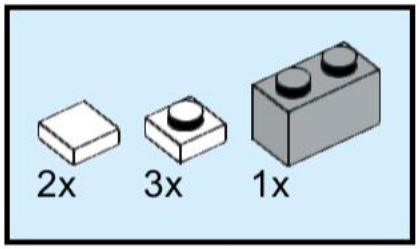

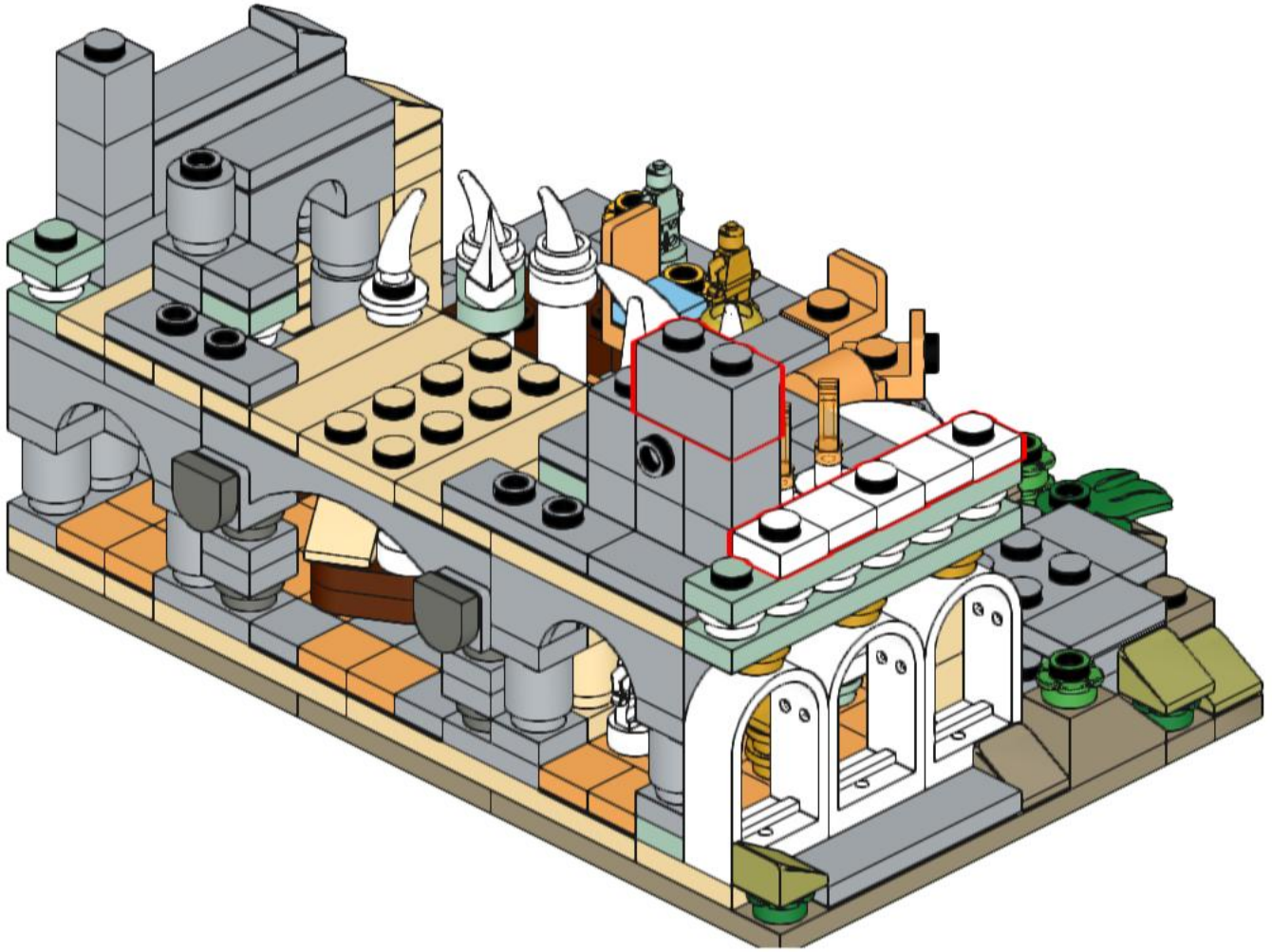

99

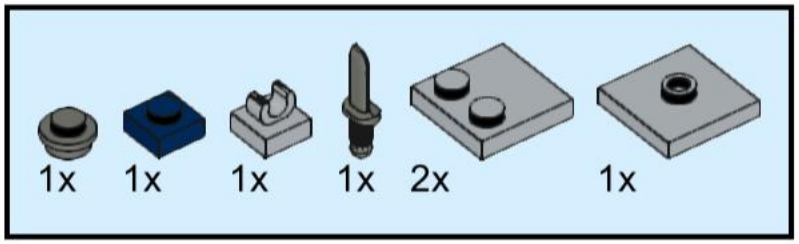

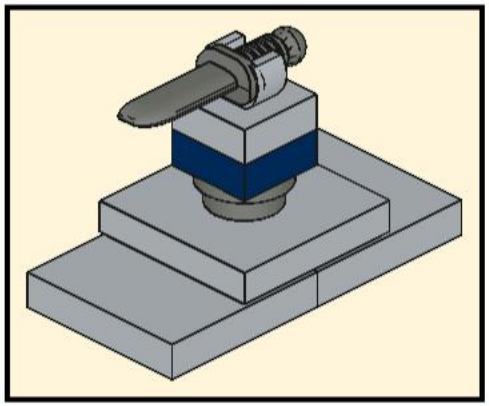

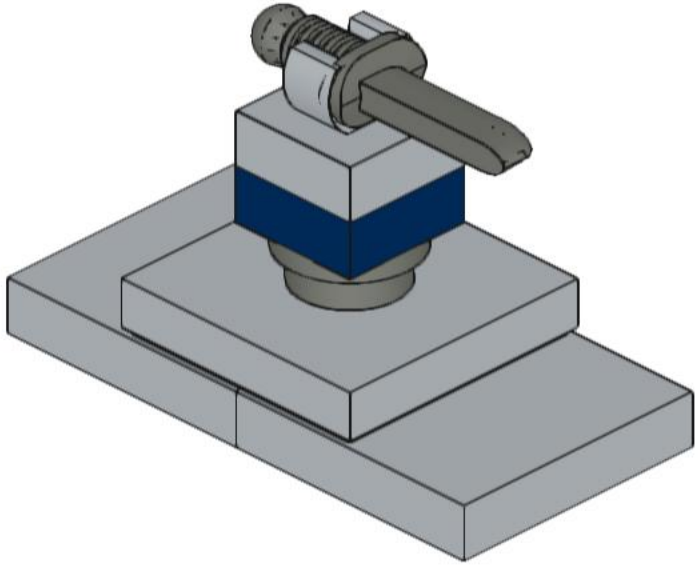

100

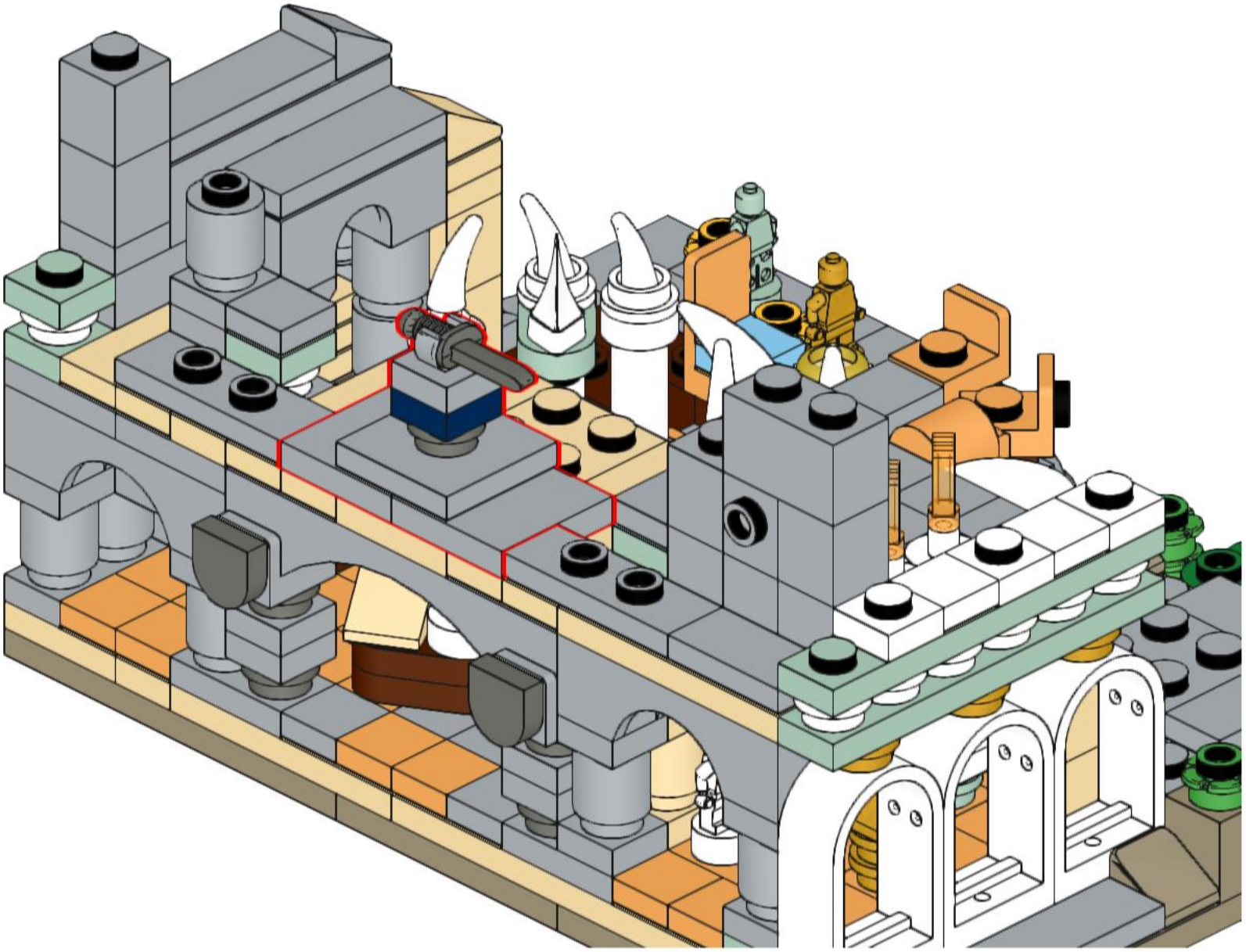

101

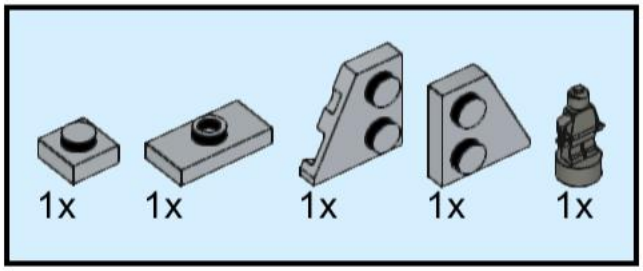

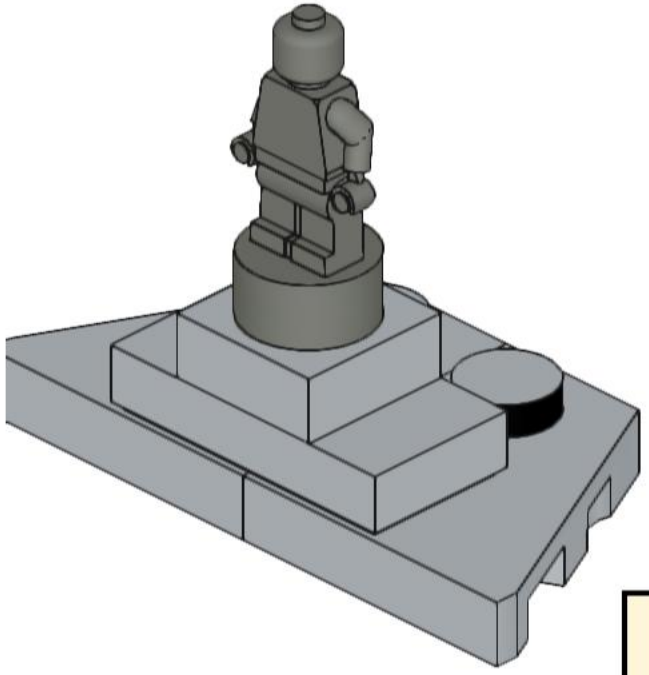

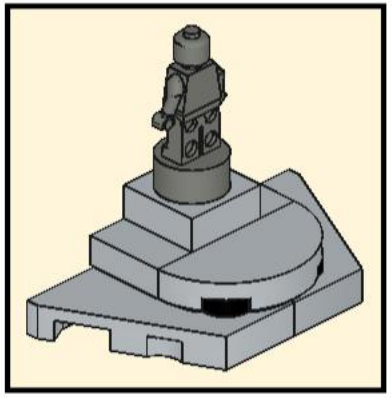

102

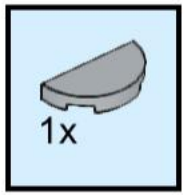

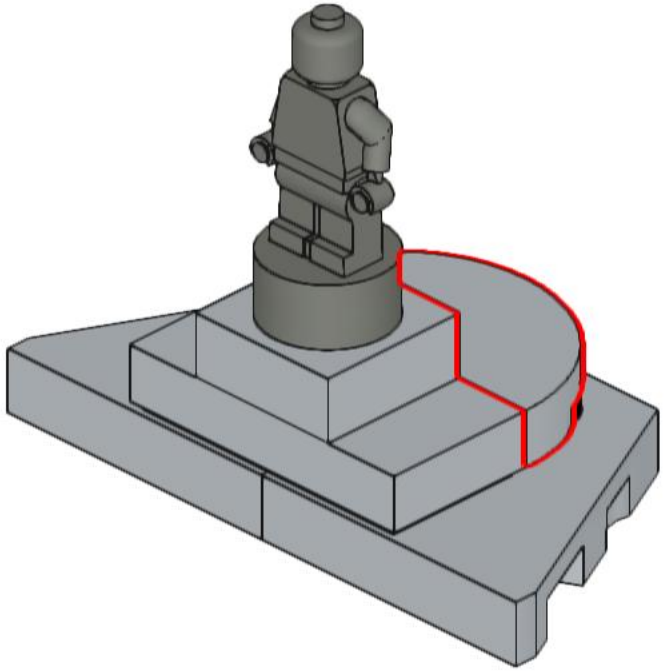

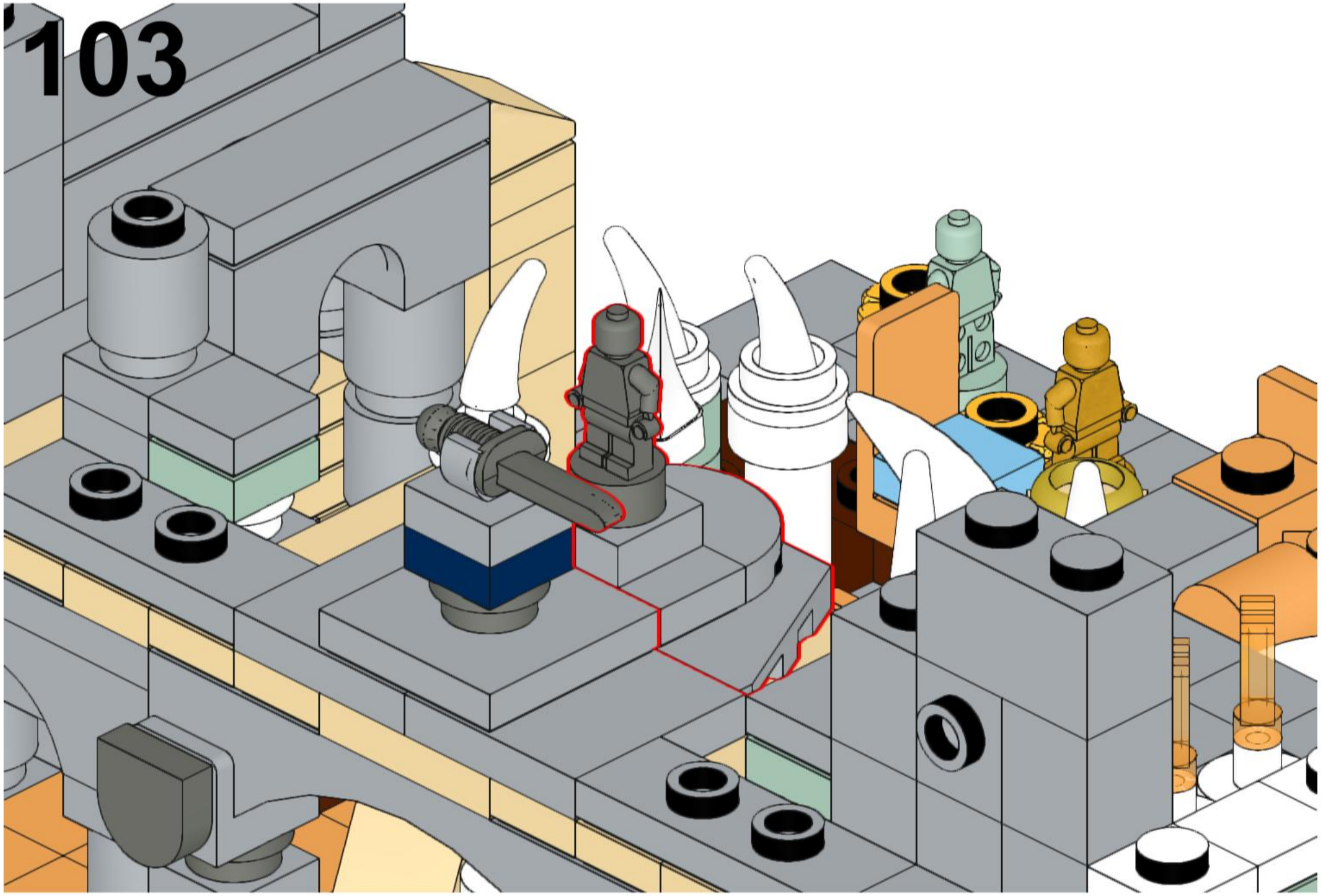
103

104

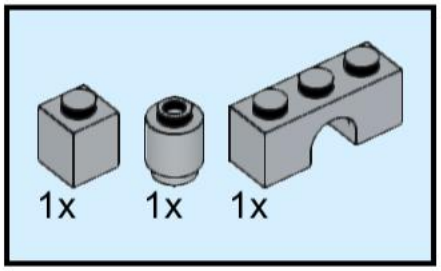

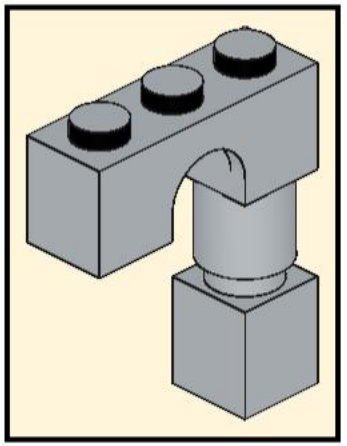

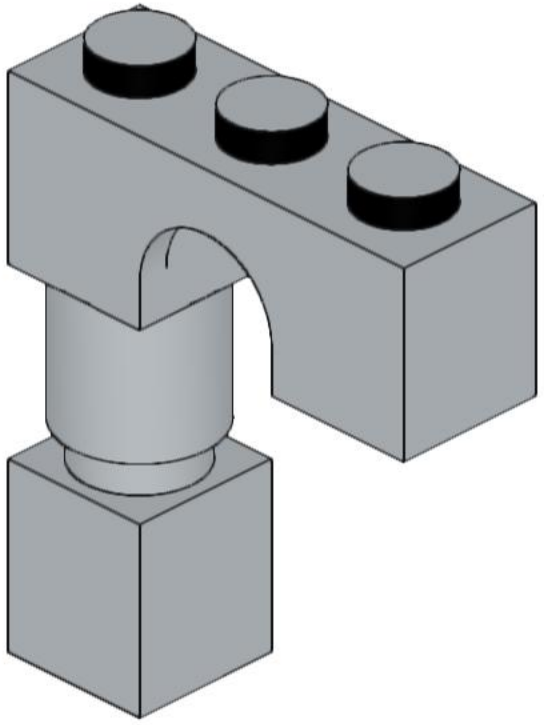

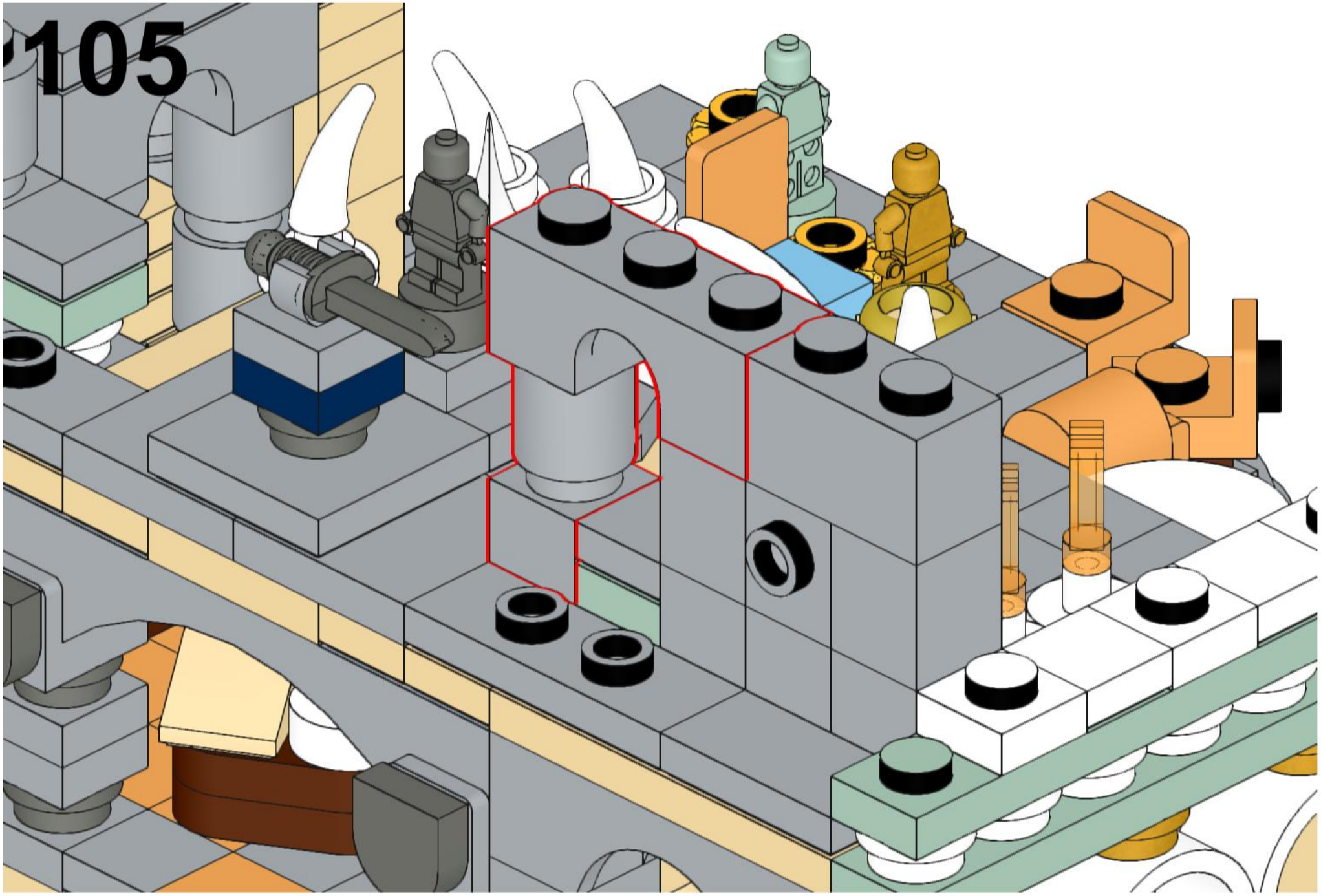
105

106

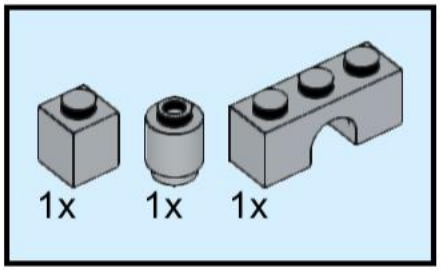

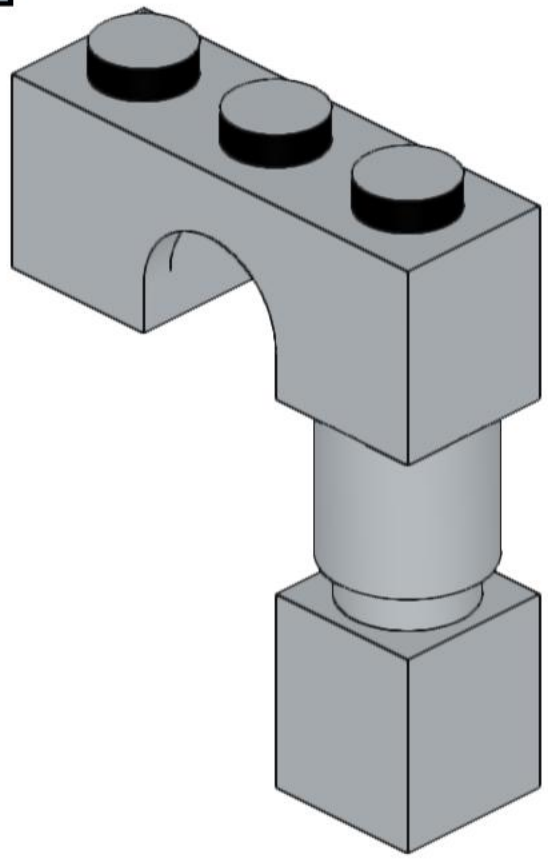

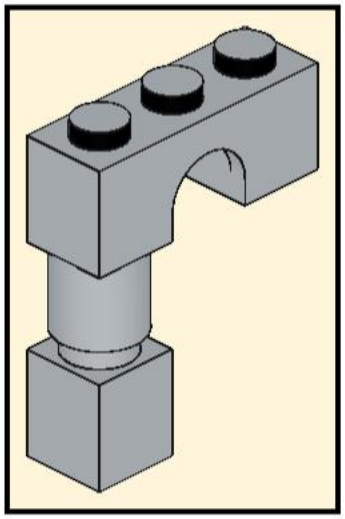

107

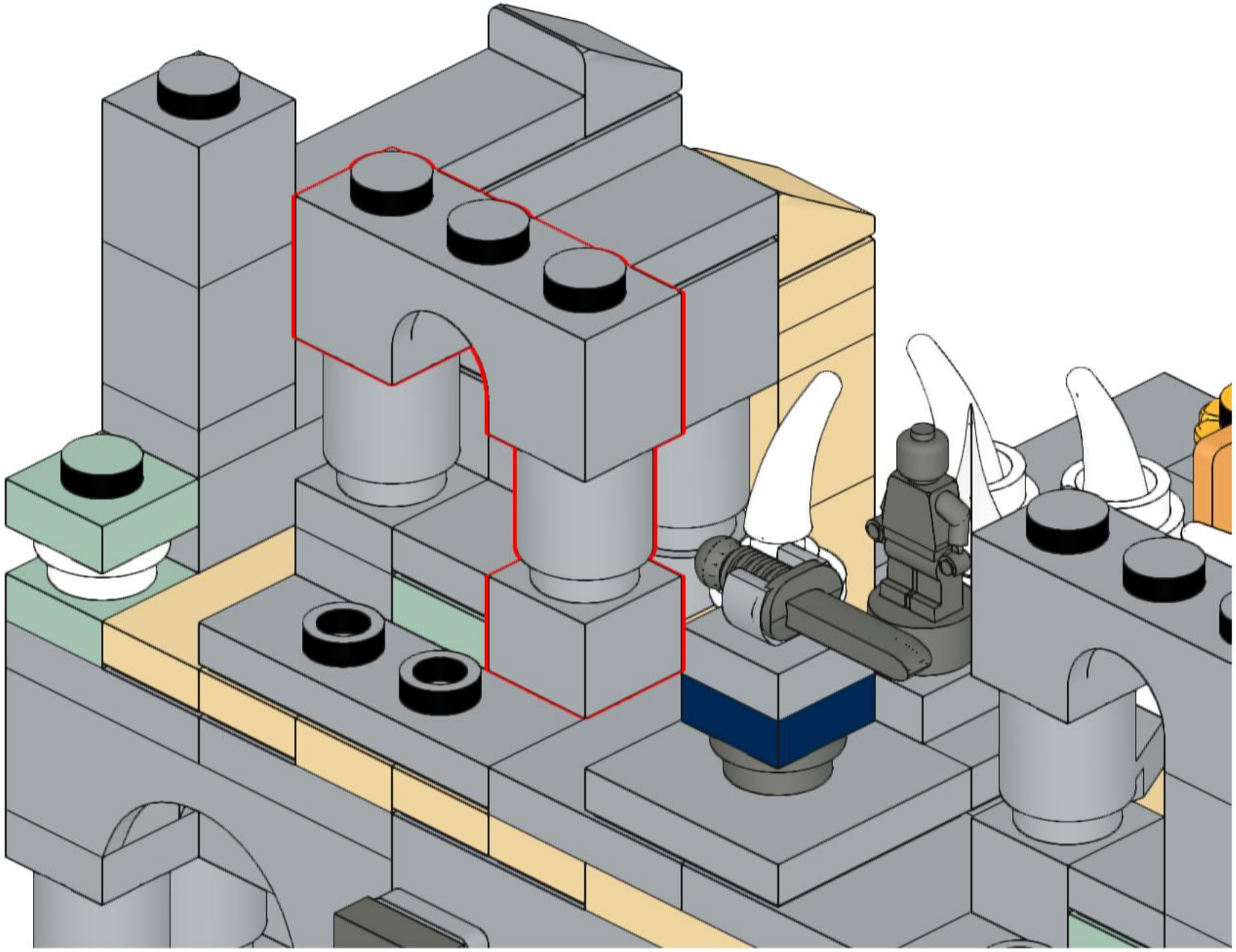

108

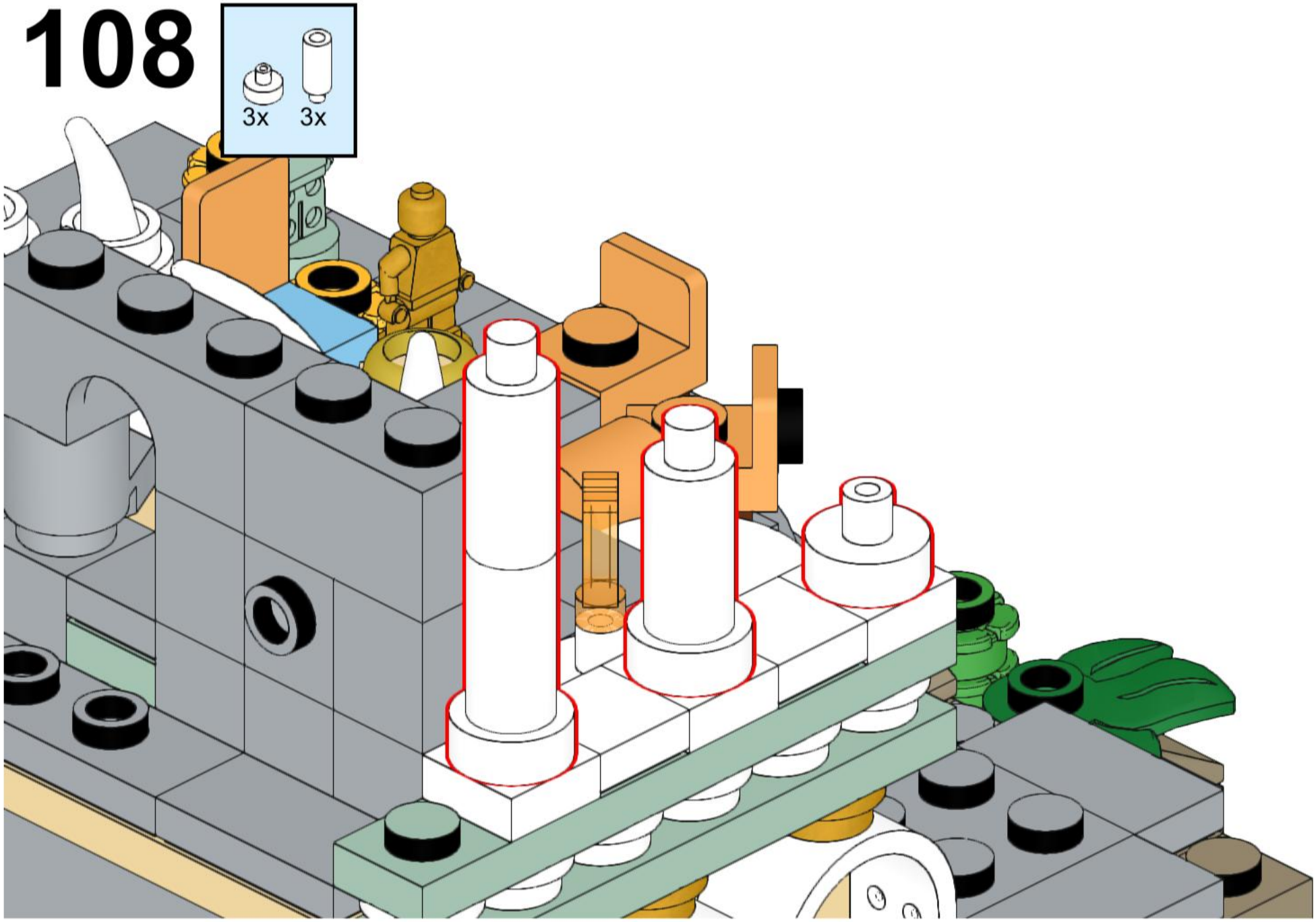

109

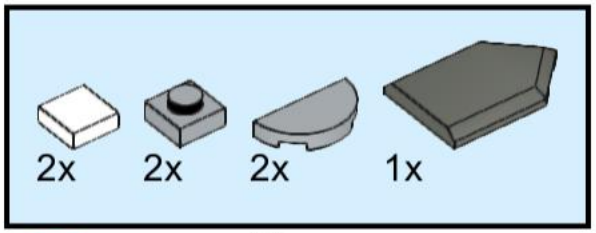

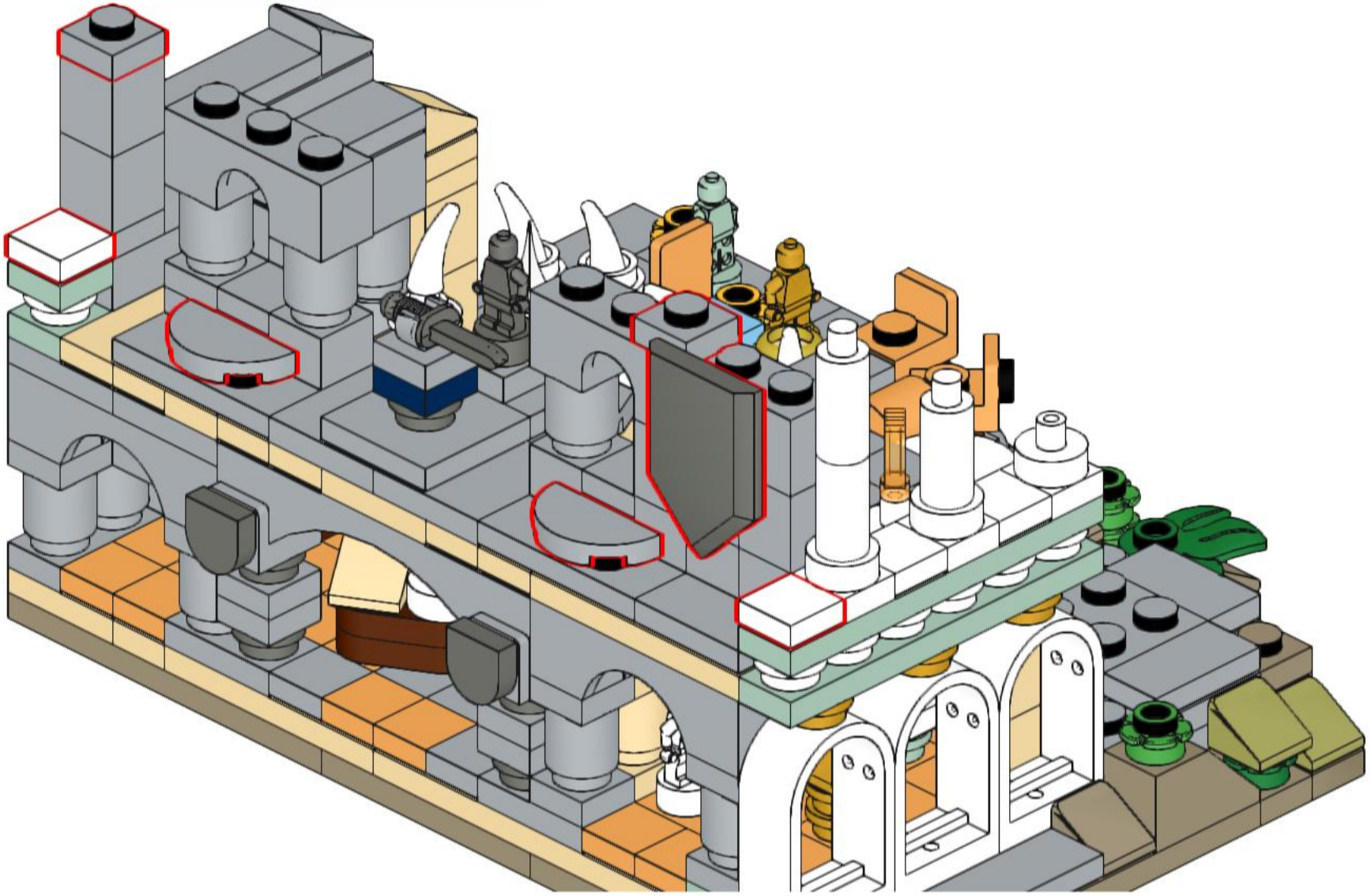

110

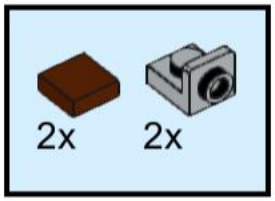

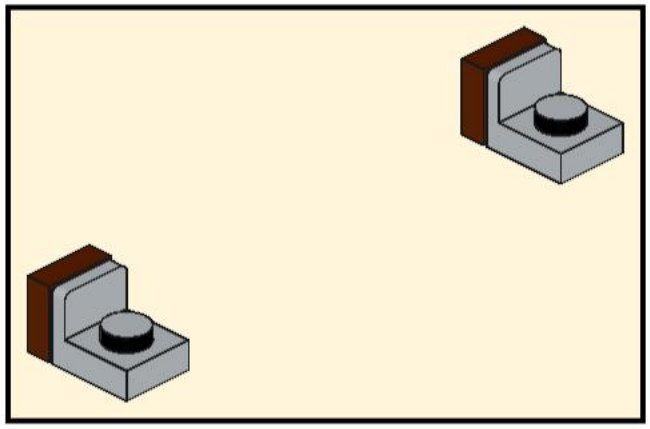

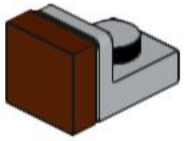

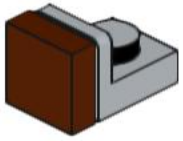

111

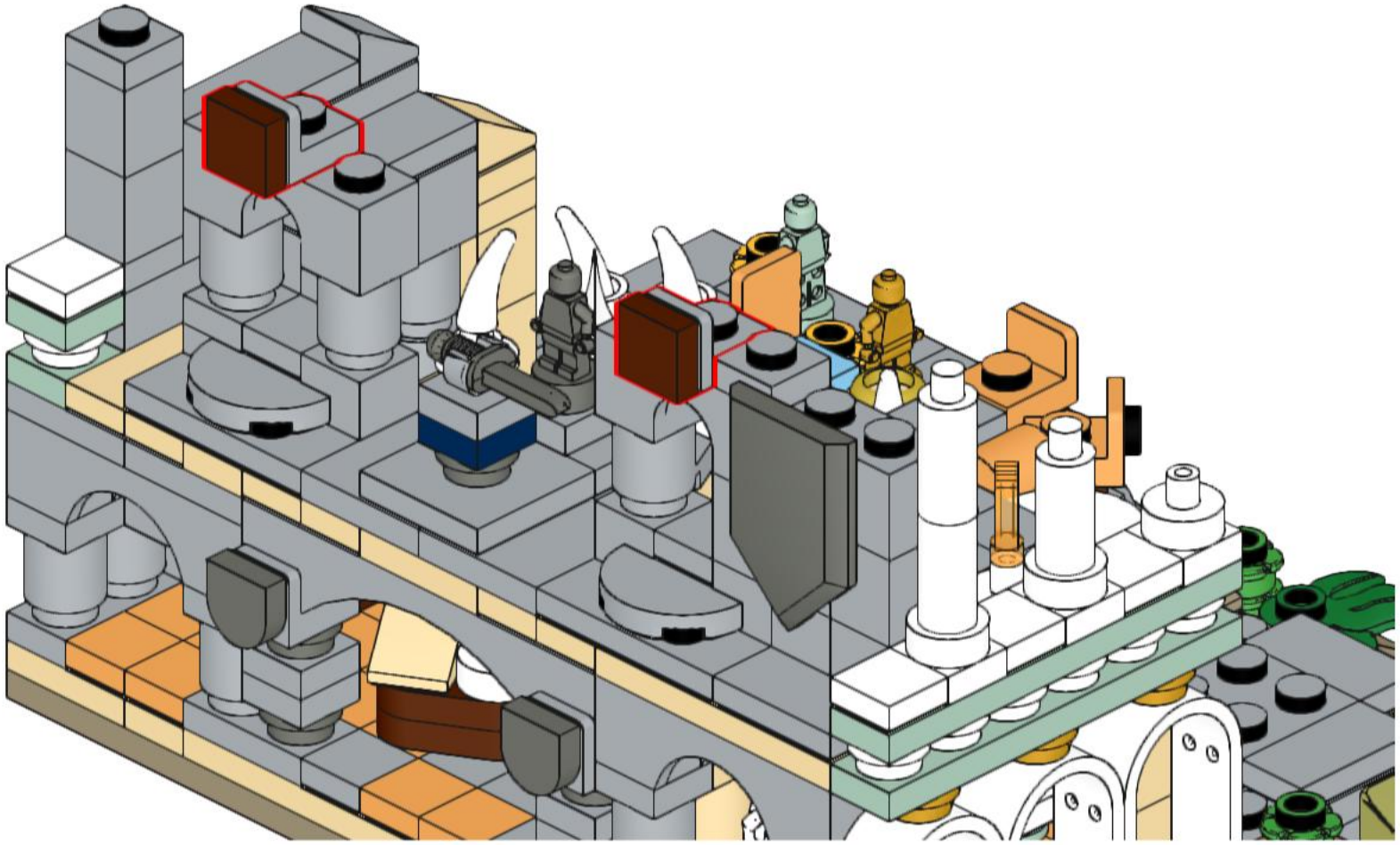

112

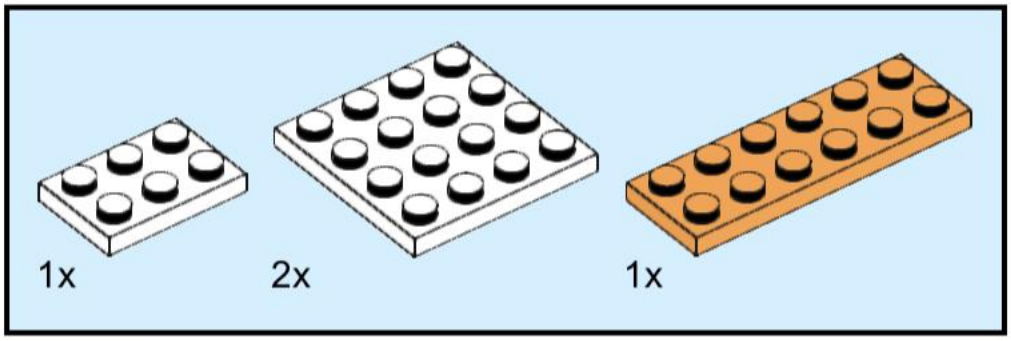

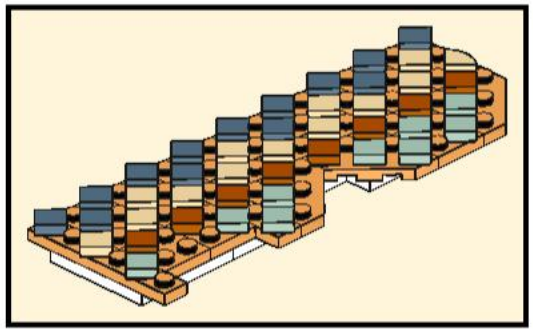

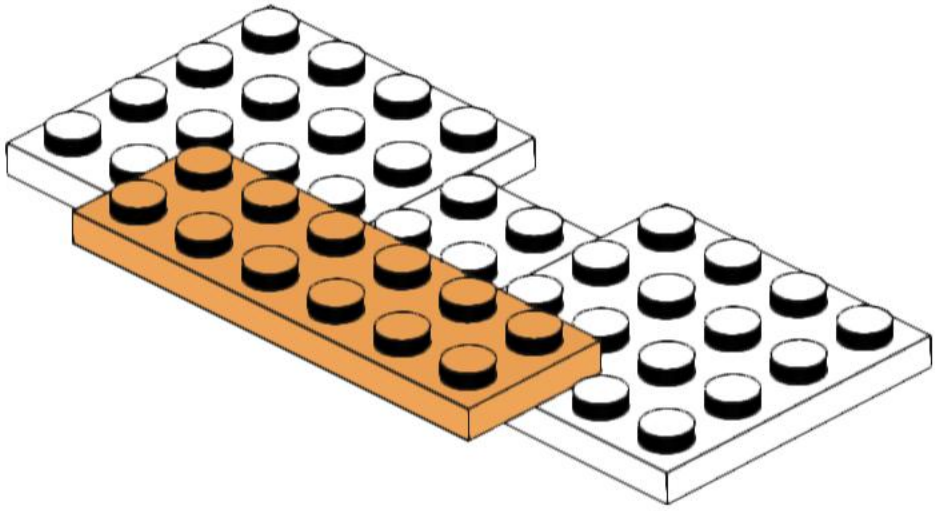

113

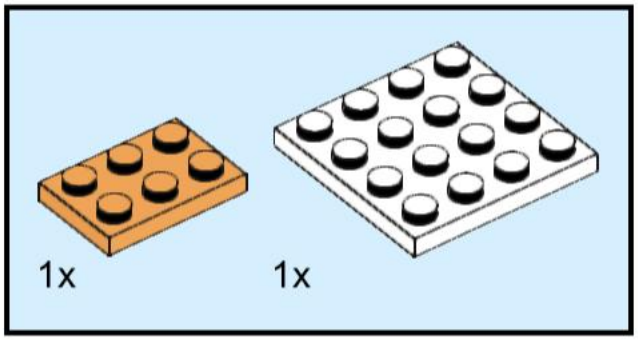

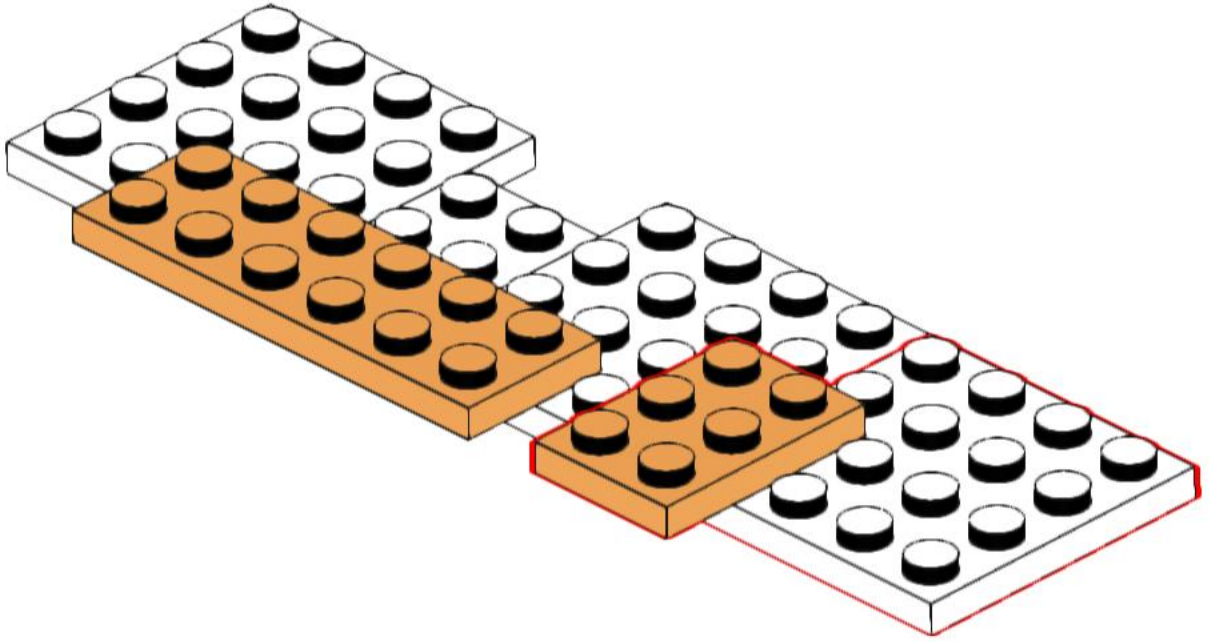

114

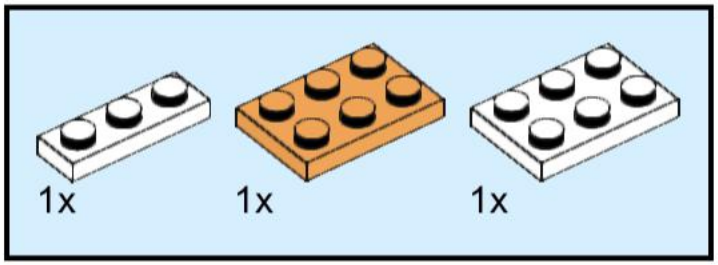

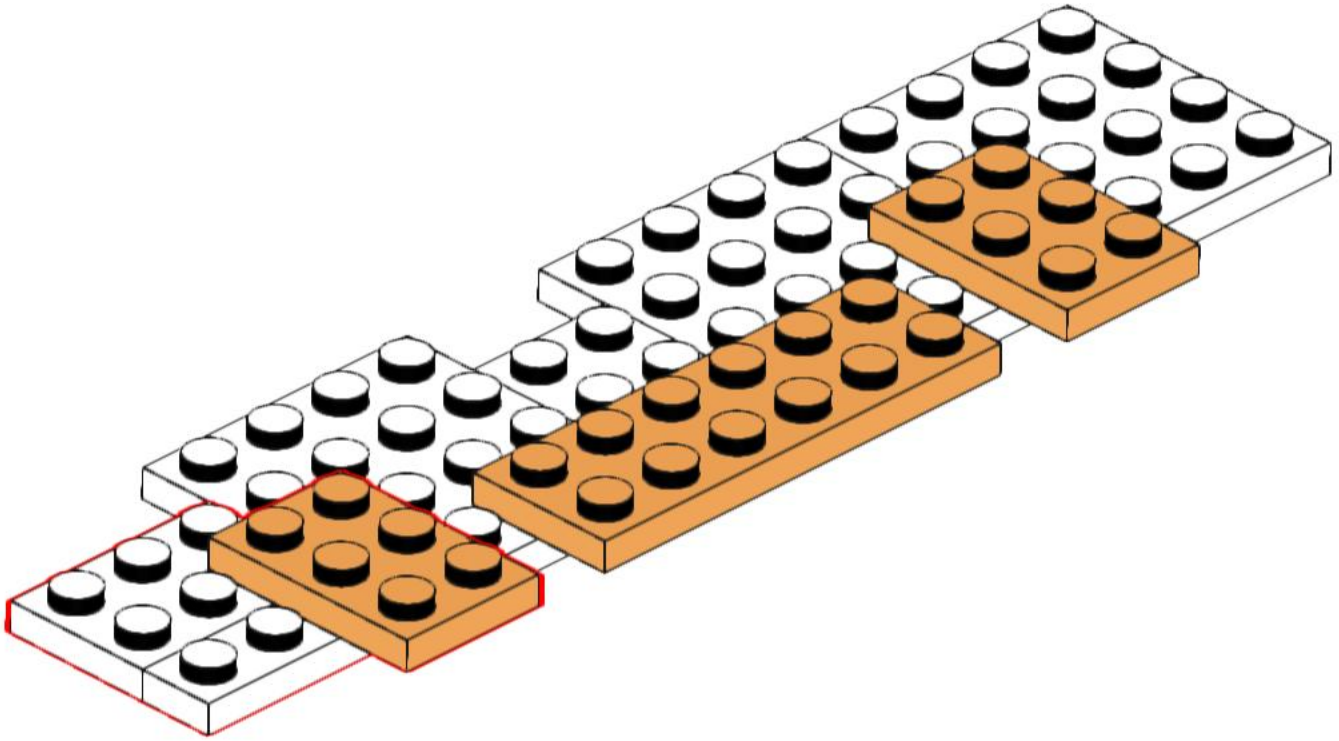

115

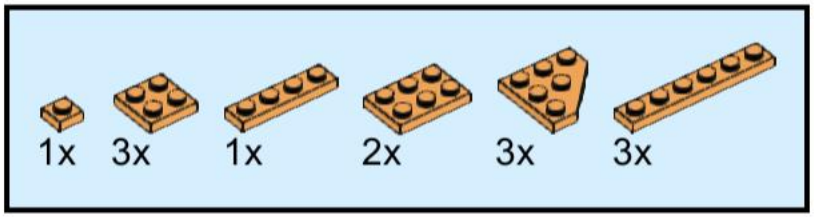

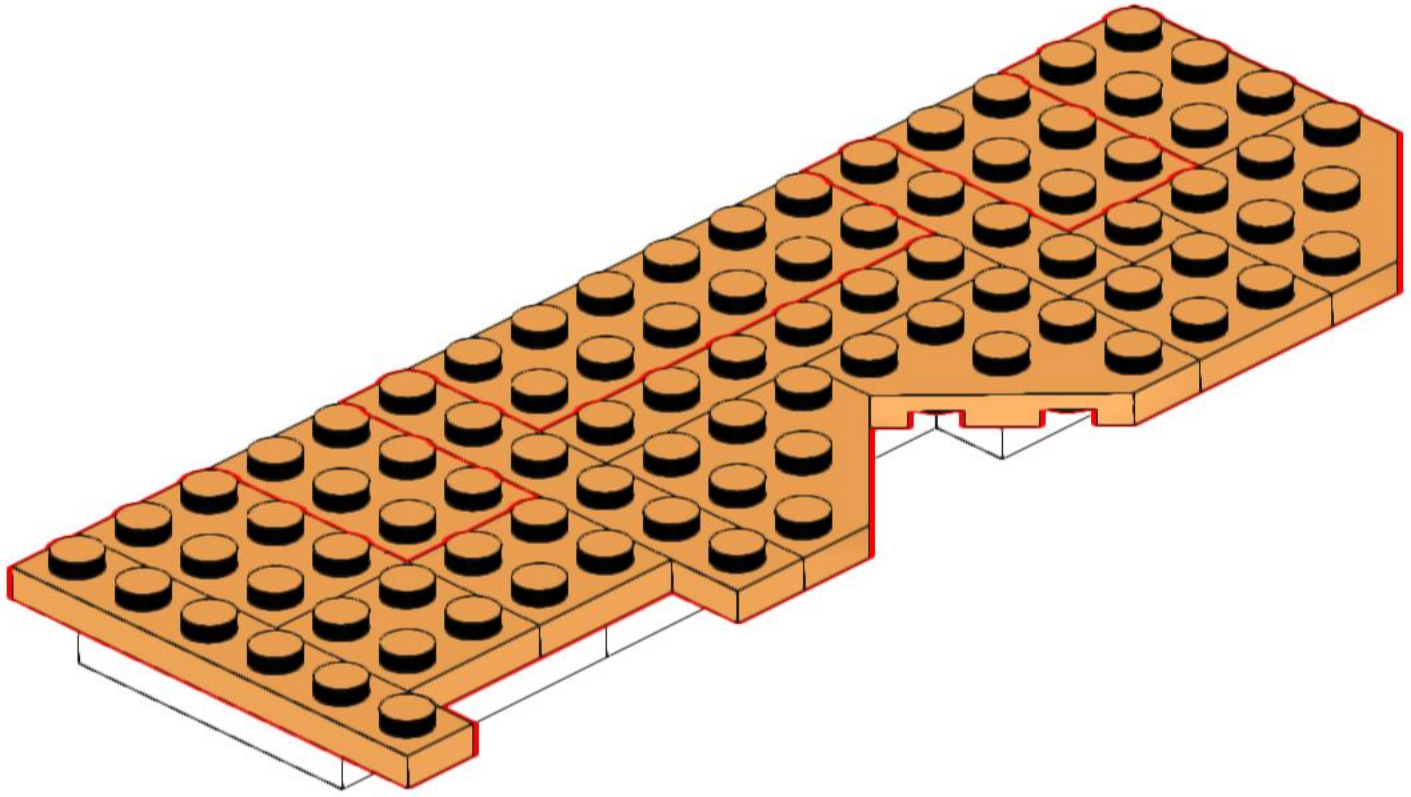

116

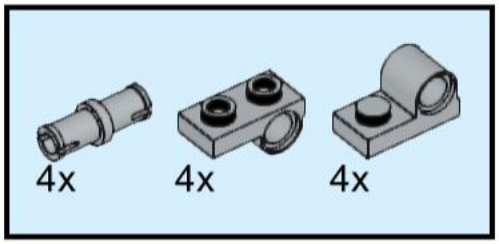

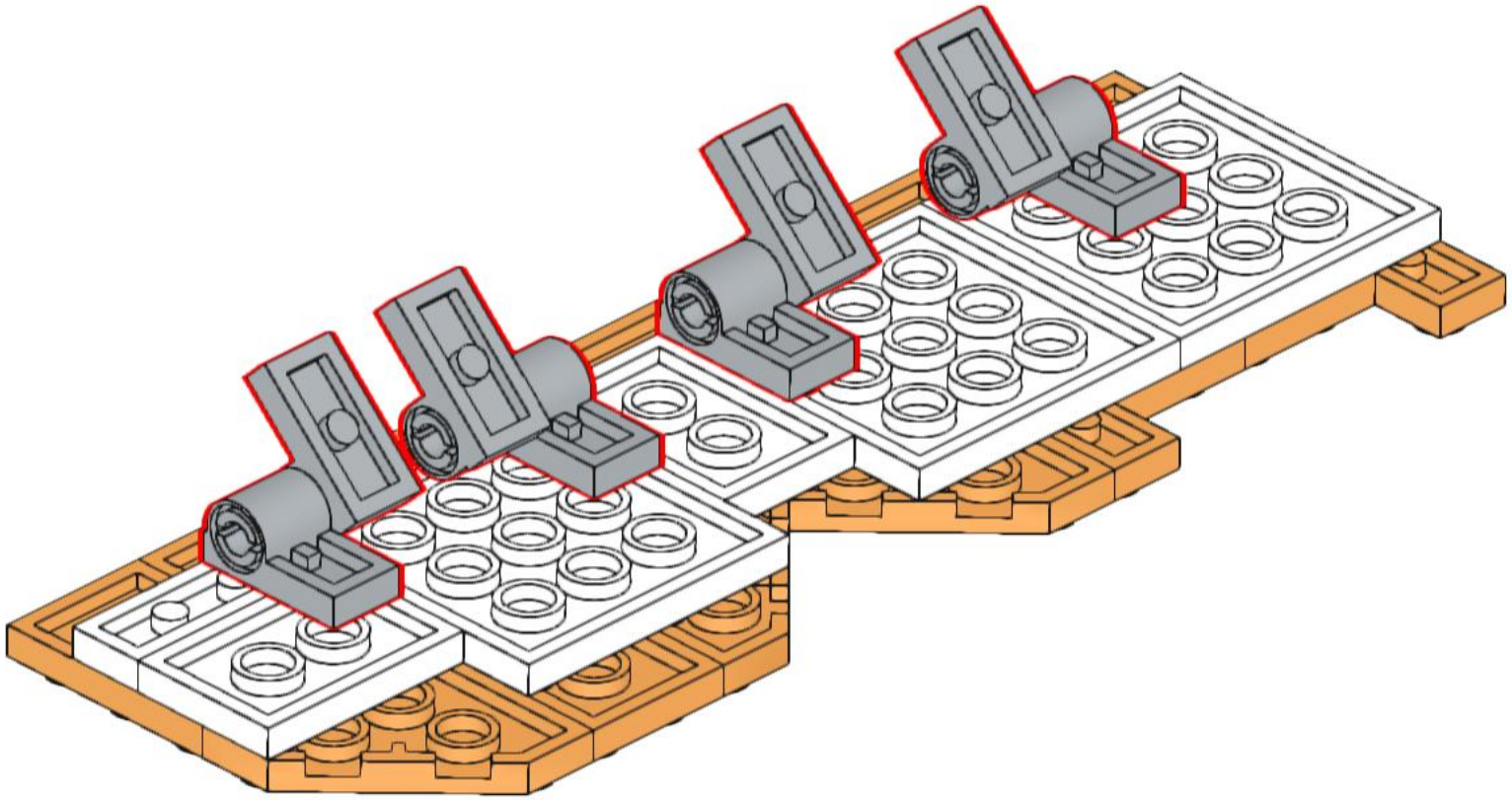

117

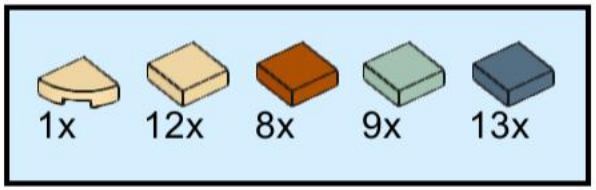

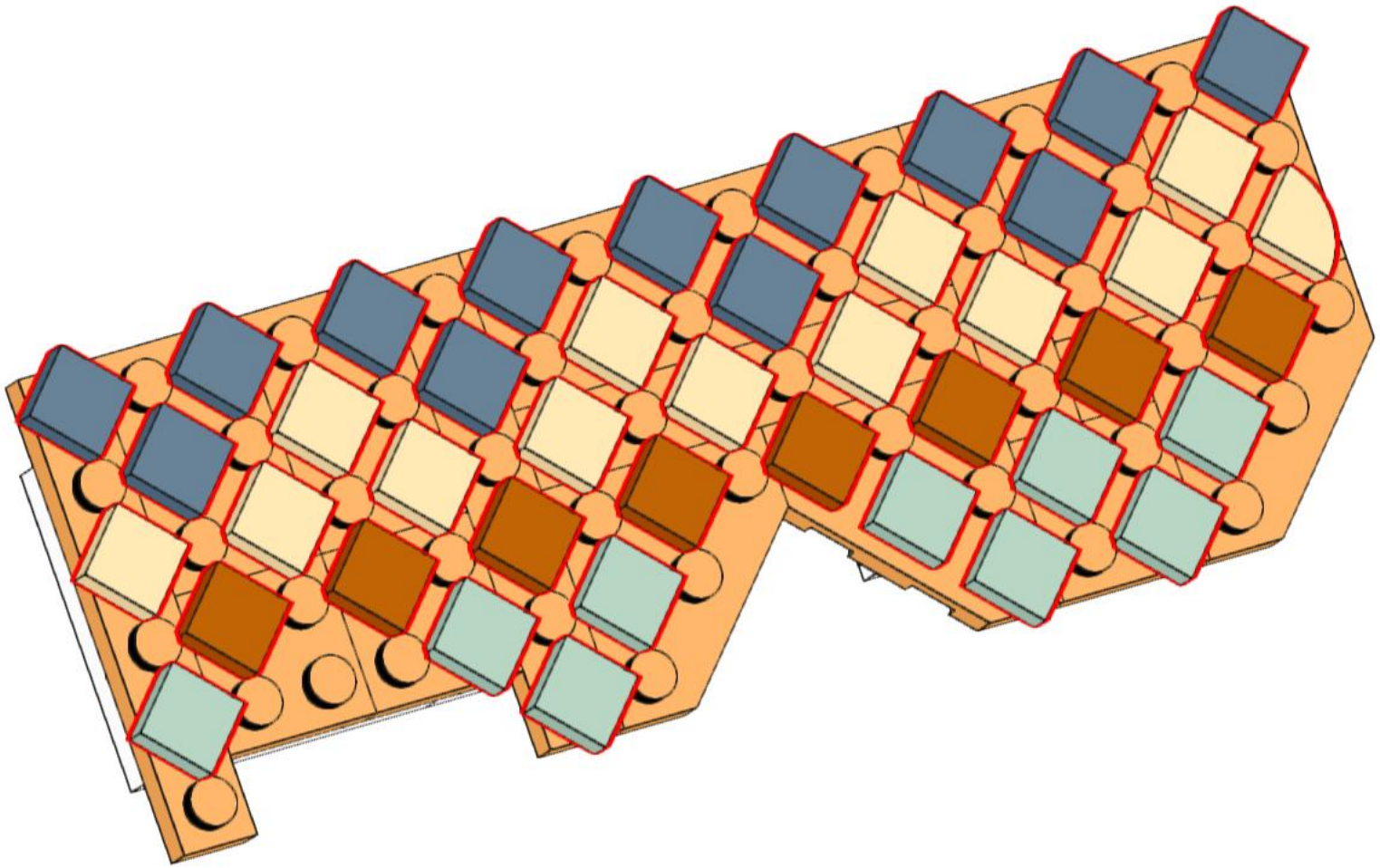

118

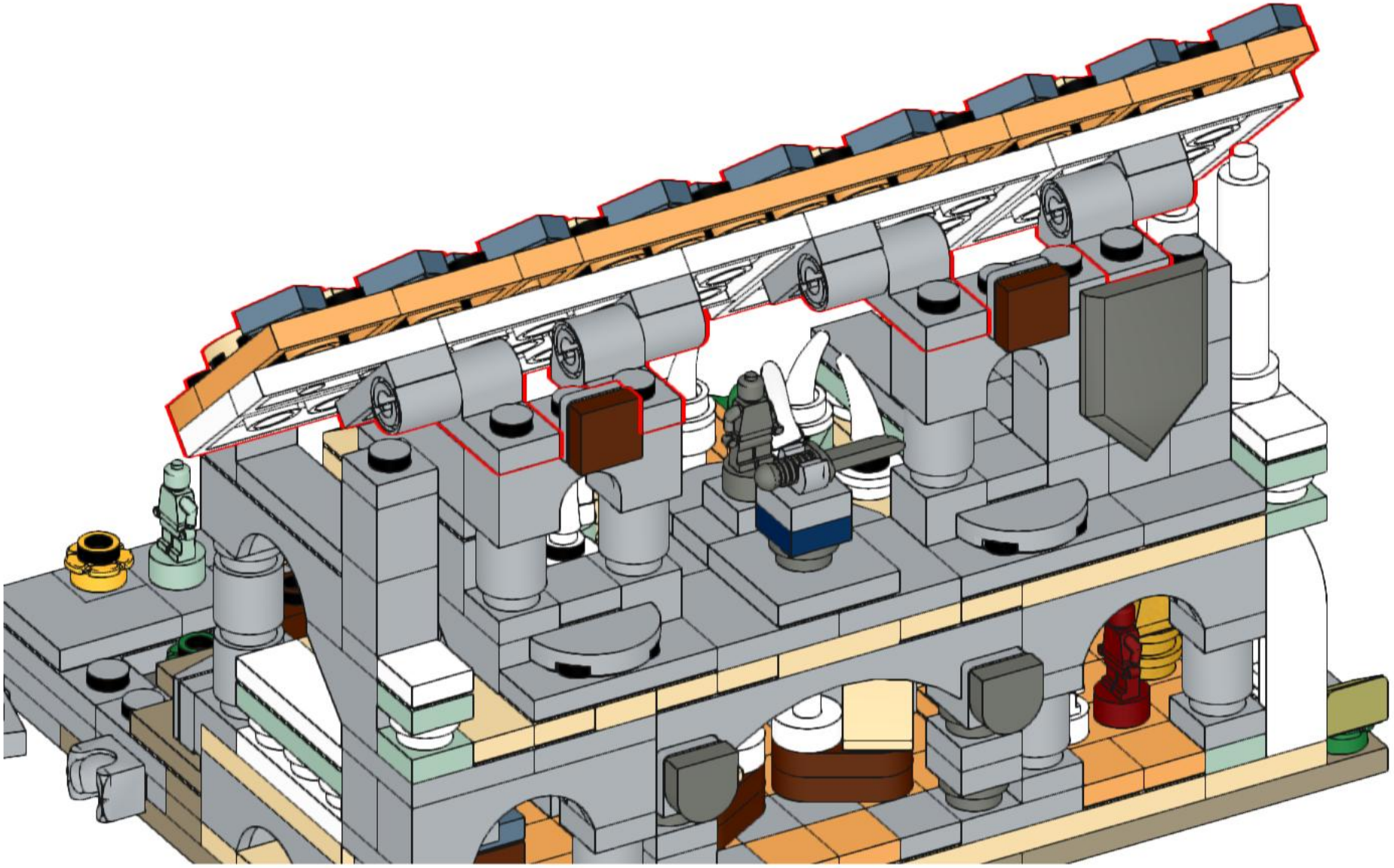

119

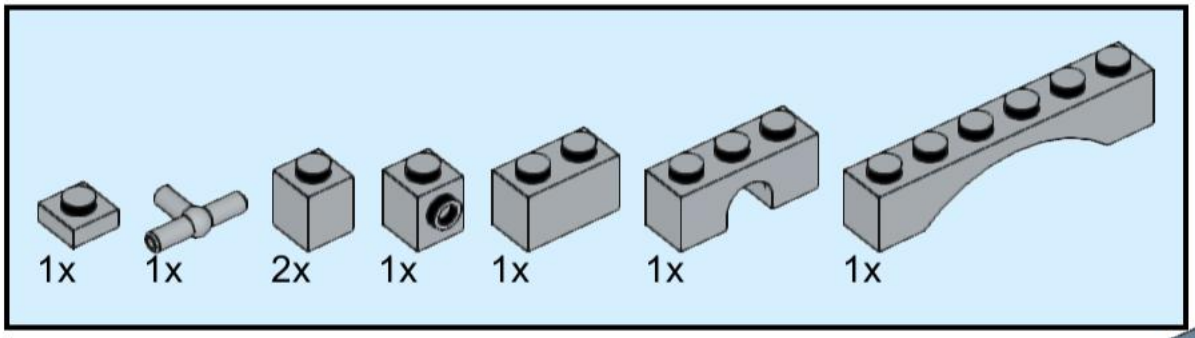

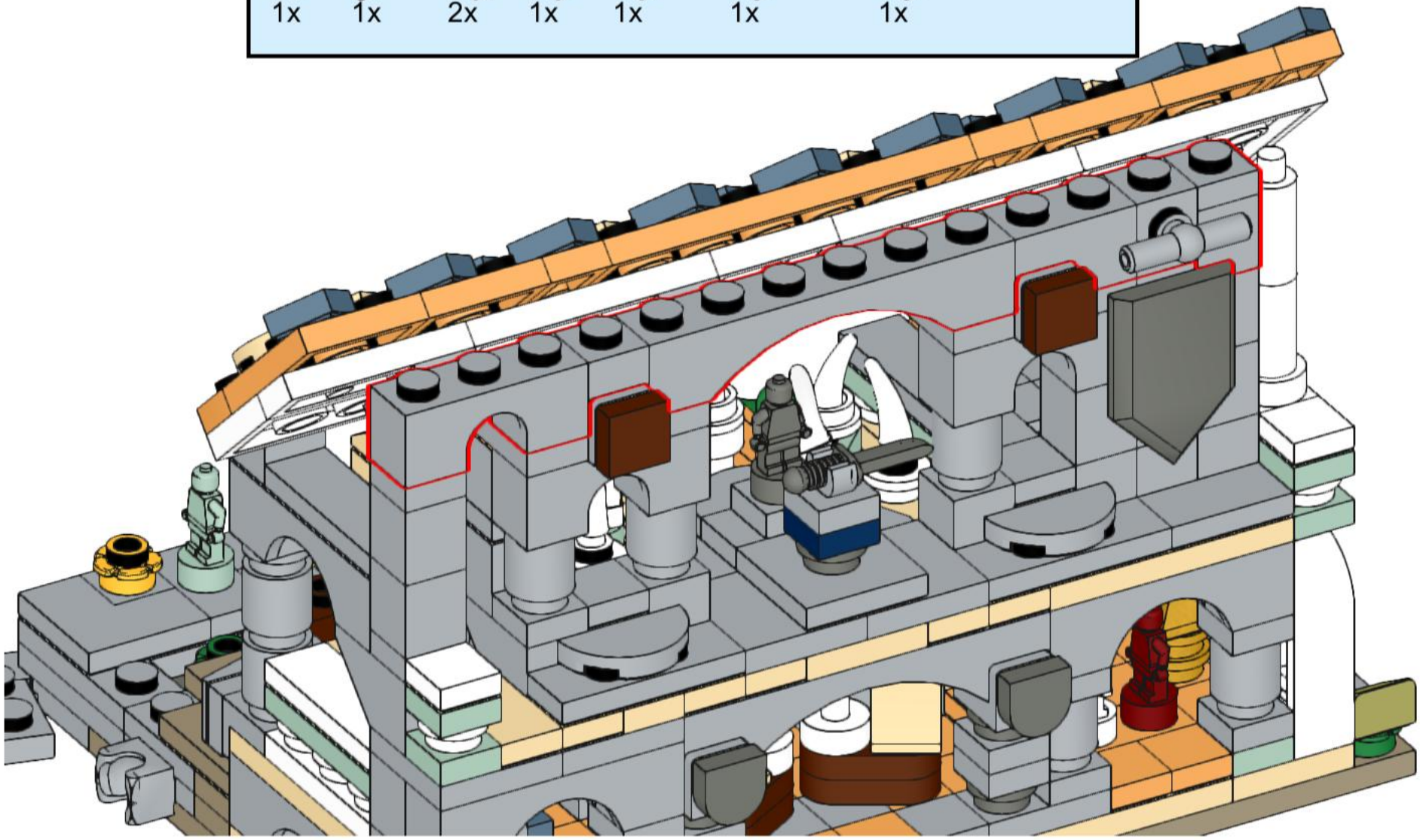

120

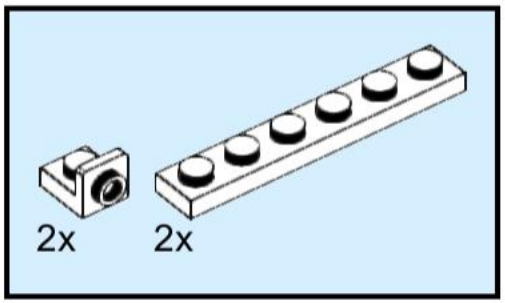

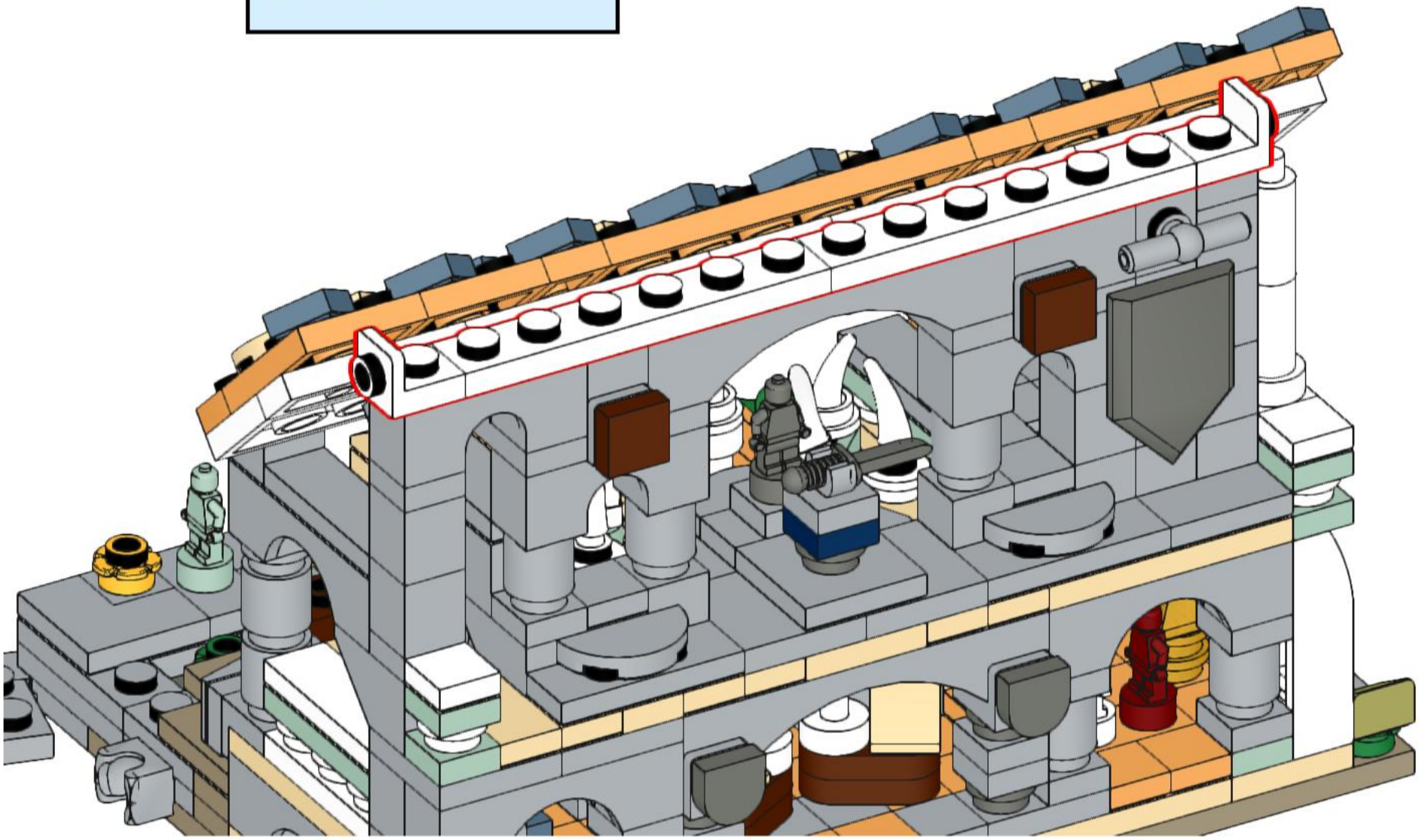

121

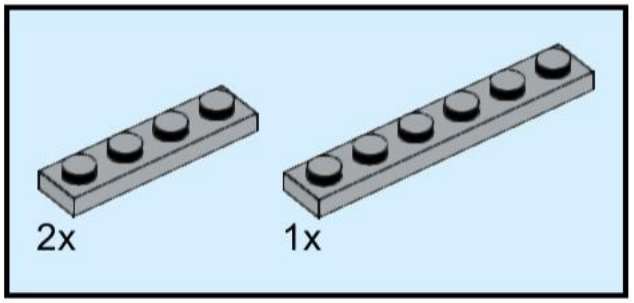

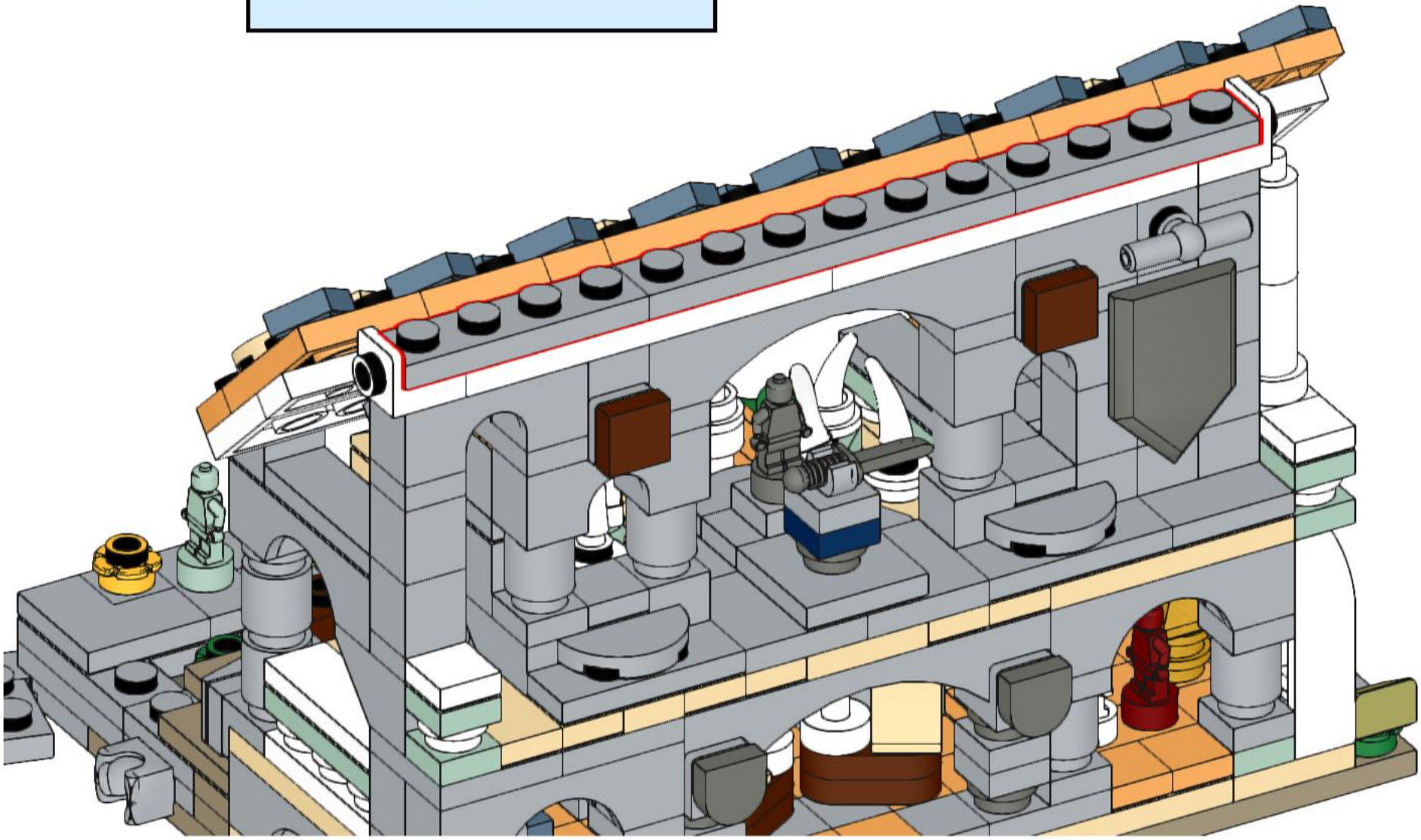

122

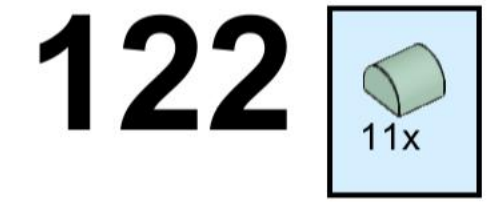

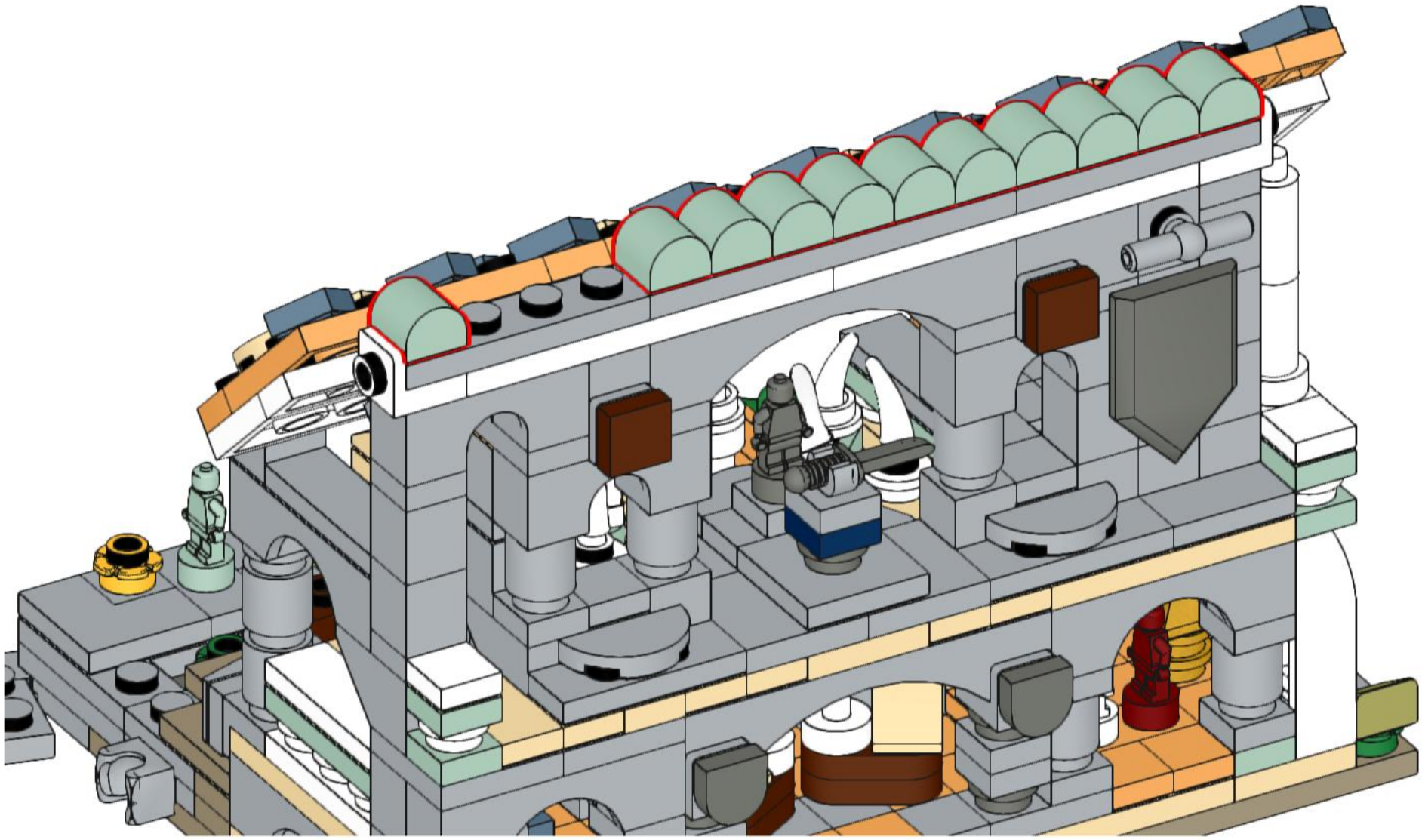

123

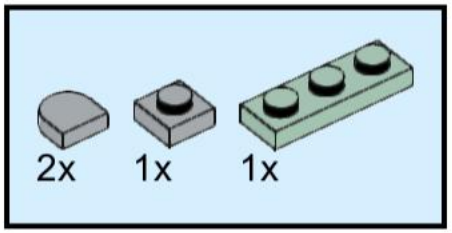

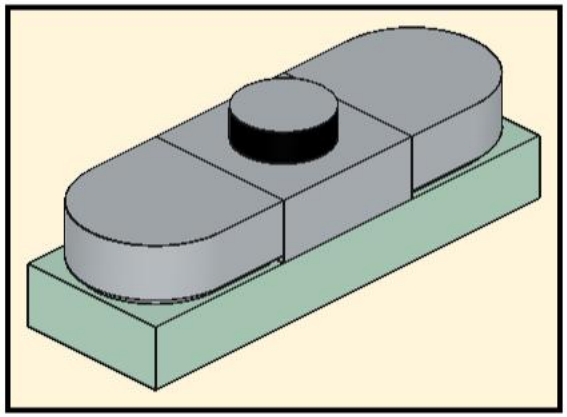

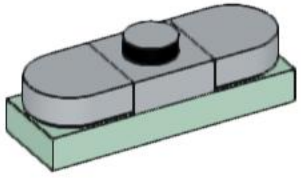

124

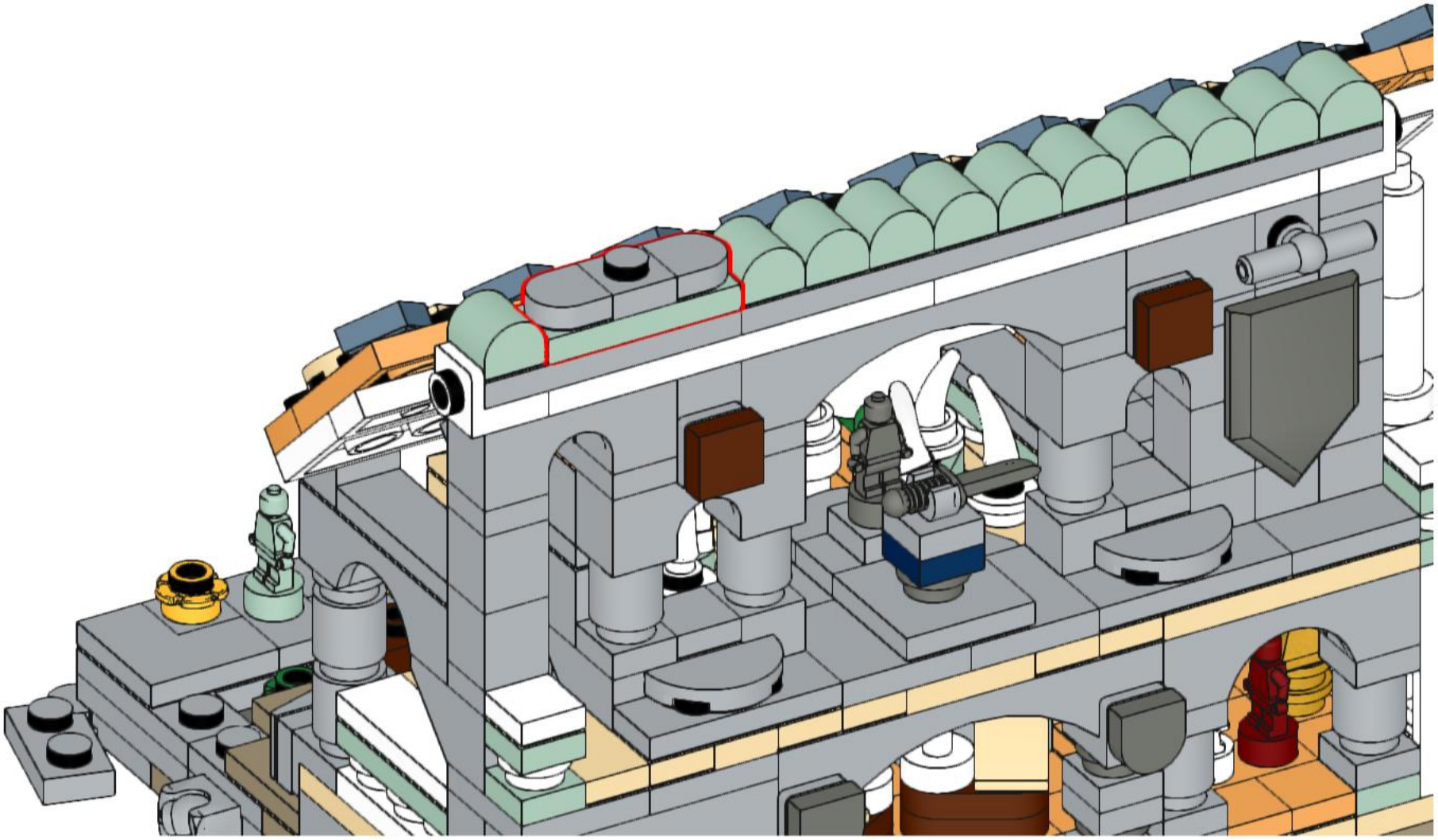

125

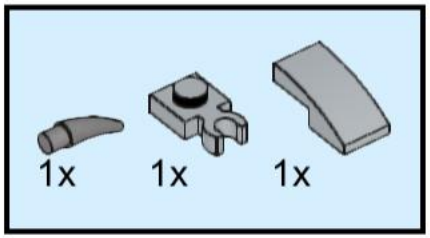

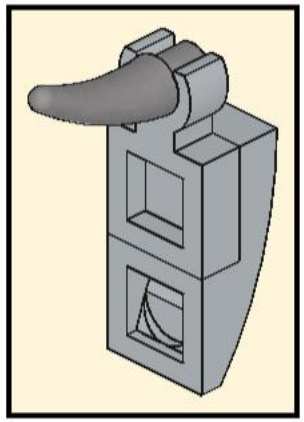

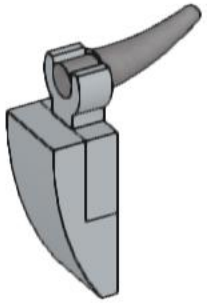

126

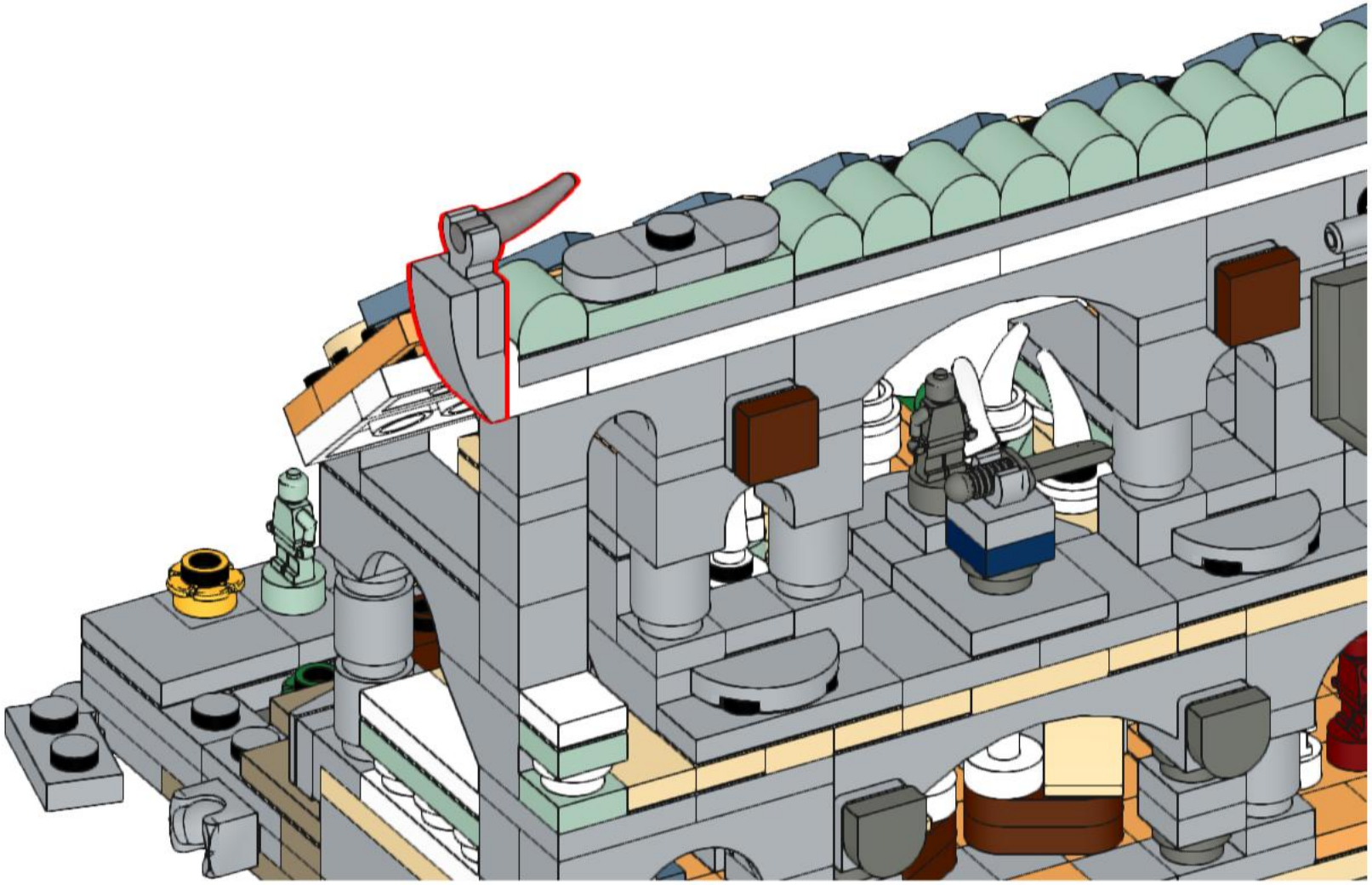

127

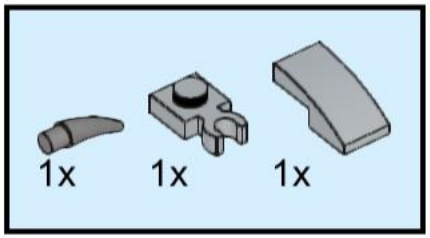

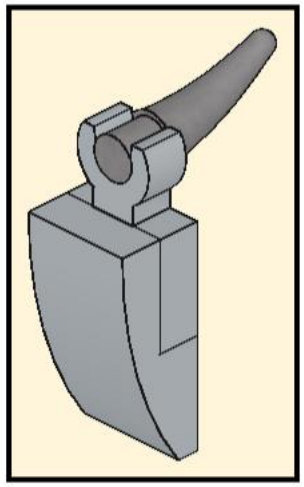

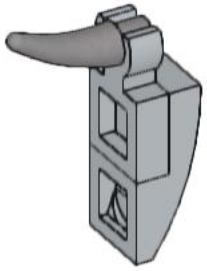

128

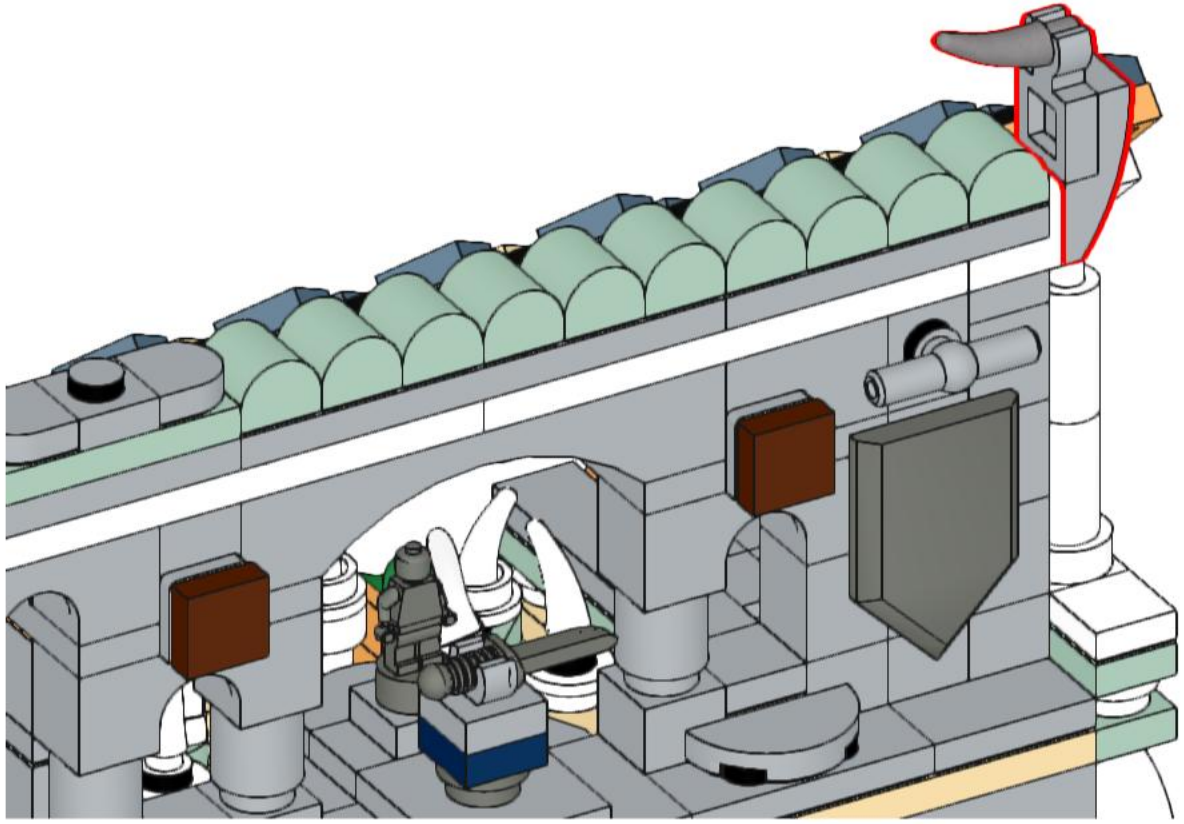

129

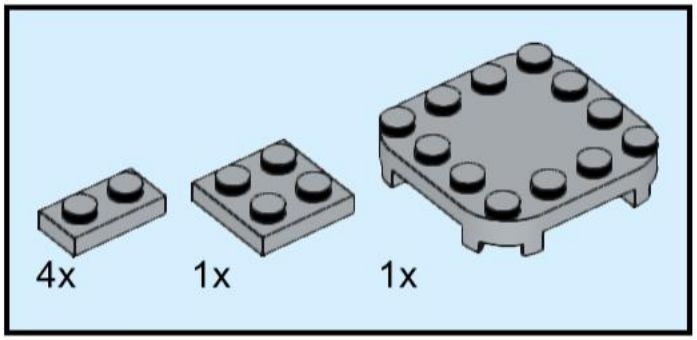

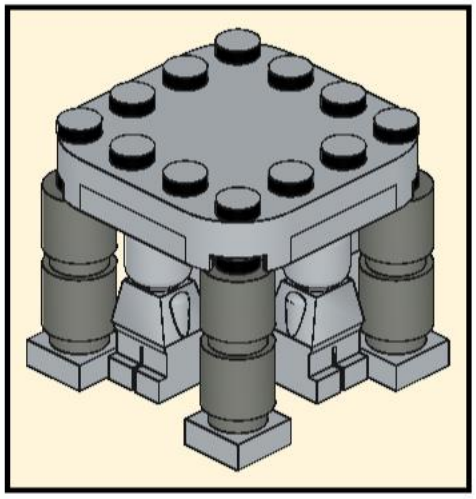

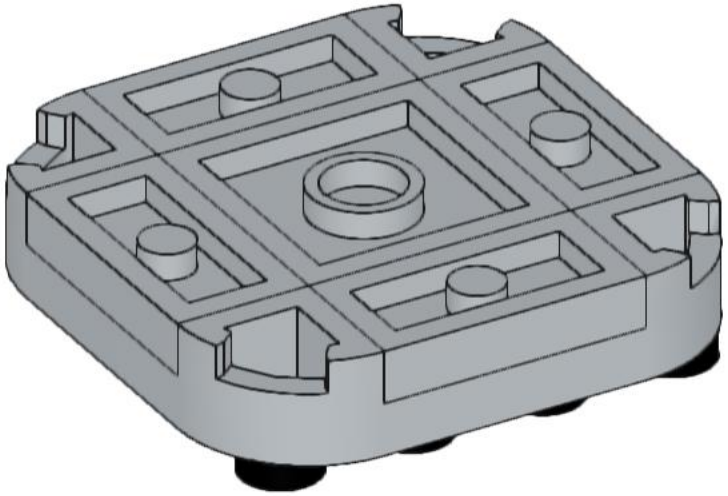

130

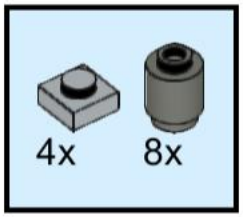

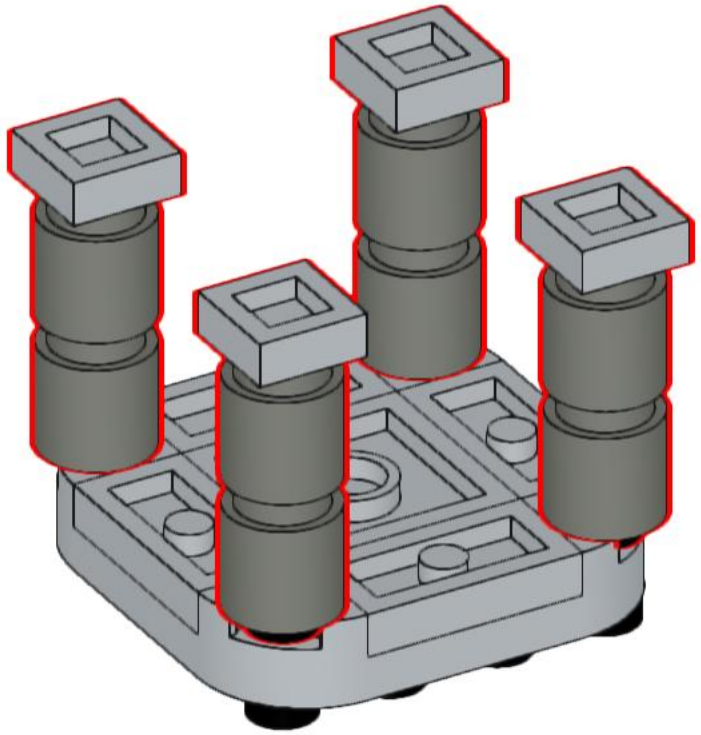

131

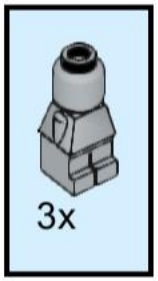

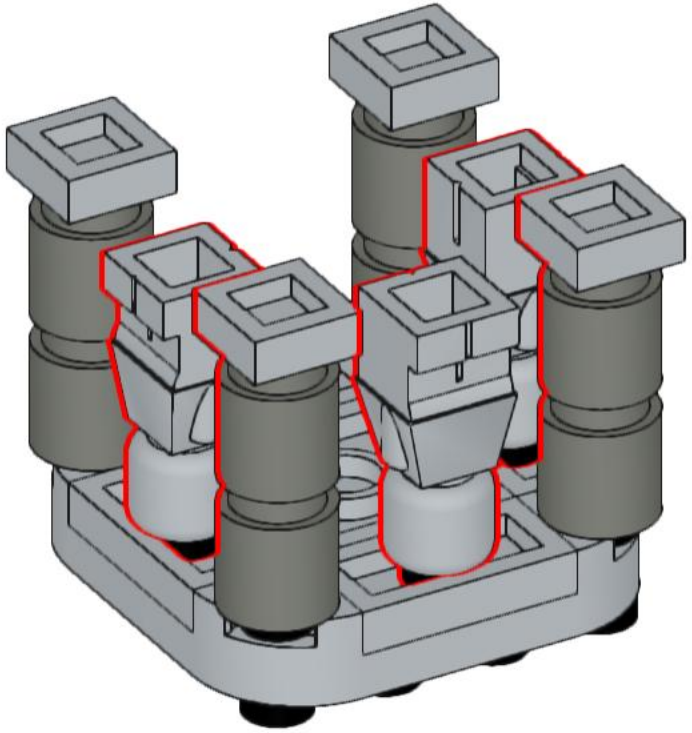

132

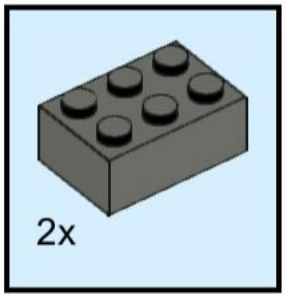

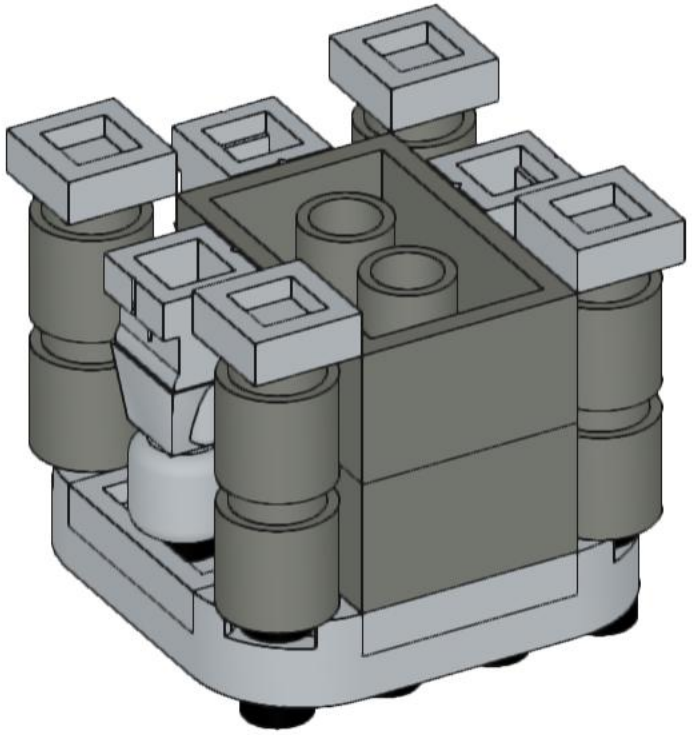

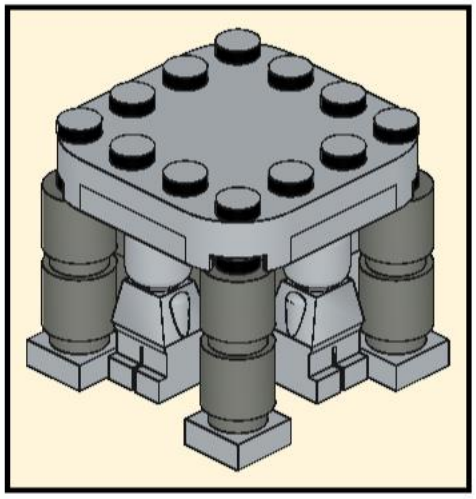

133

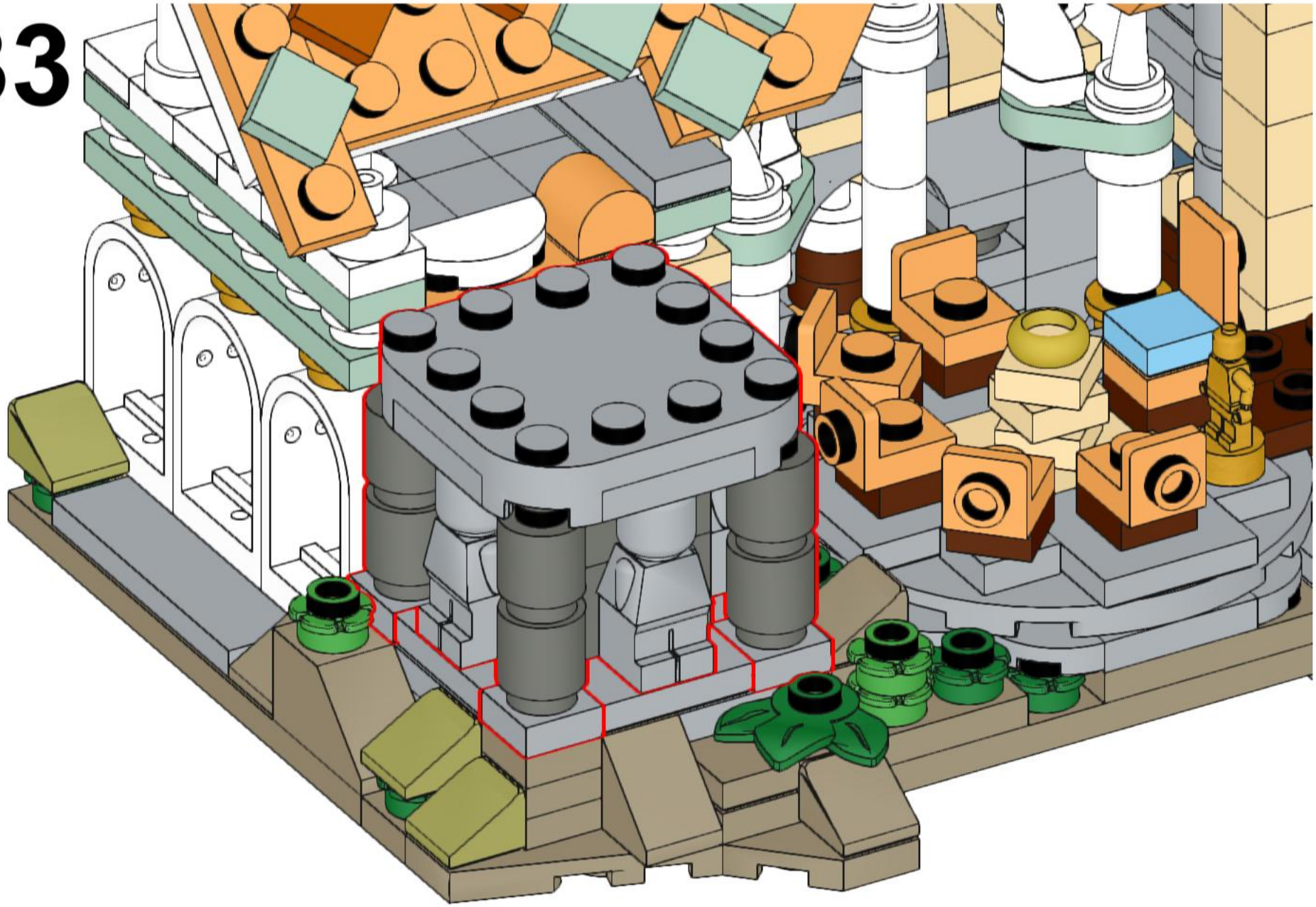

134

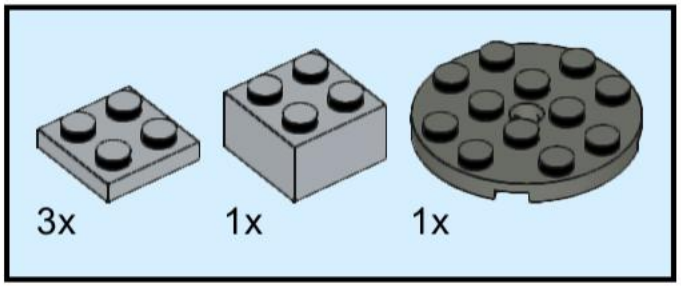

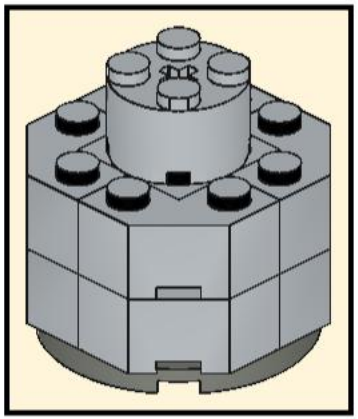

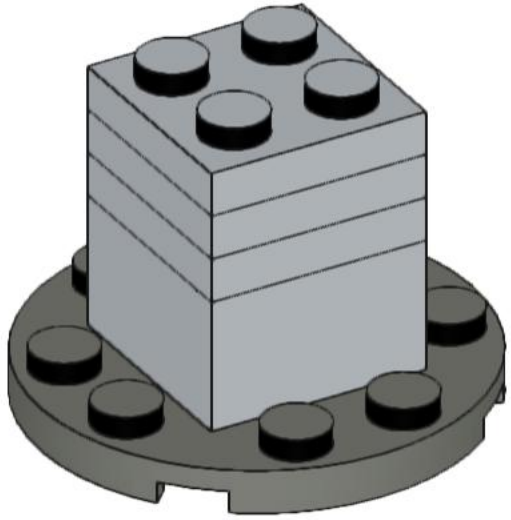

135

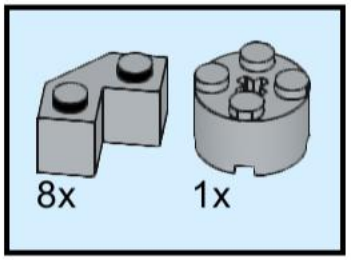

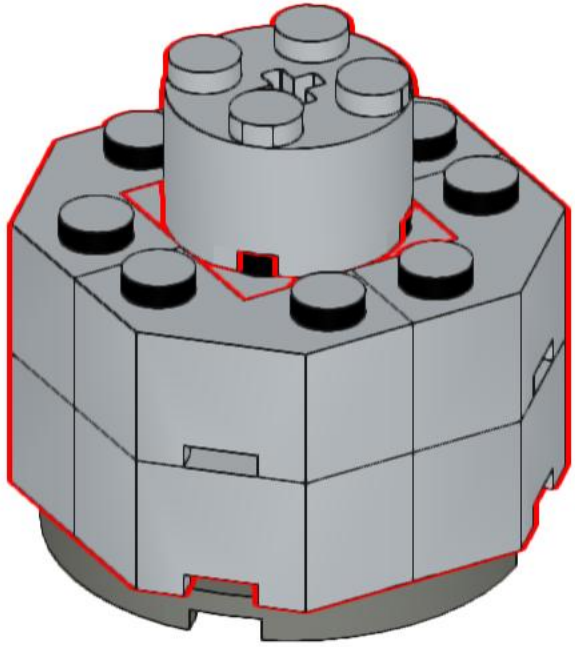

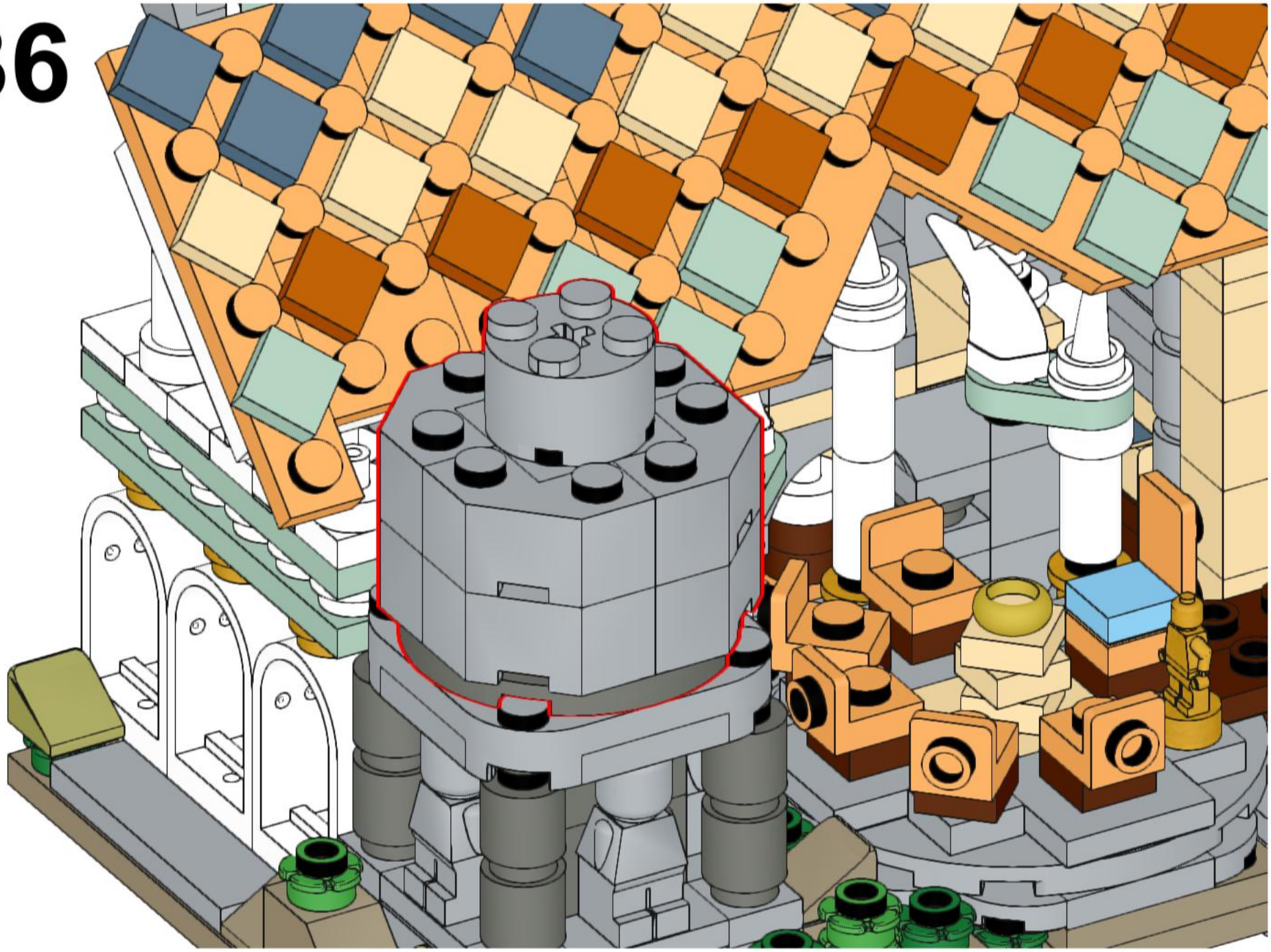

137

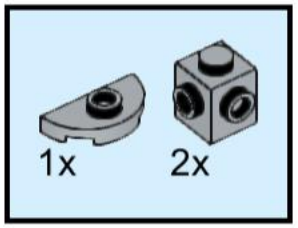

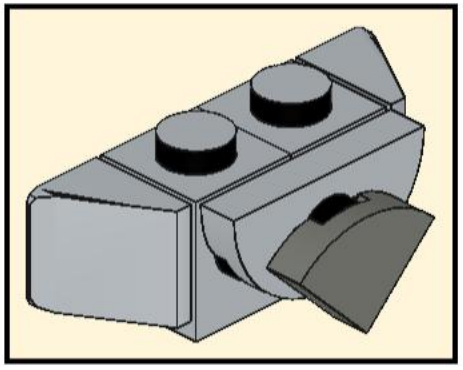

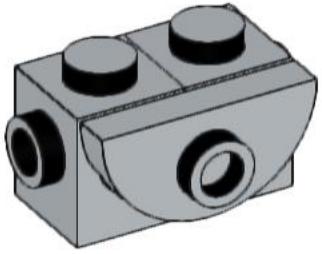

138

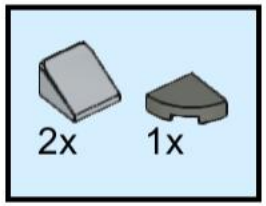

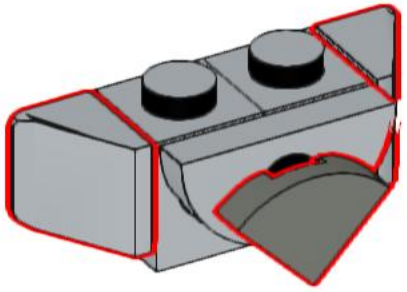

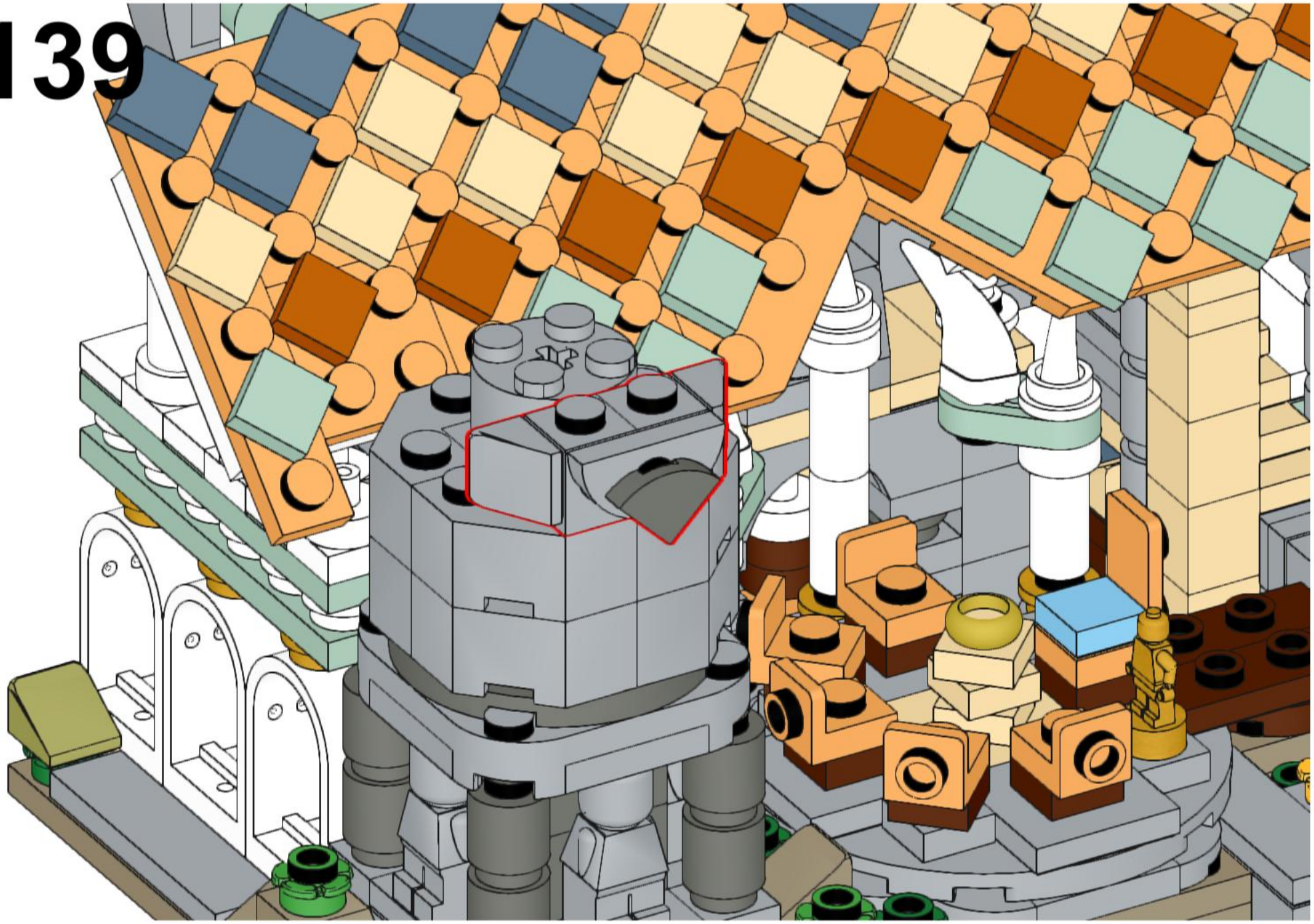

140

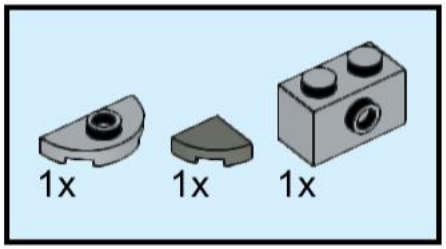

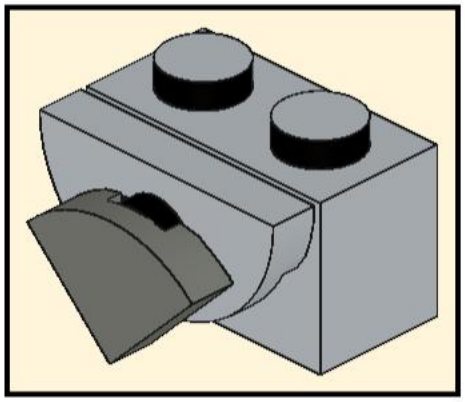

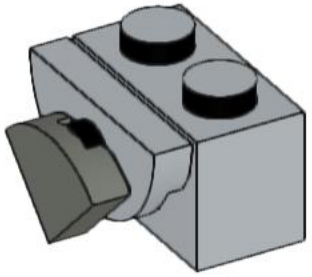

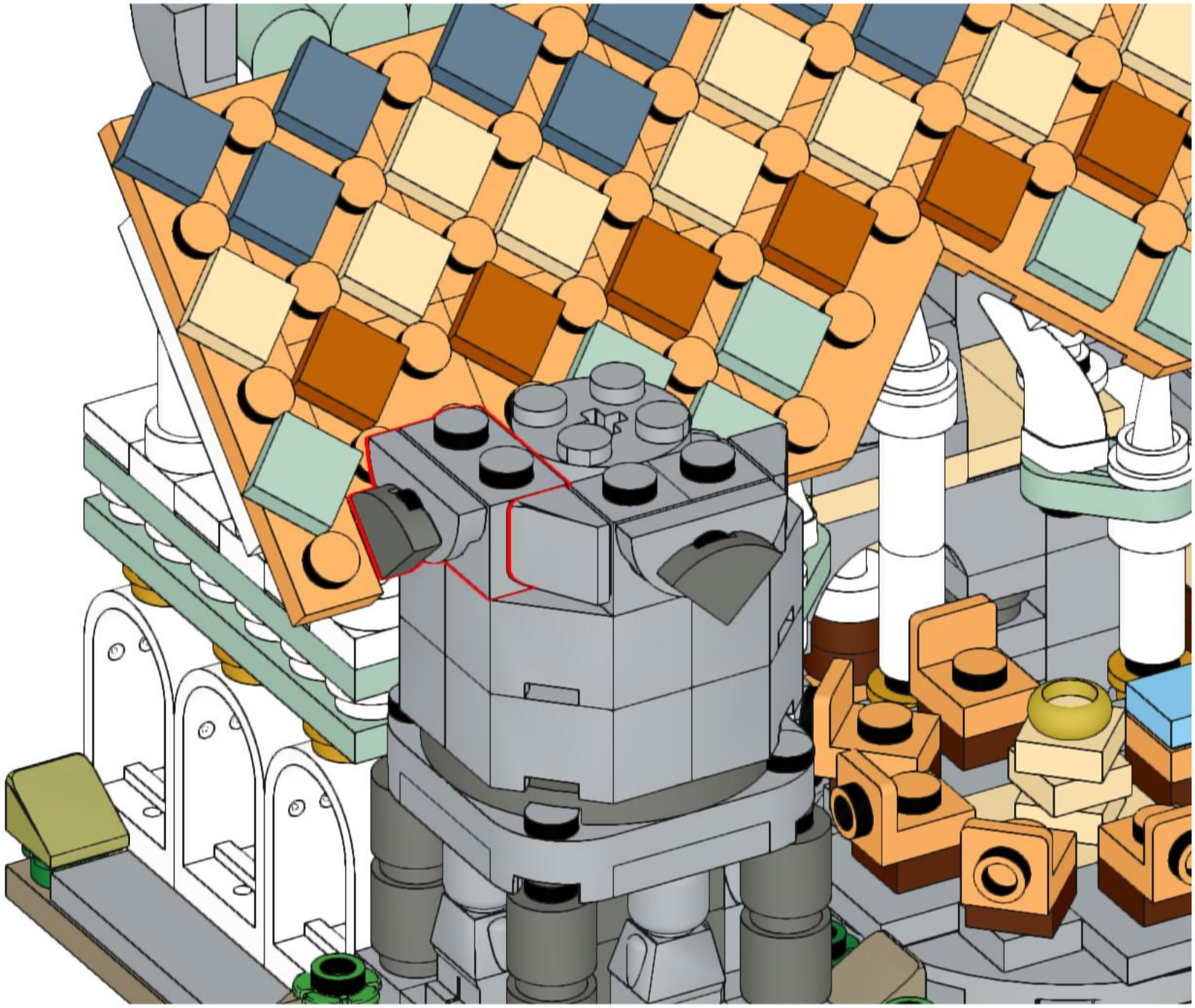

142

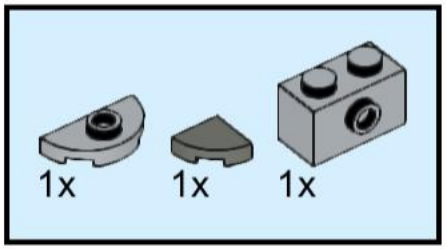

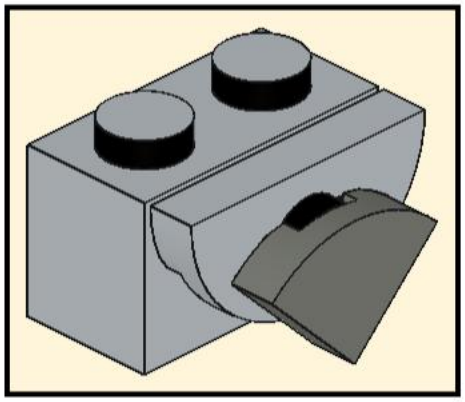

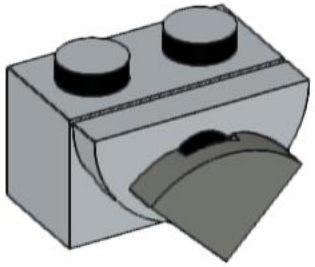

143

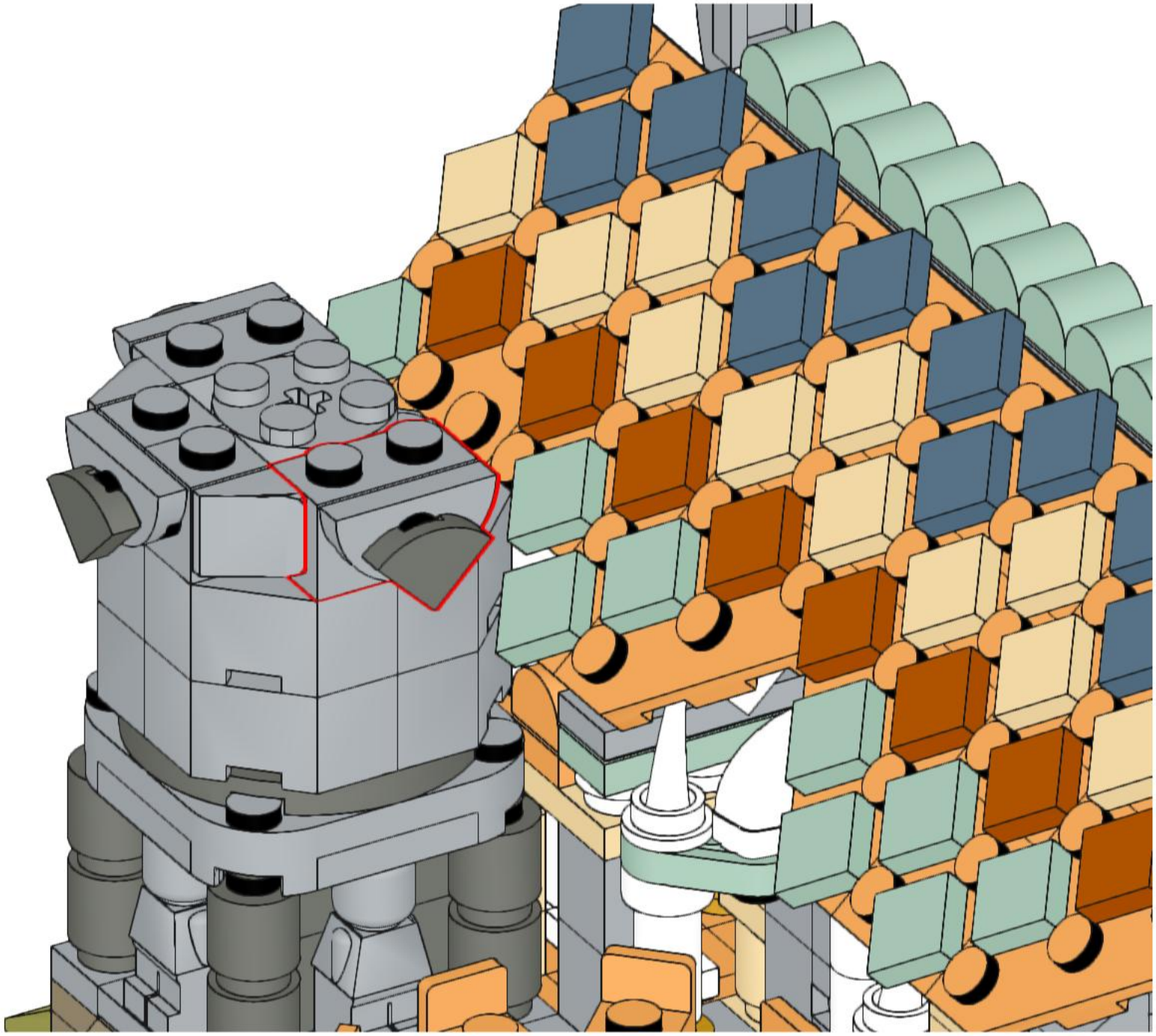

144

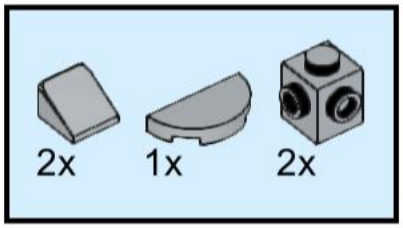

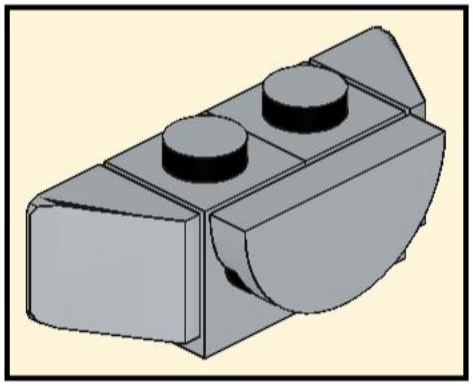

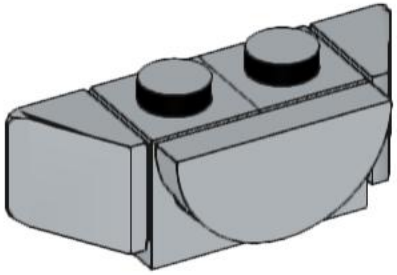

145

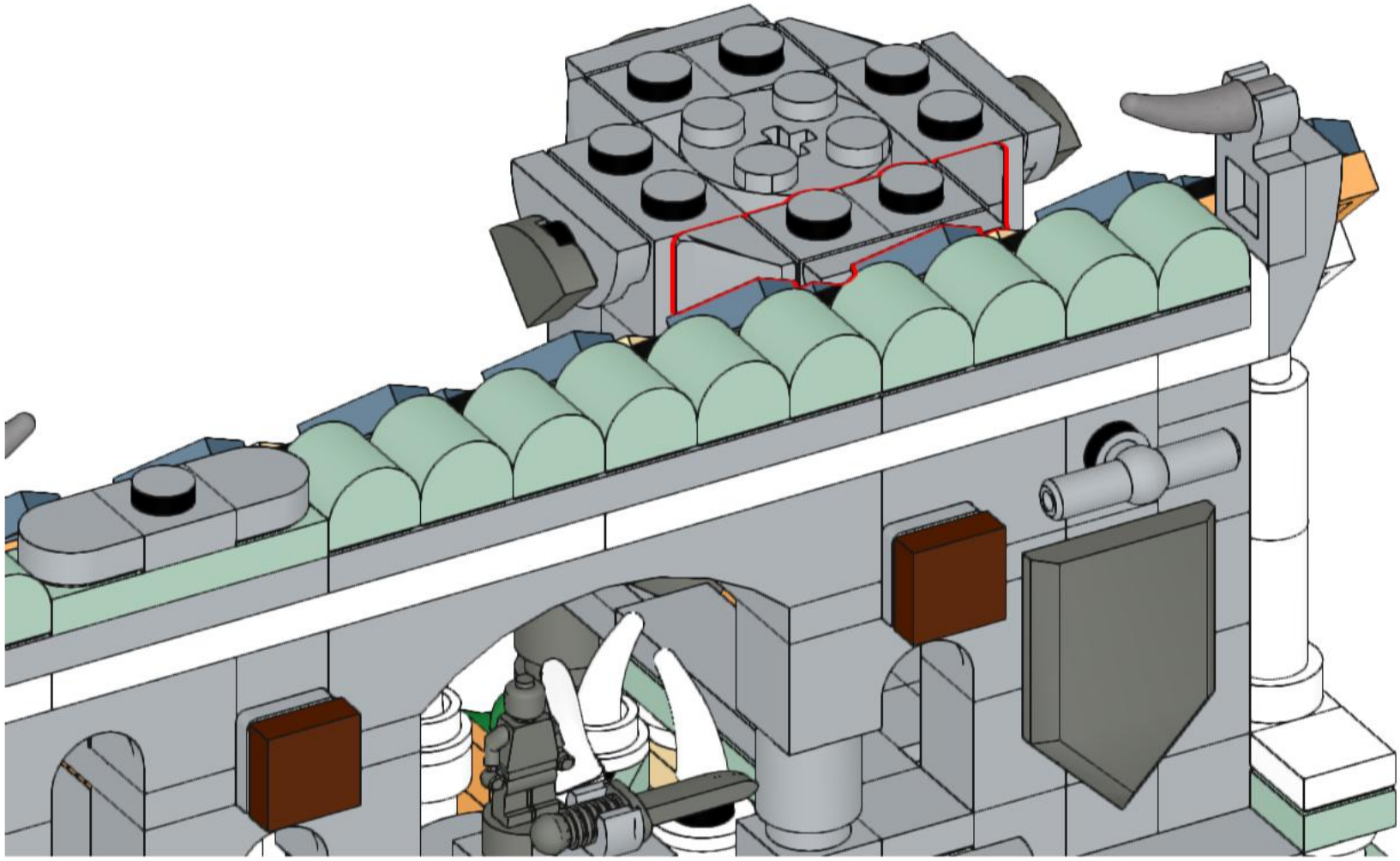

146

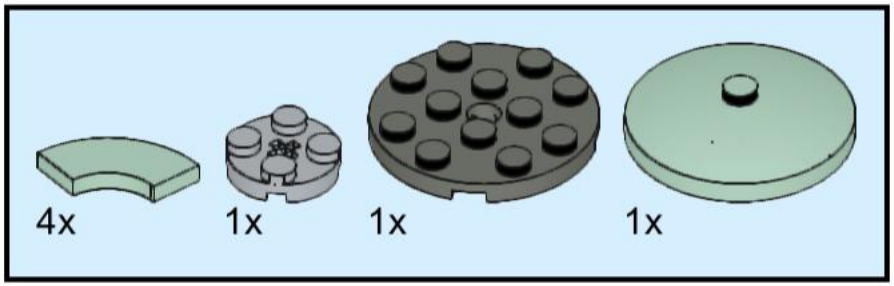

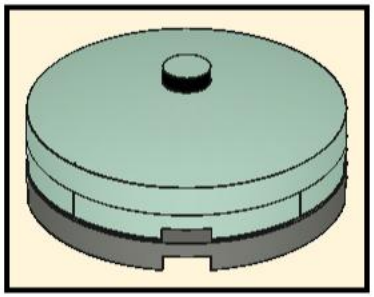

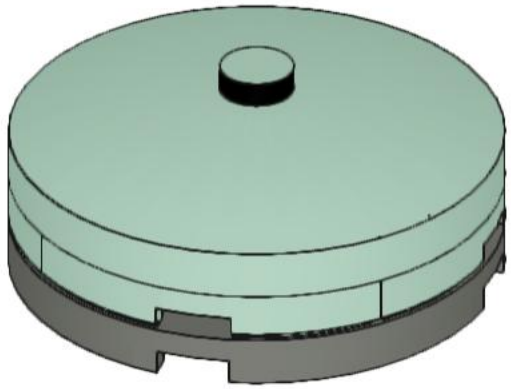

147

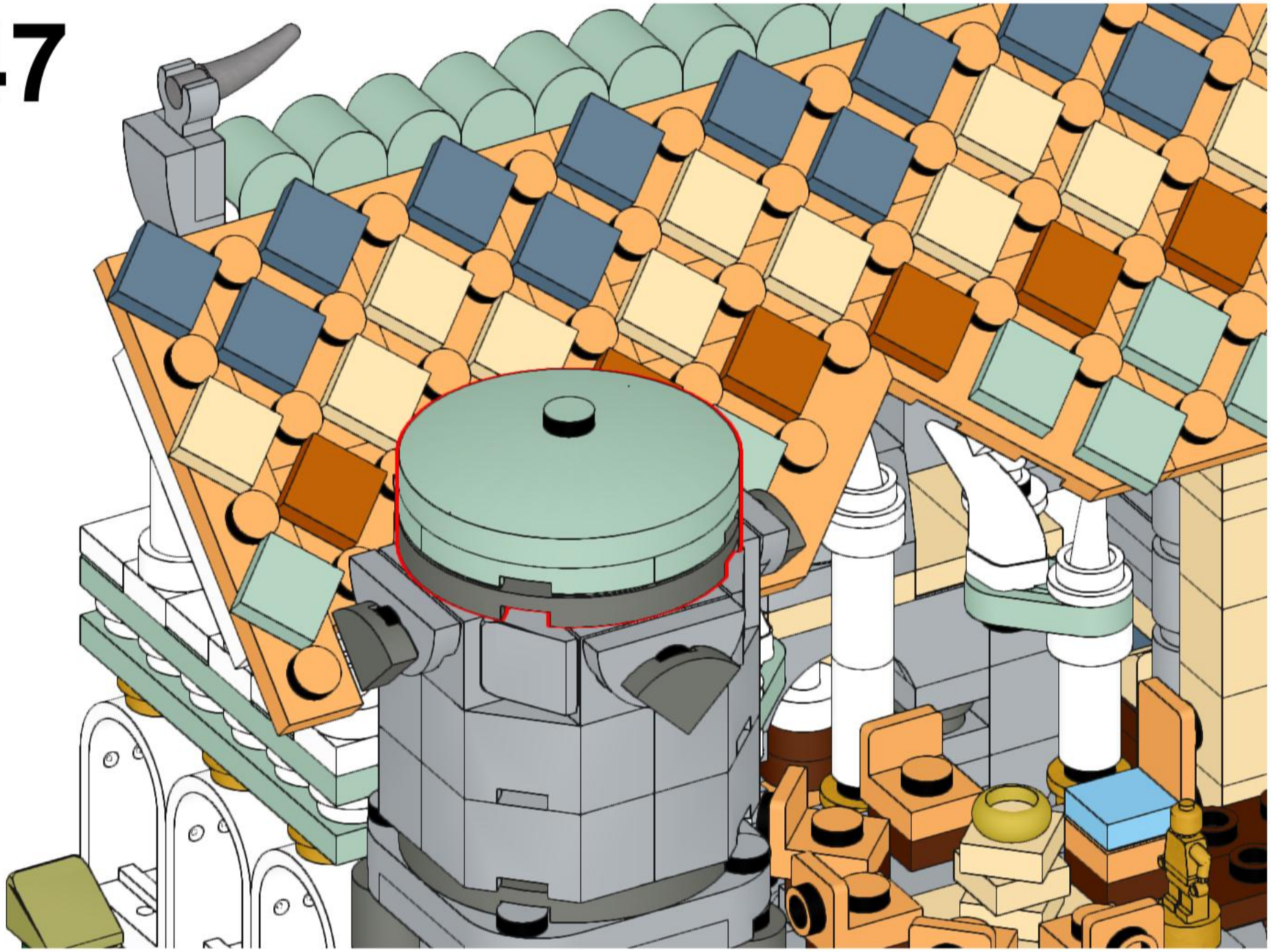

148

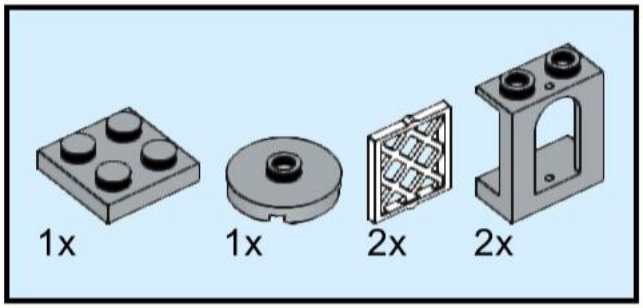

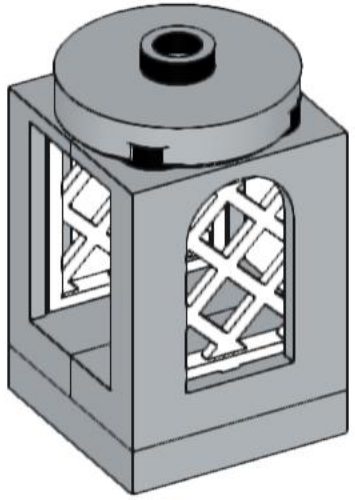

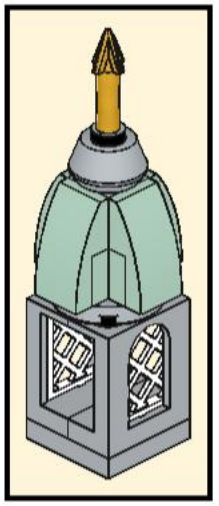

149

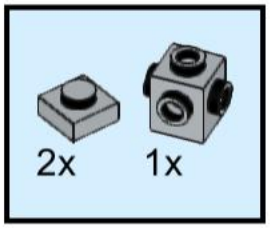

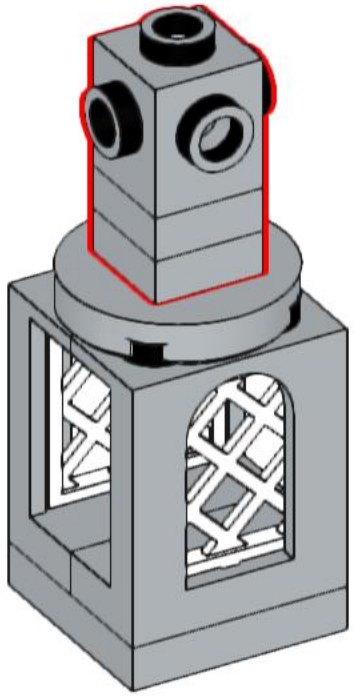

150

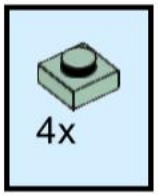

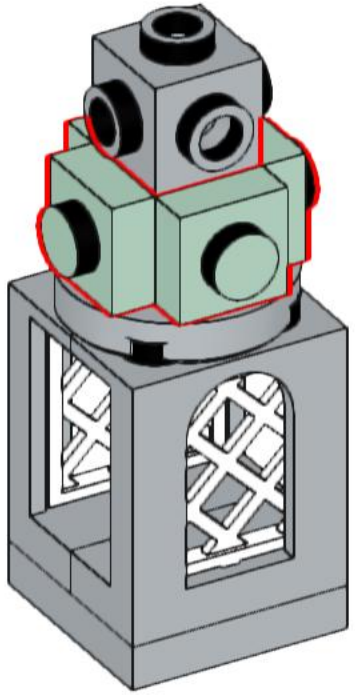

151

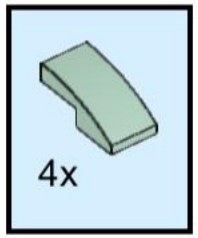

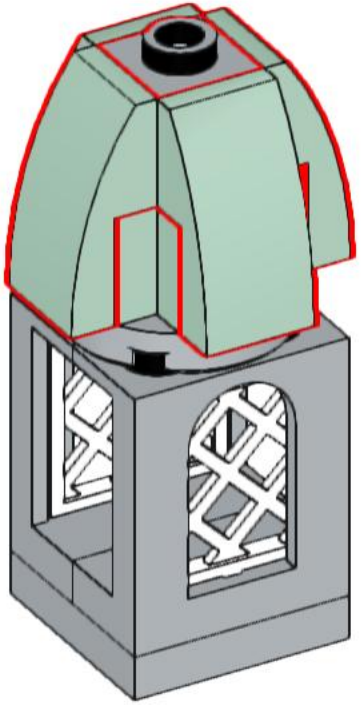

152

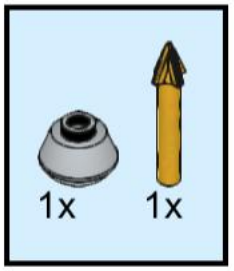

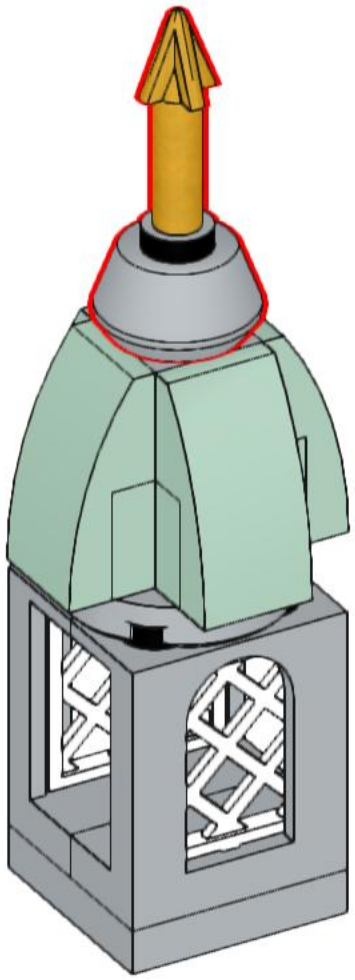

153

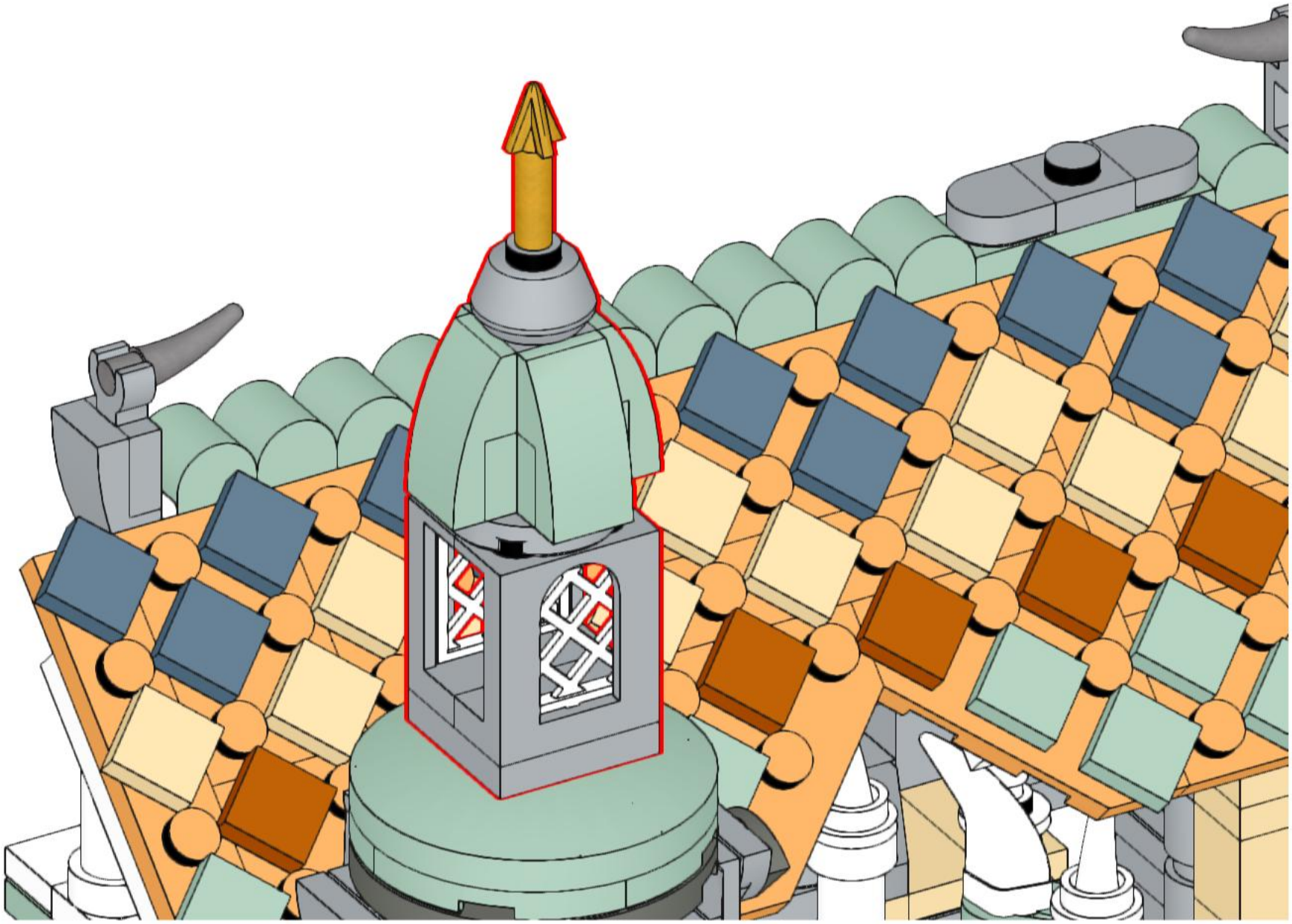

154

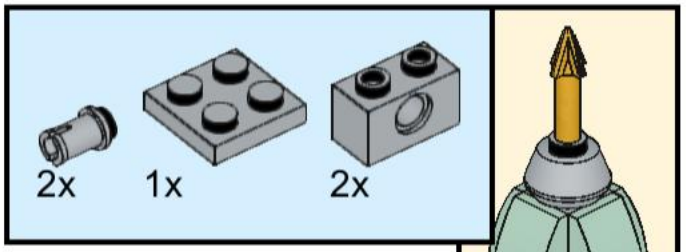

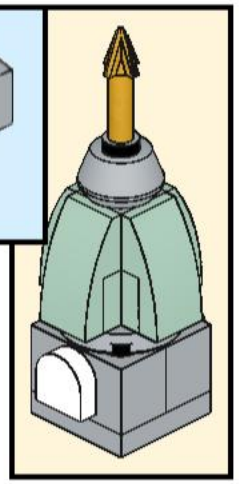

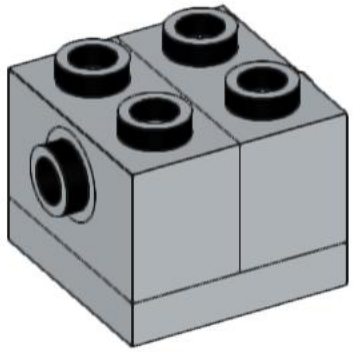

155

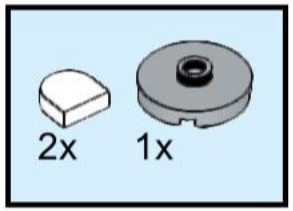

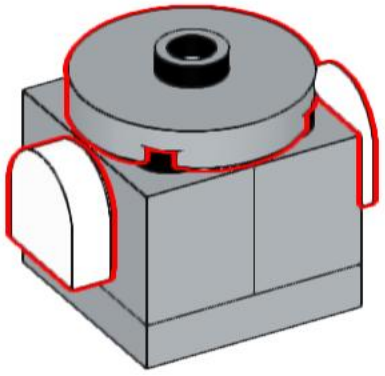

156

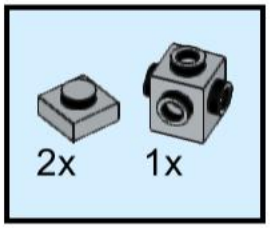

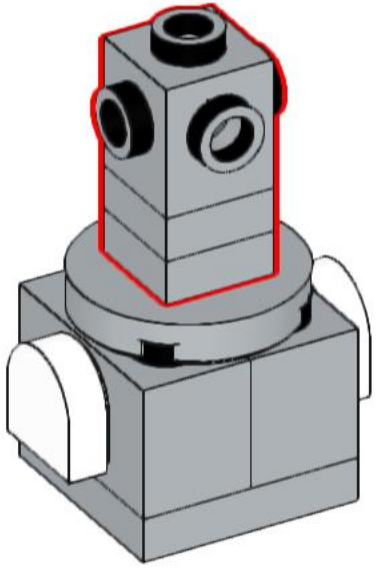

157

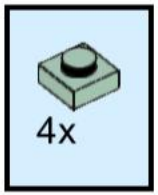

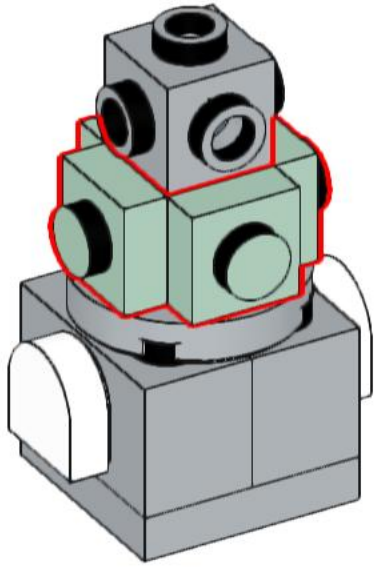

158

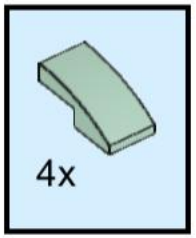

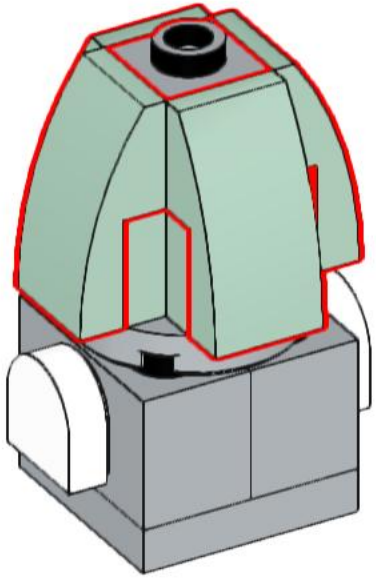

159

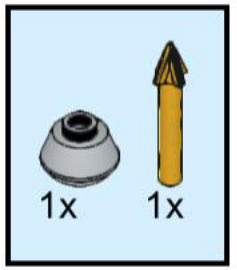

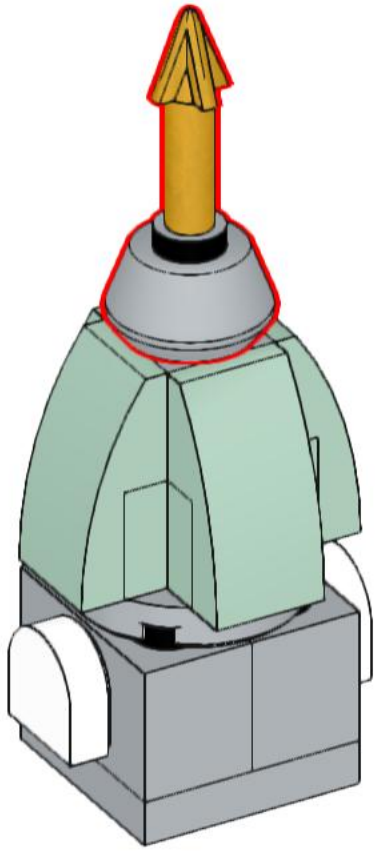

160

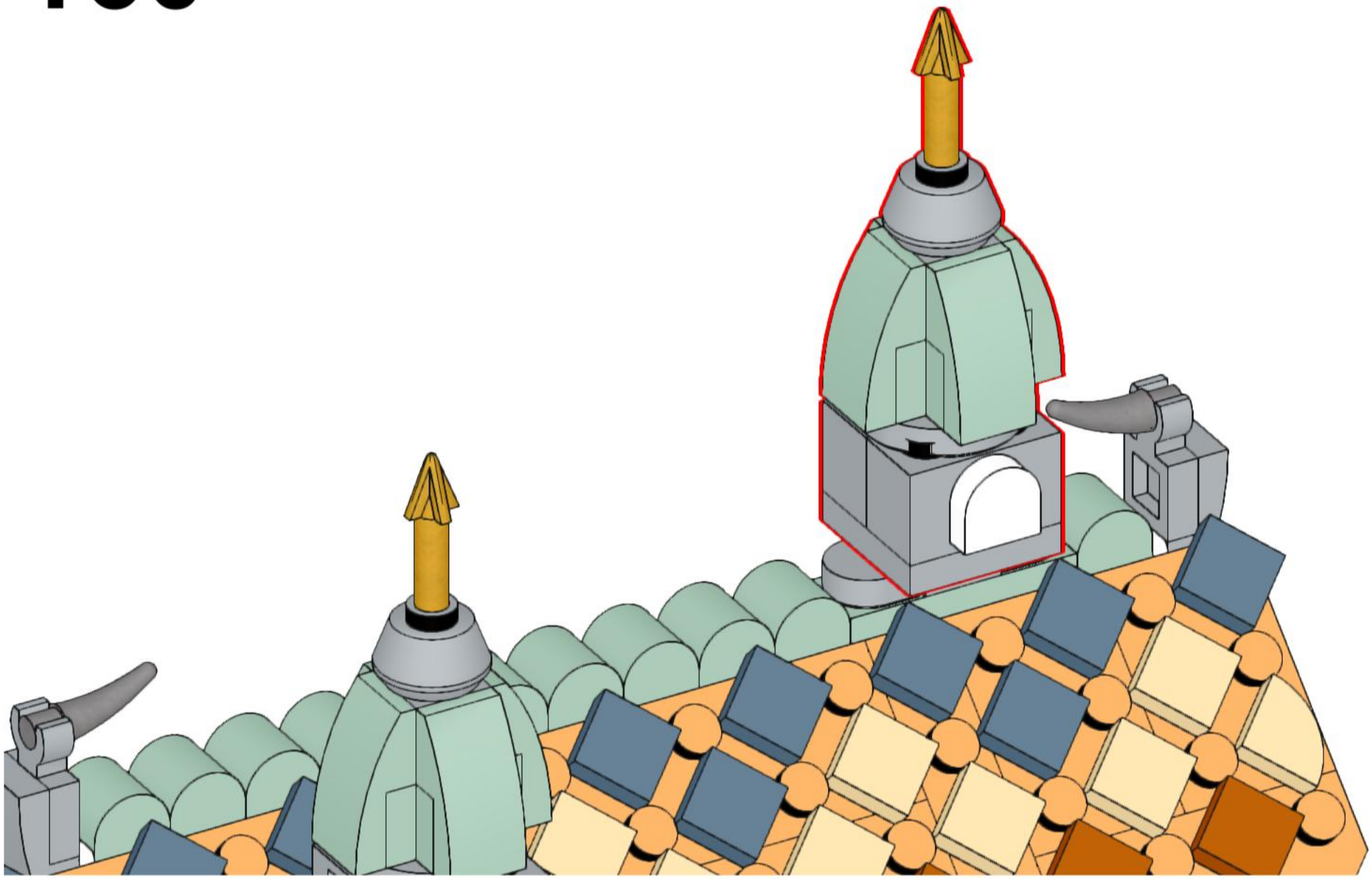

161

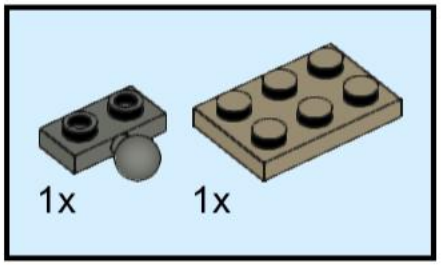

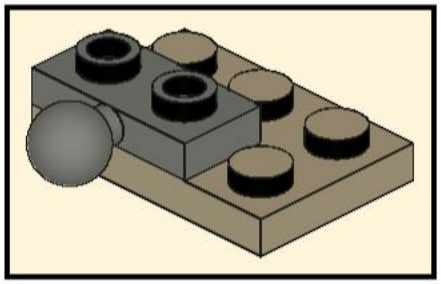

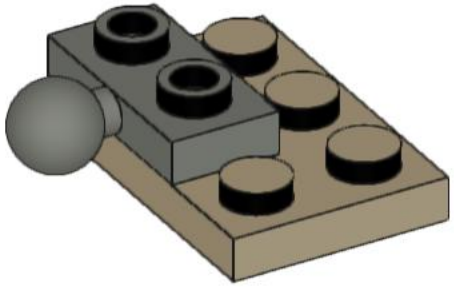

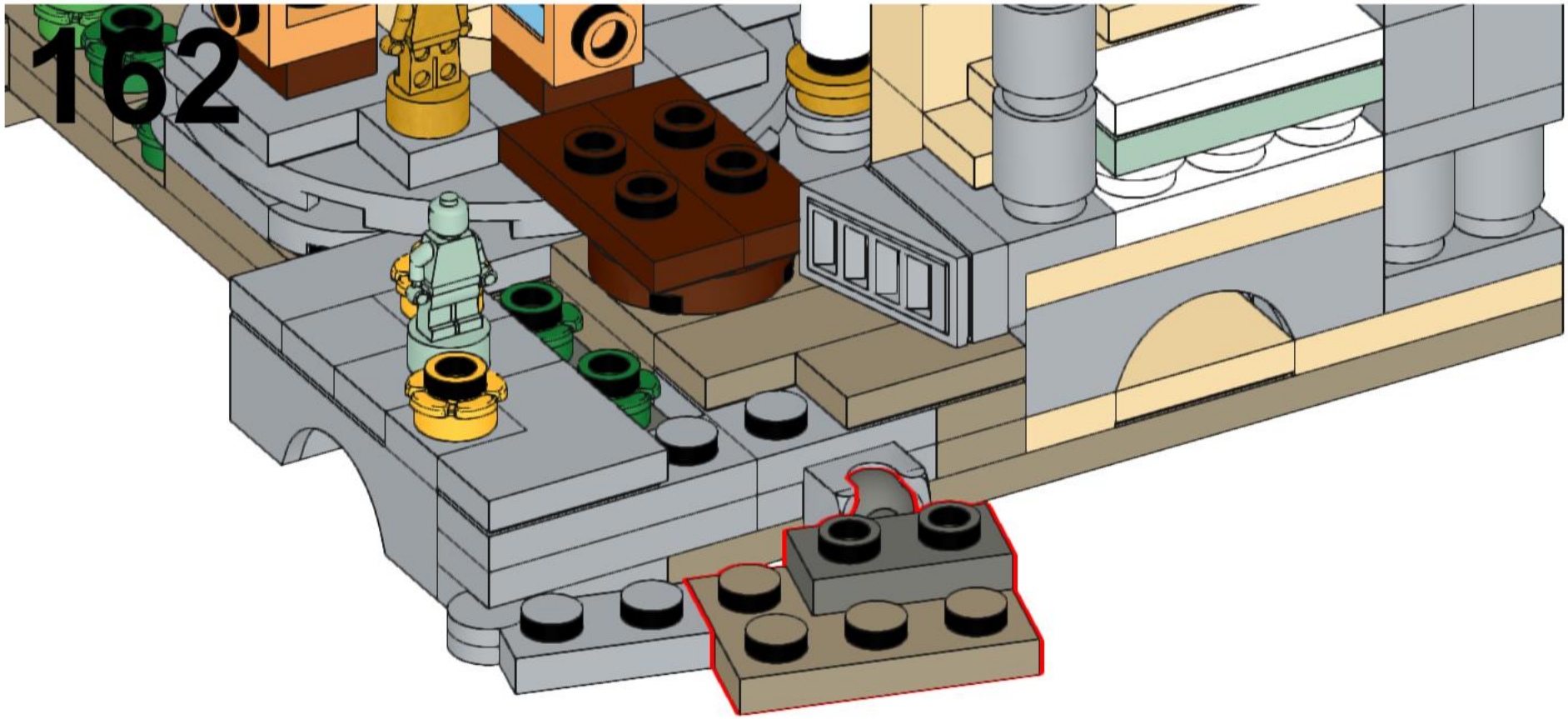

163

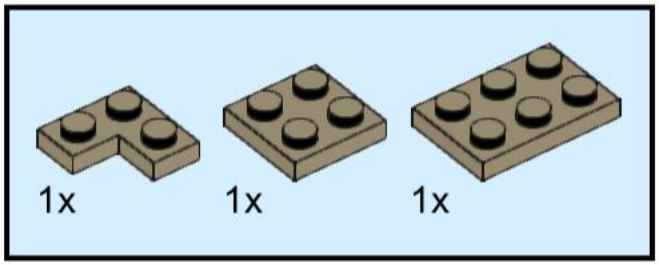

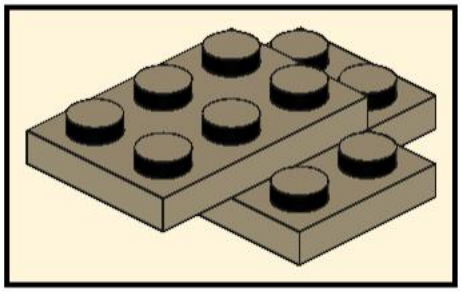

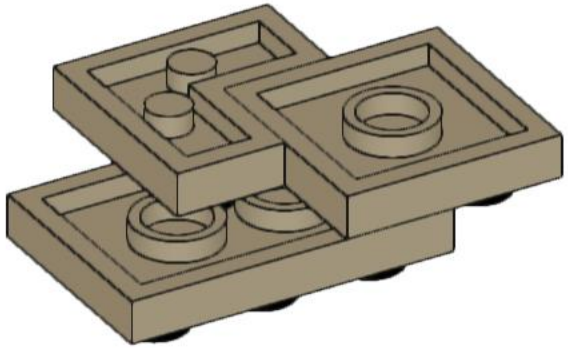

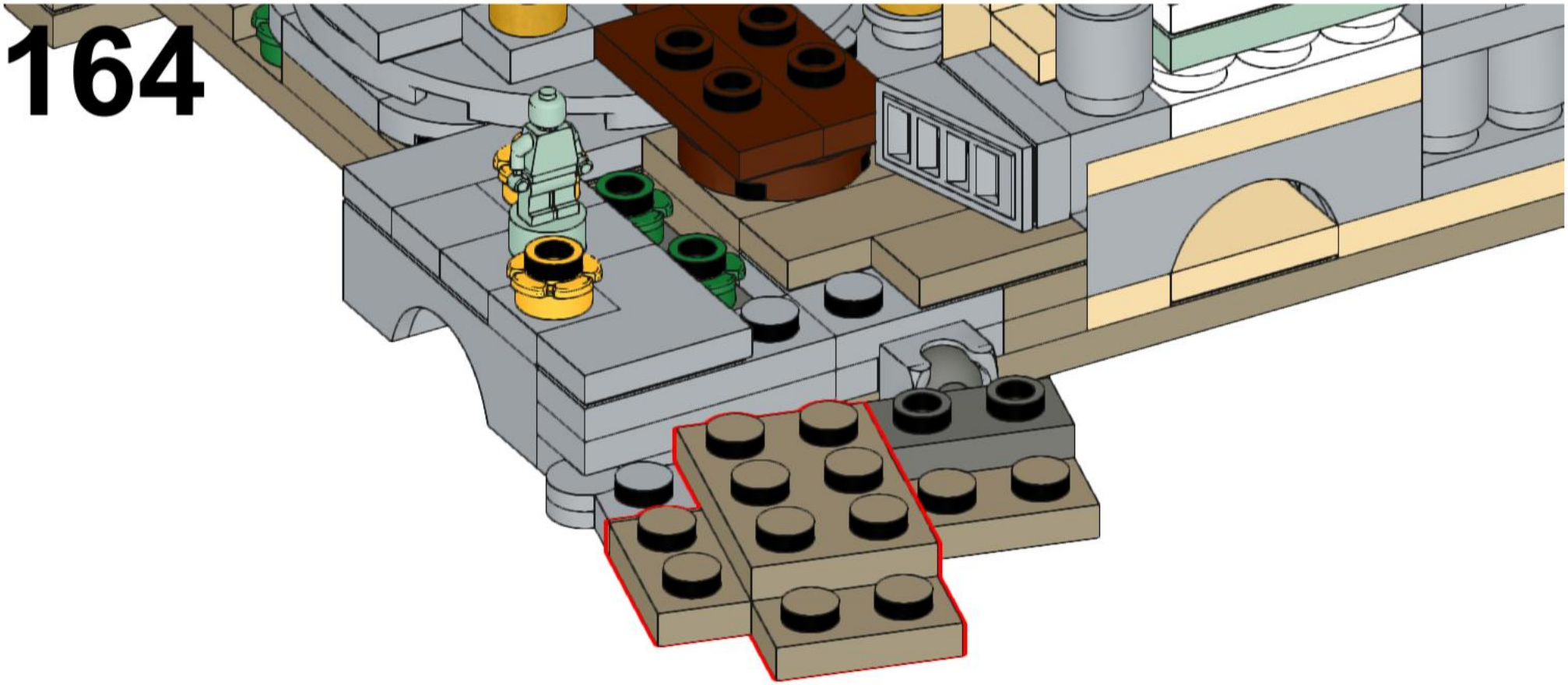

165

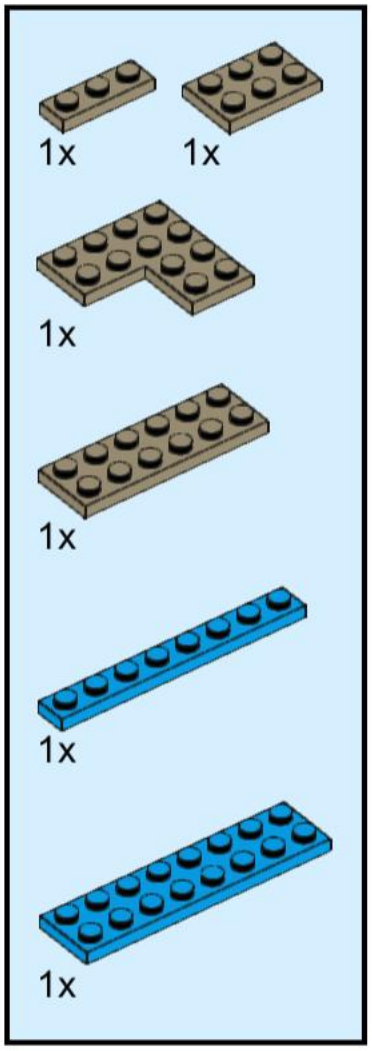

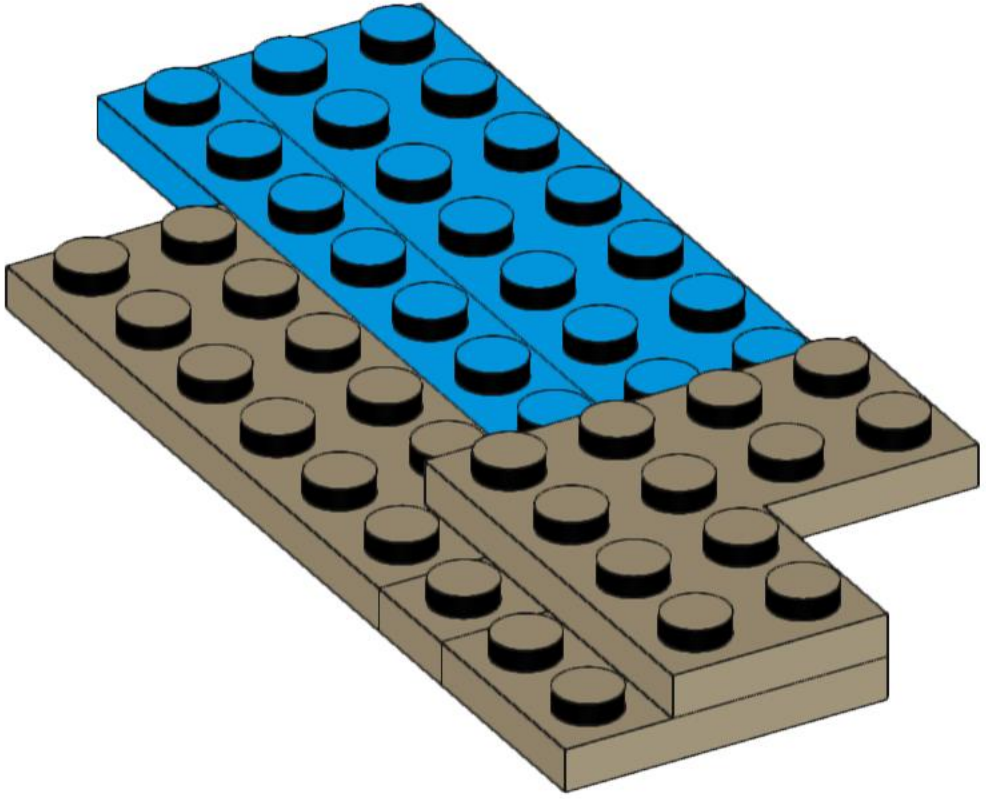

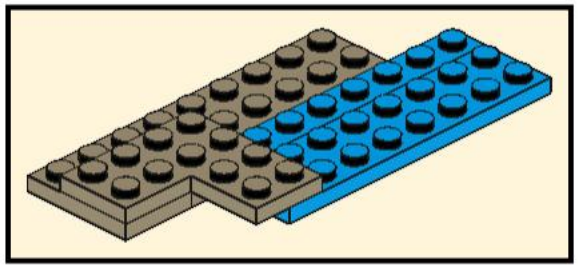

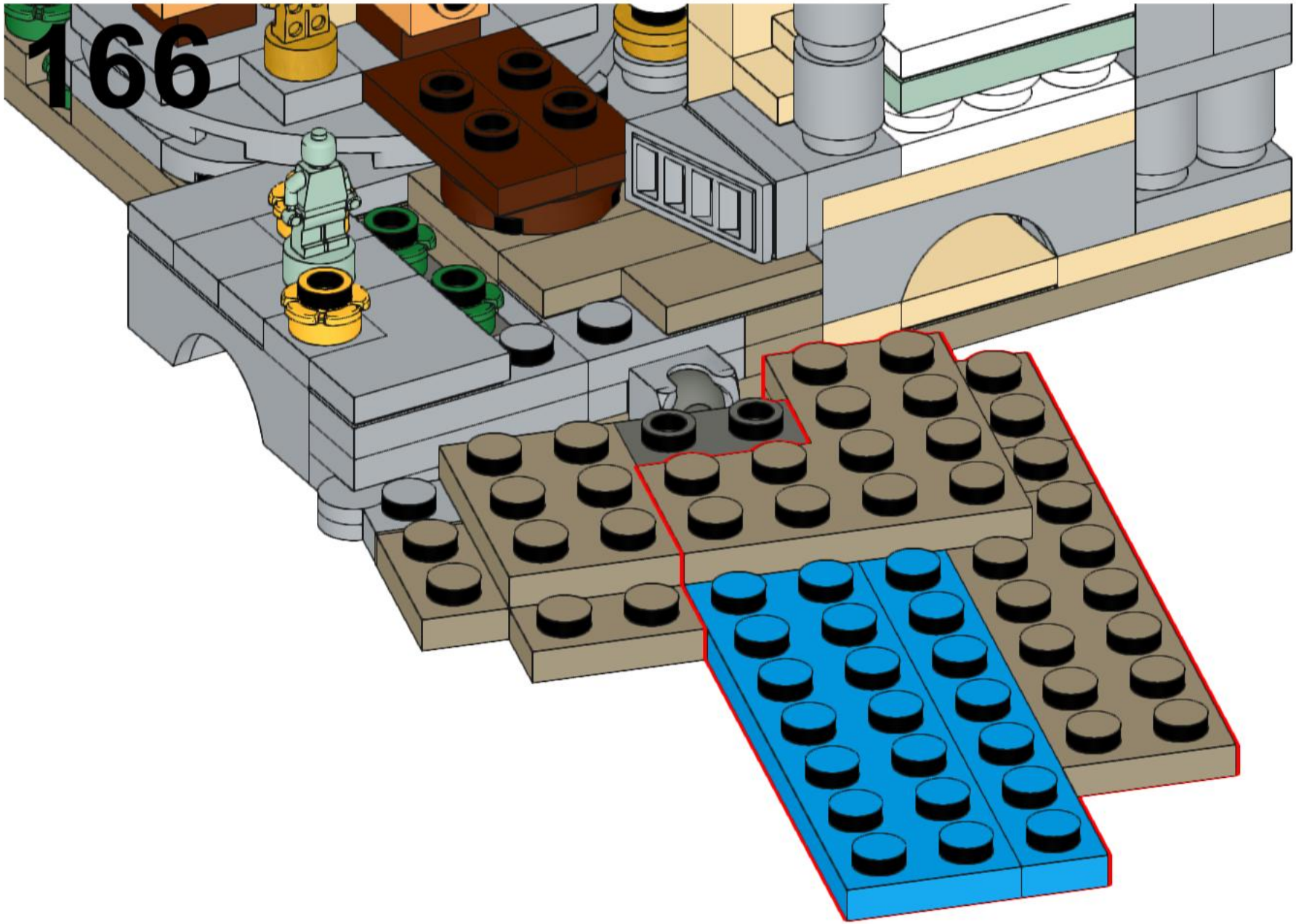

167

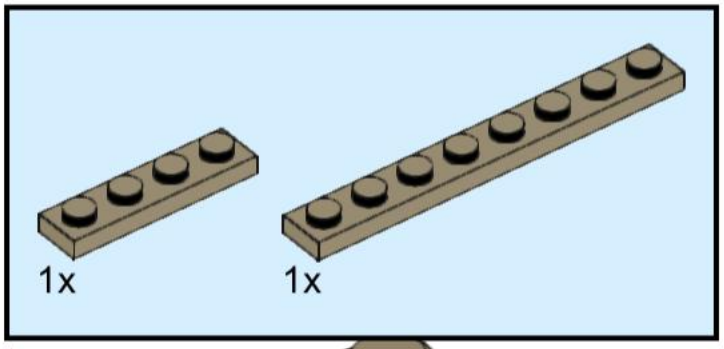

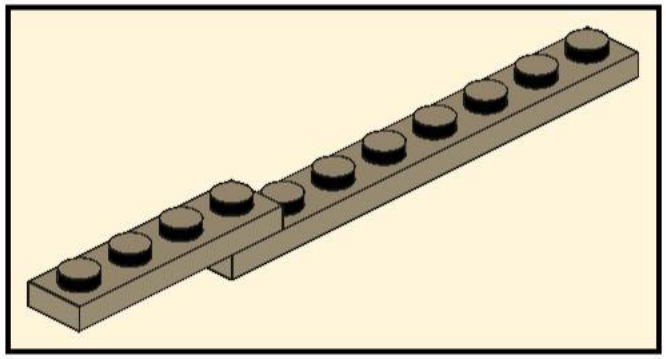

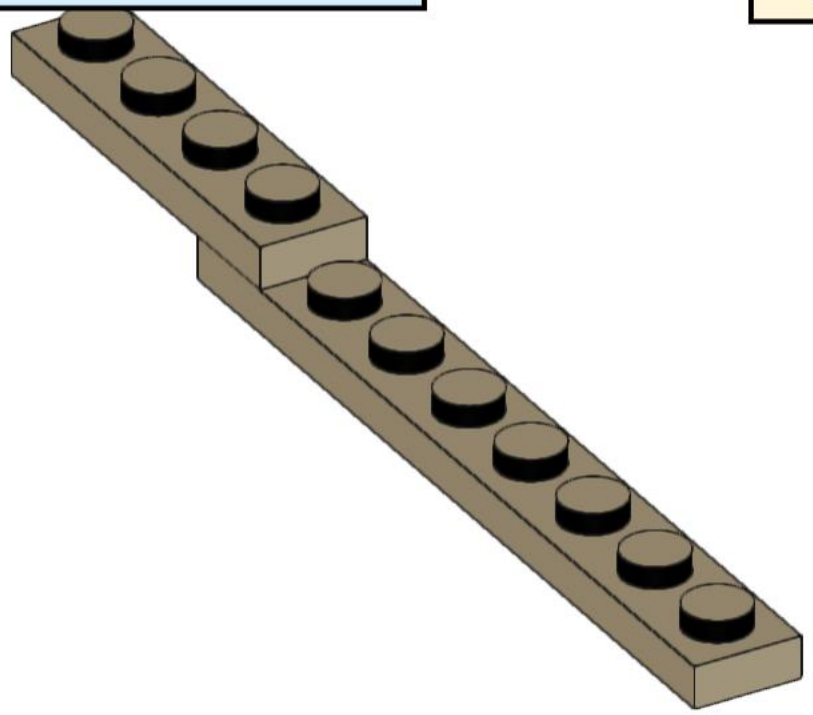

168

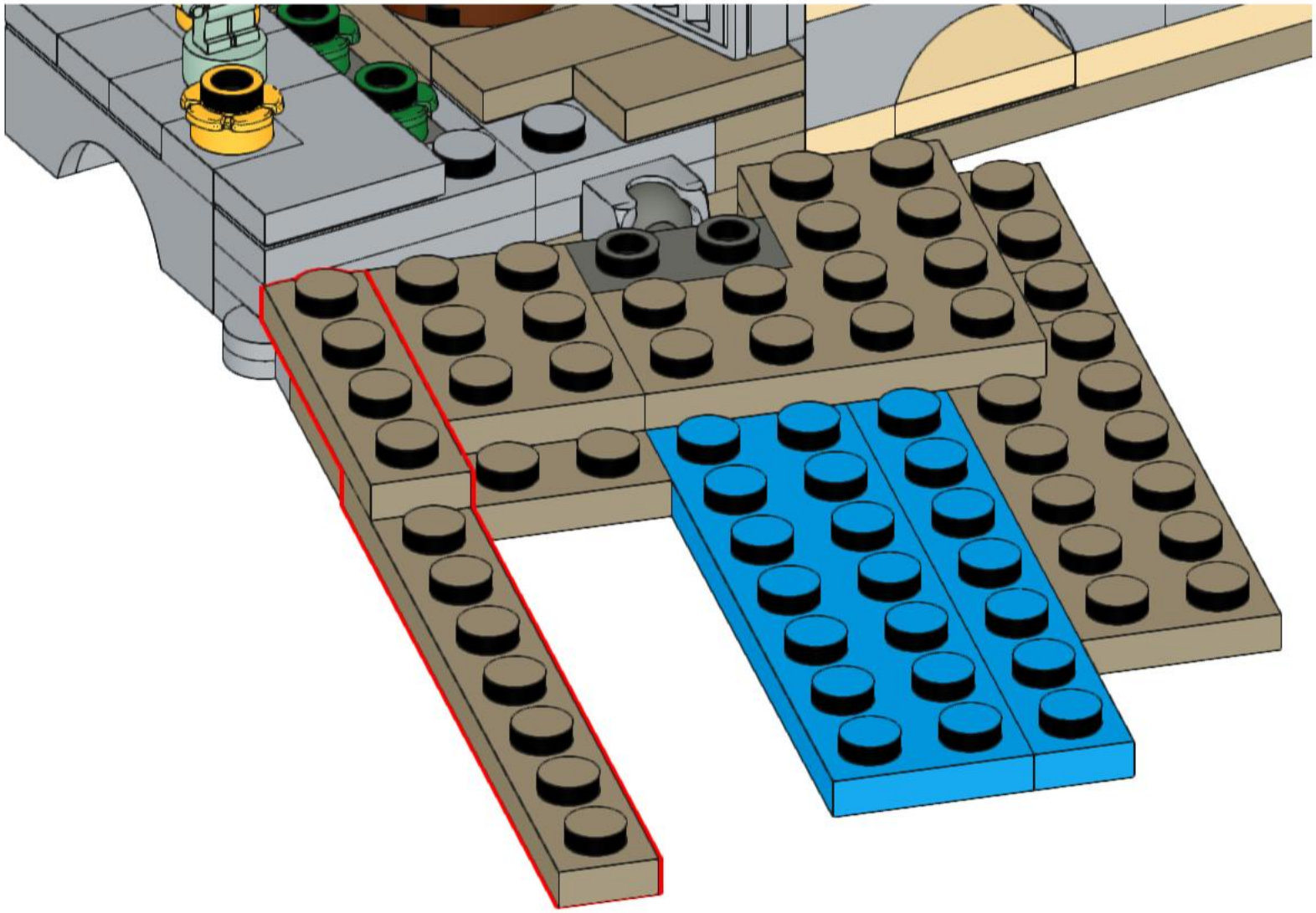

169

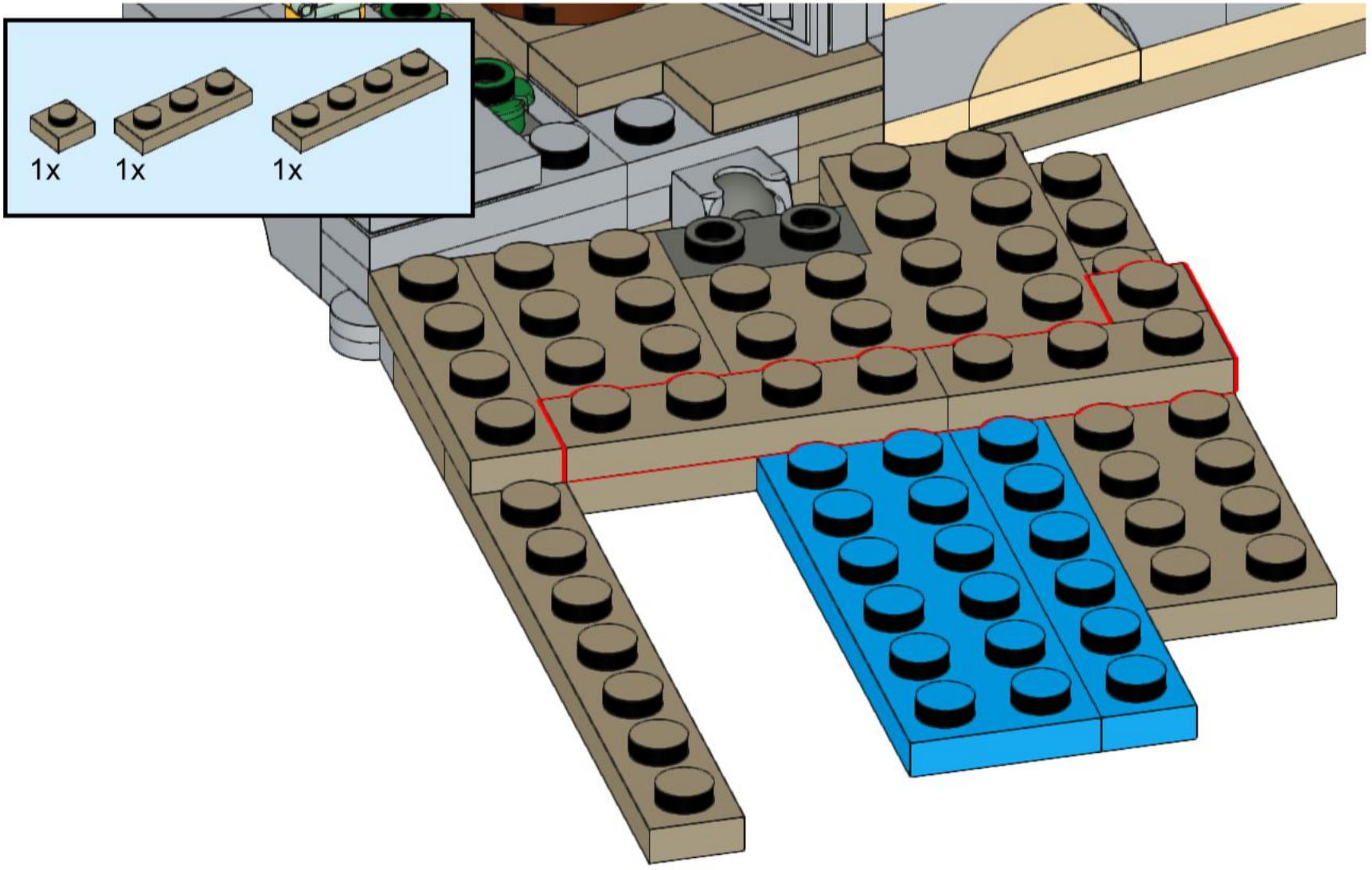

170

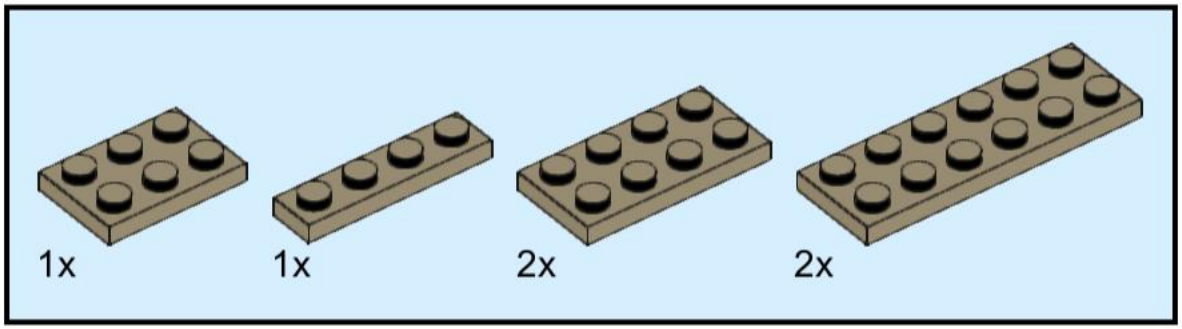

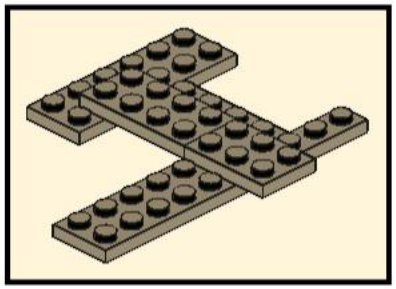

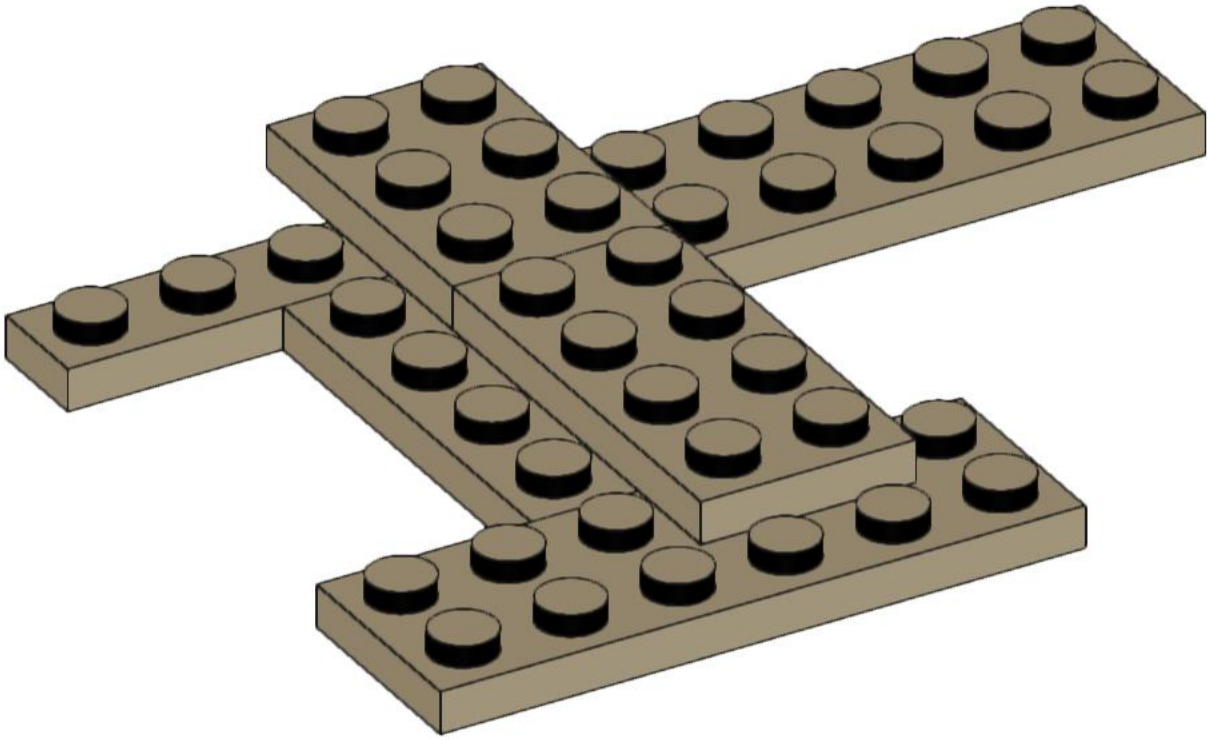

171

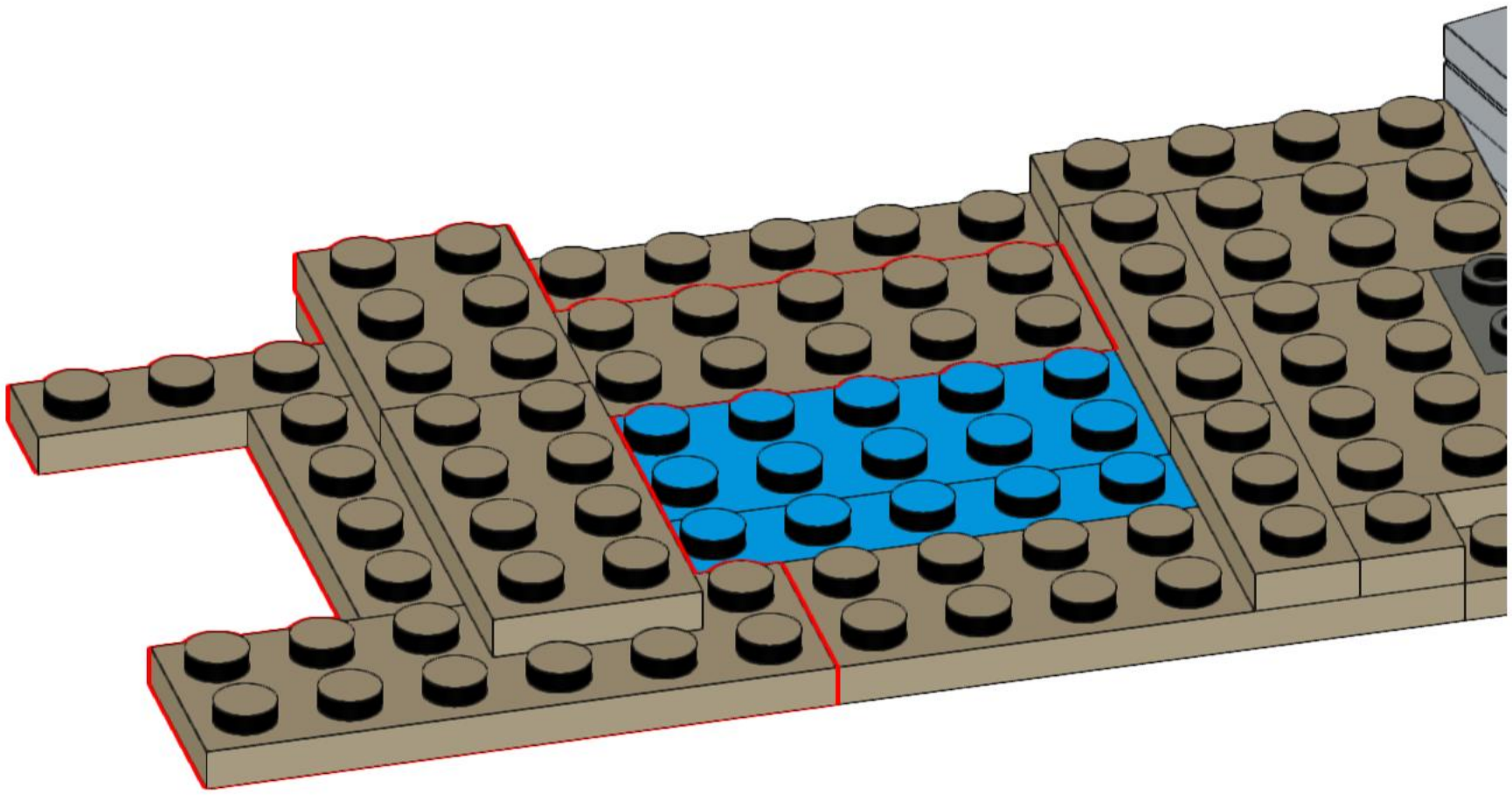

172

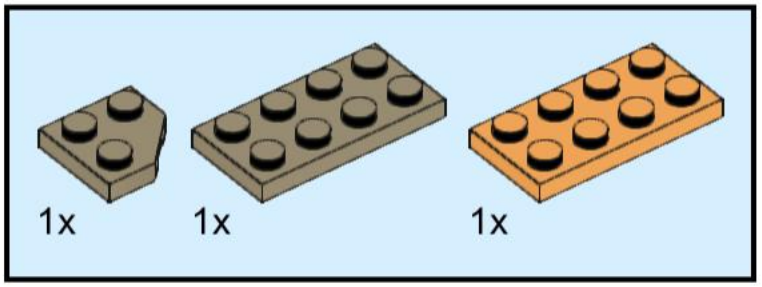

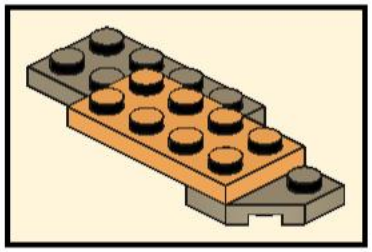

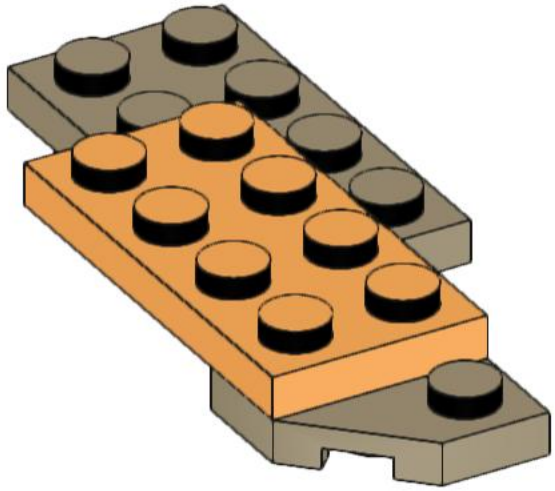

173

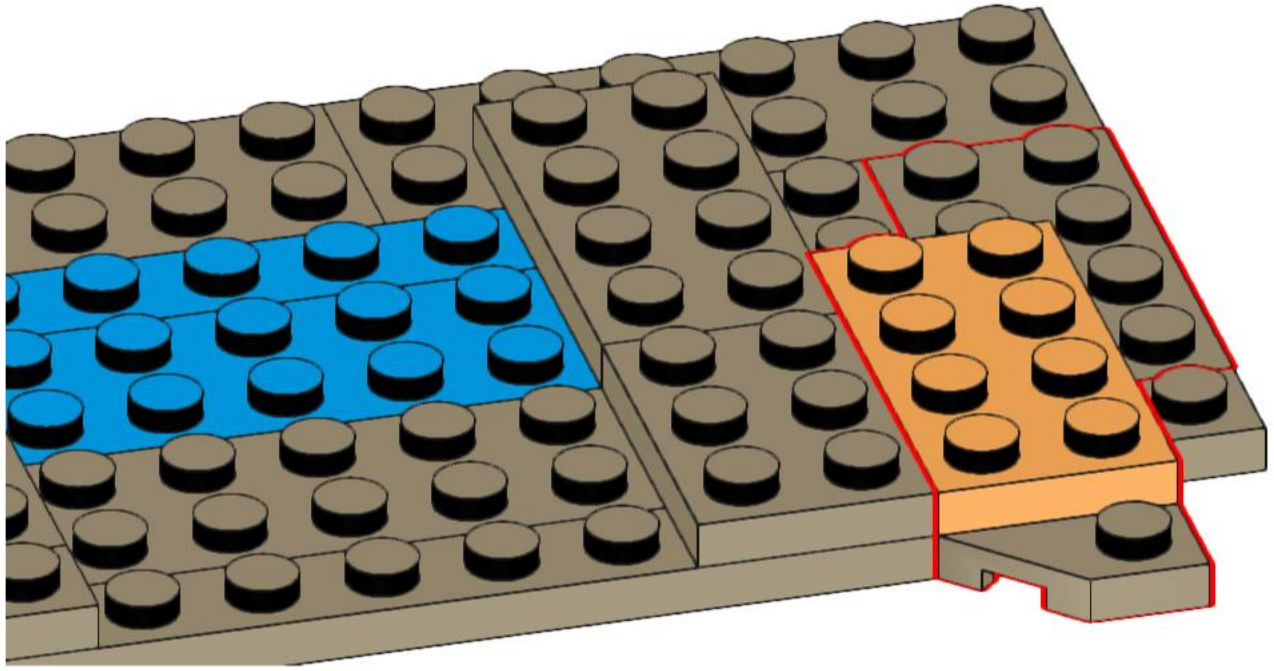

174

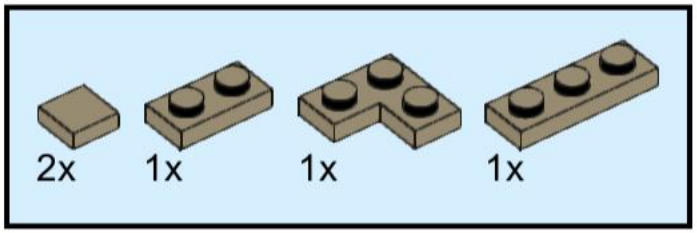

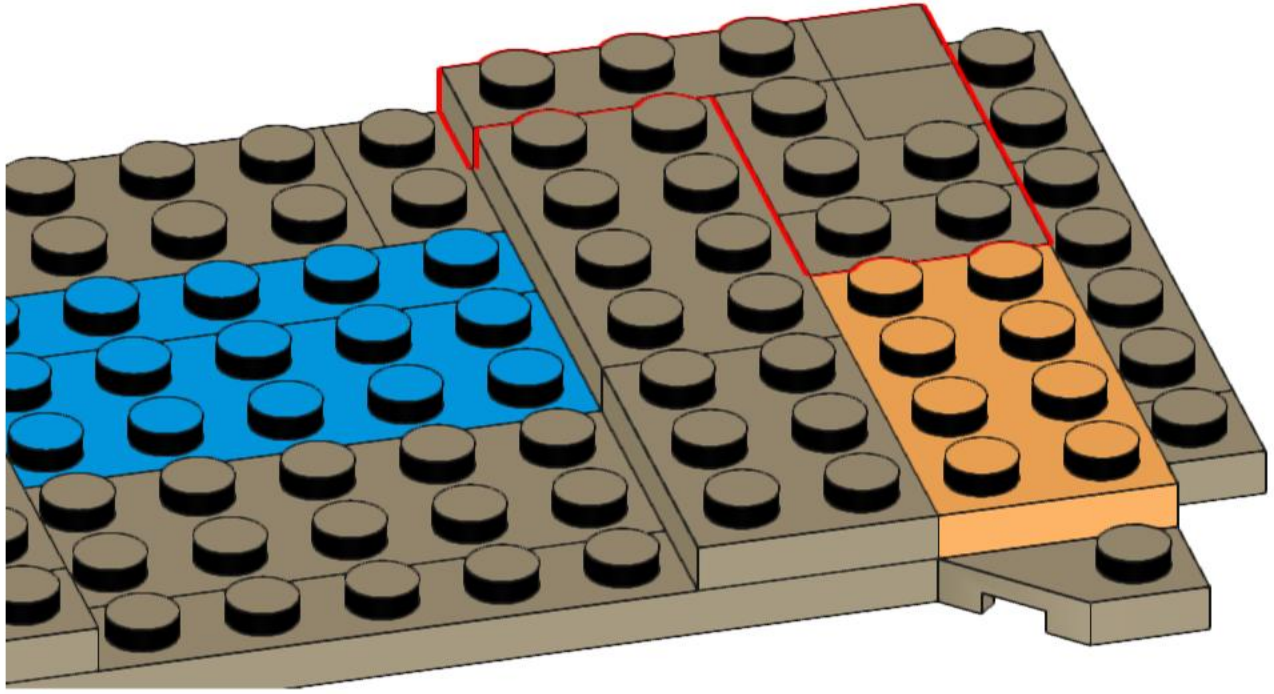

175

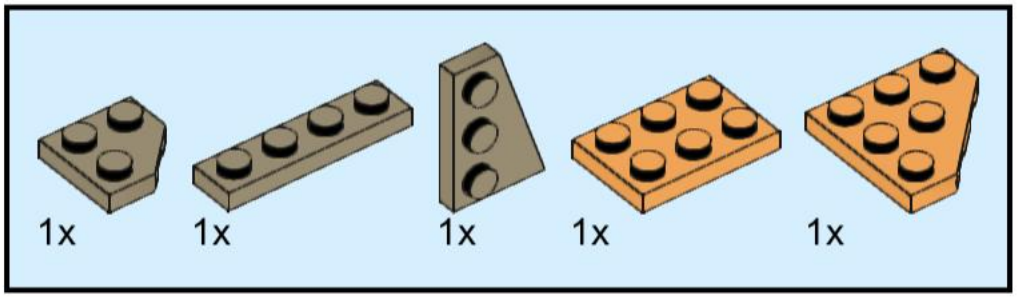

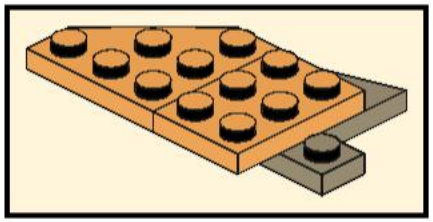

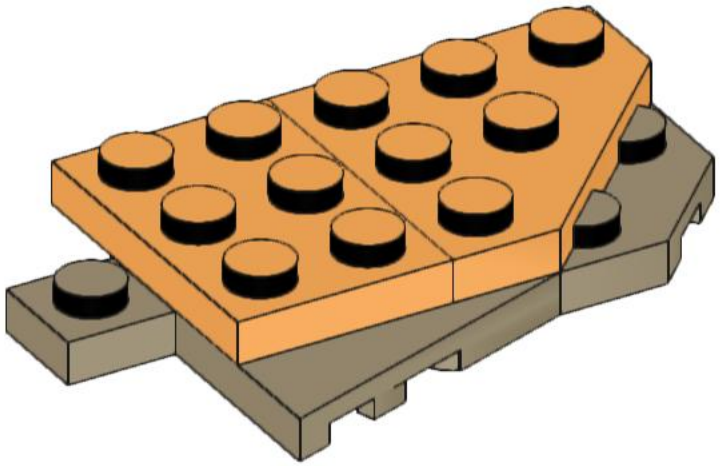

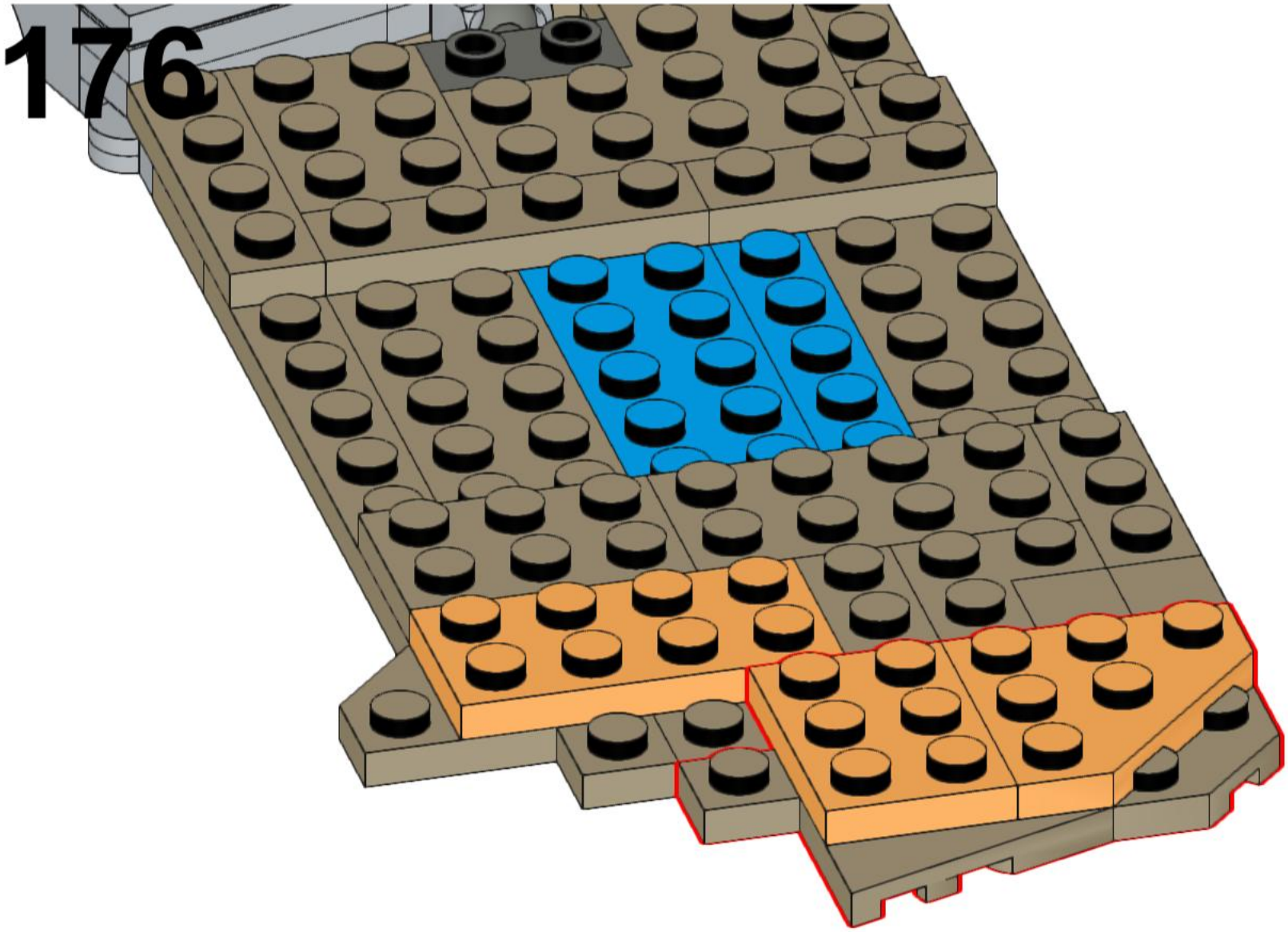

177

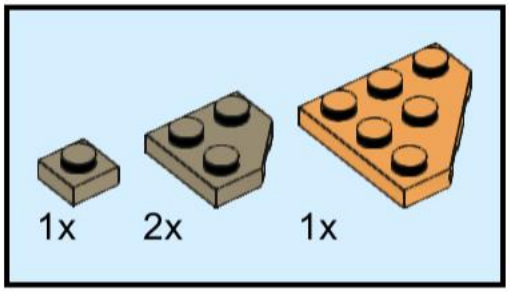

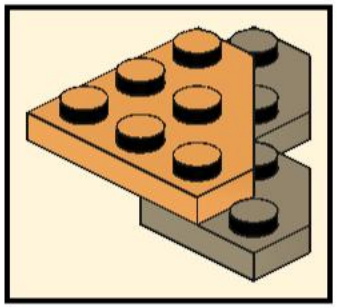

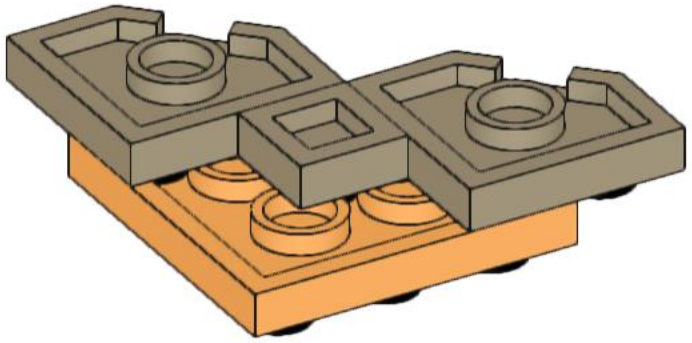

178

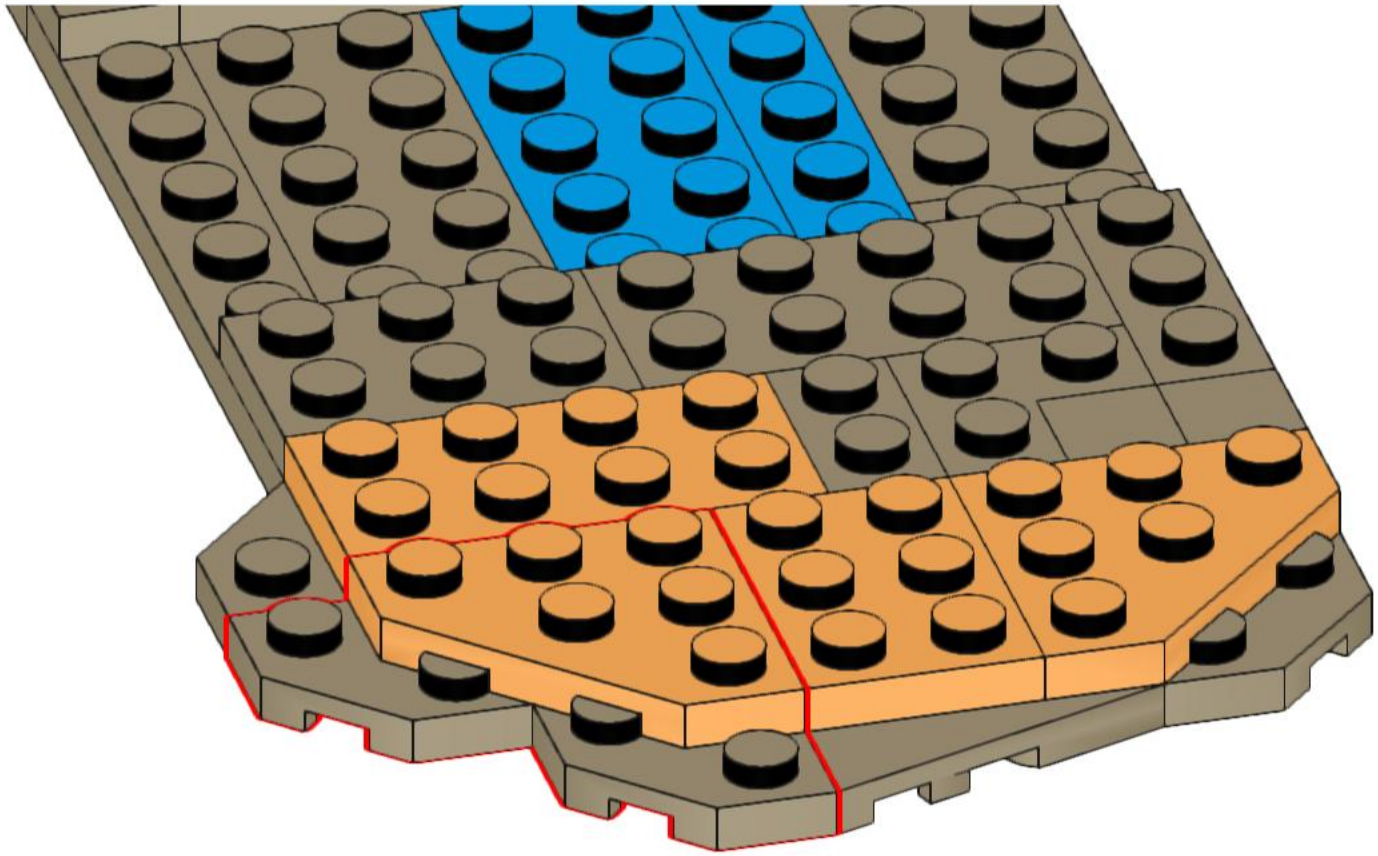

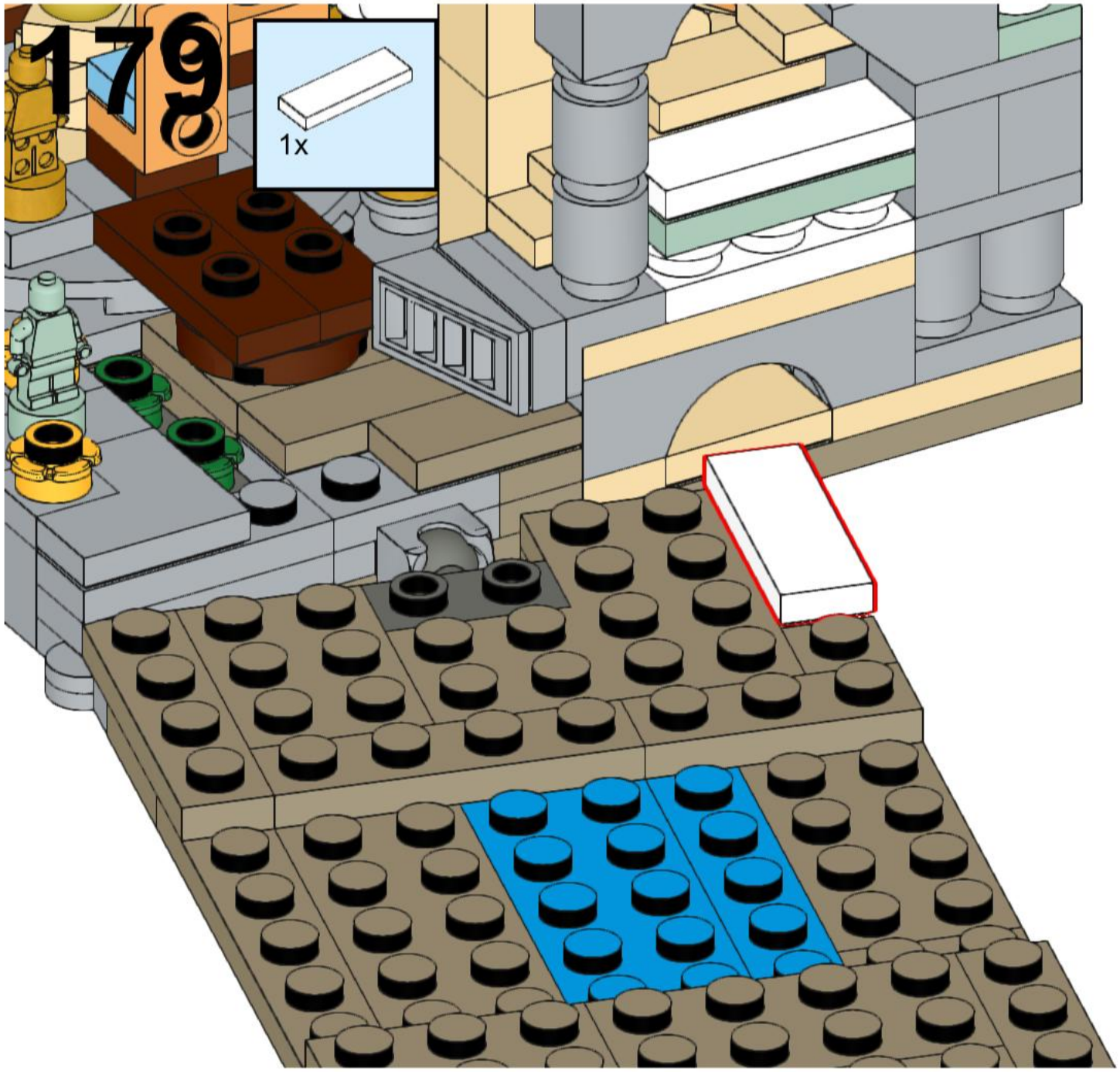
179
1x

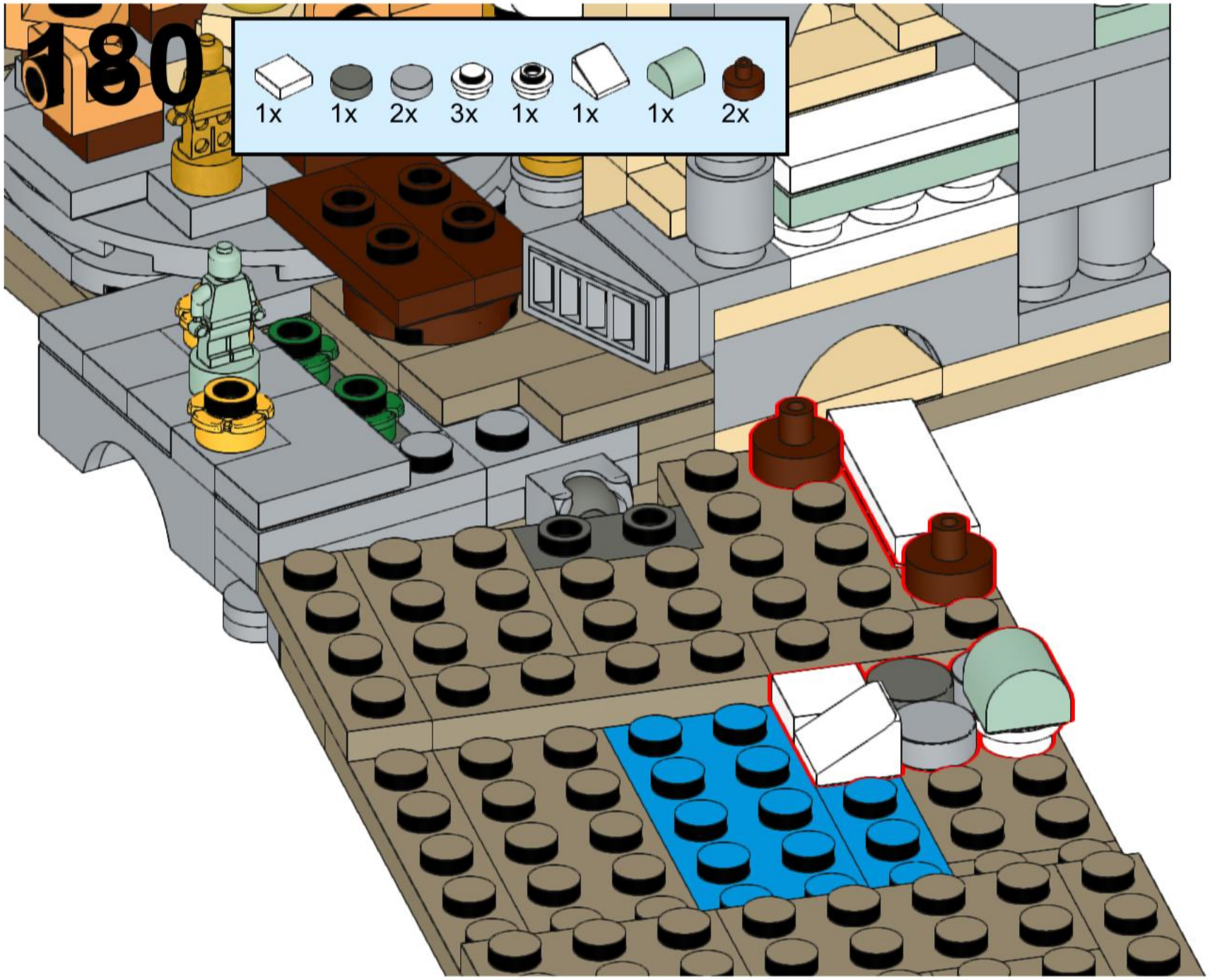
180
1x
1x
2x
3x
1x
1x
1x
2x

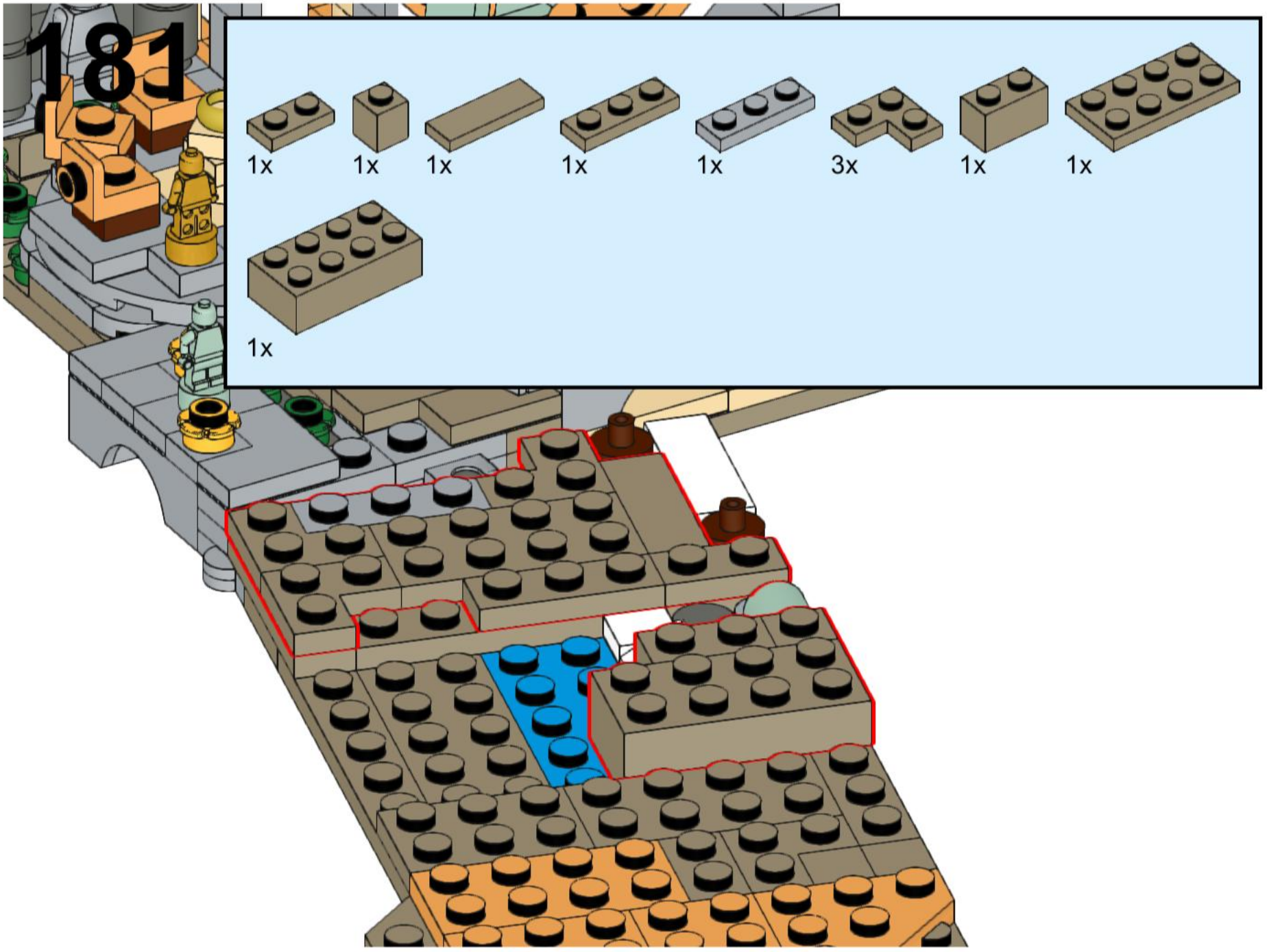
181
1x
1x
1x
1x
1x
3x
1x
1x
1x

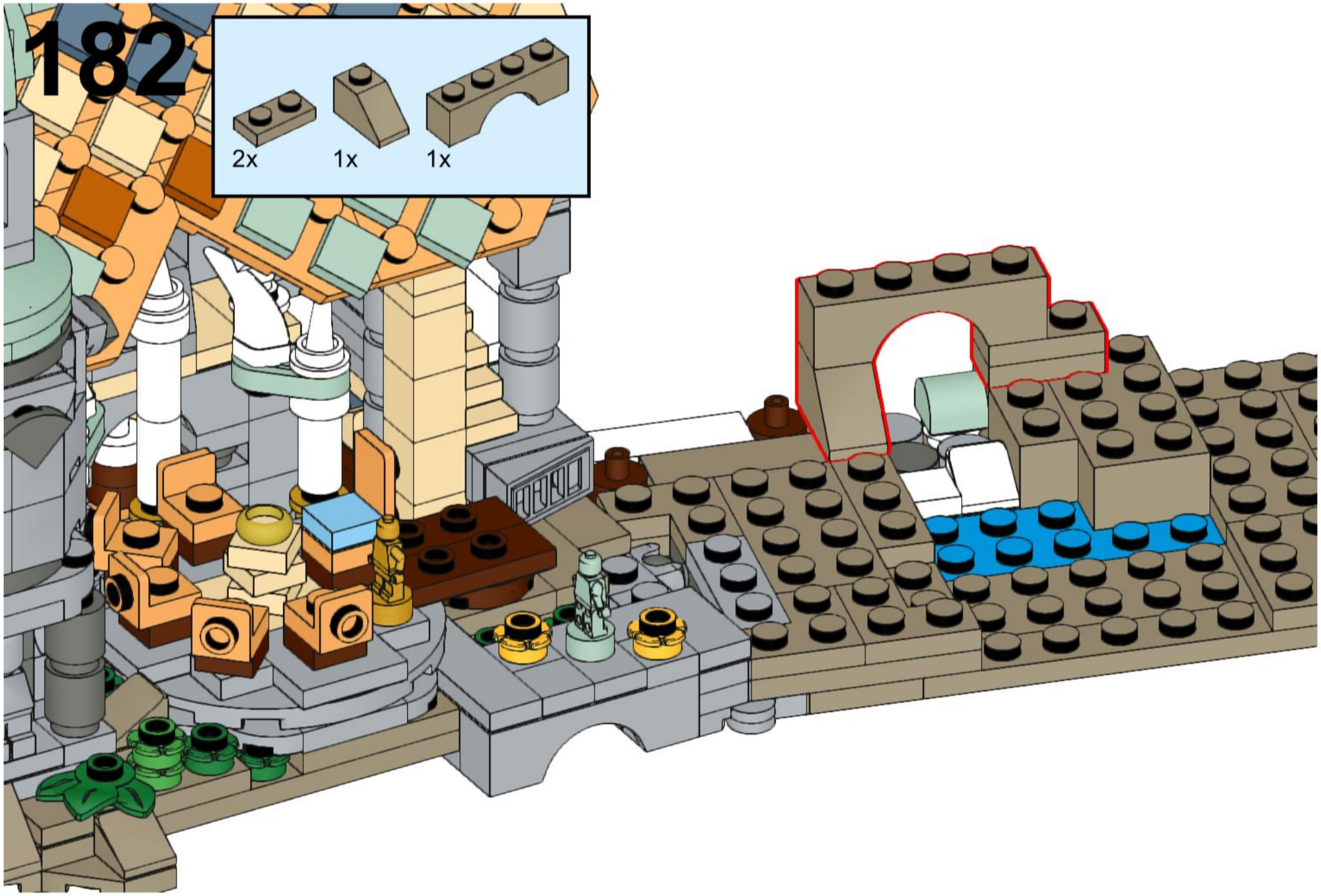
182
2x
1x
1x

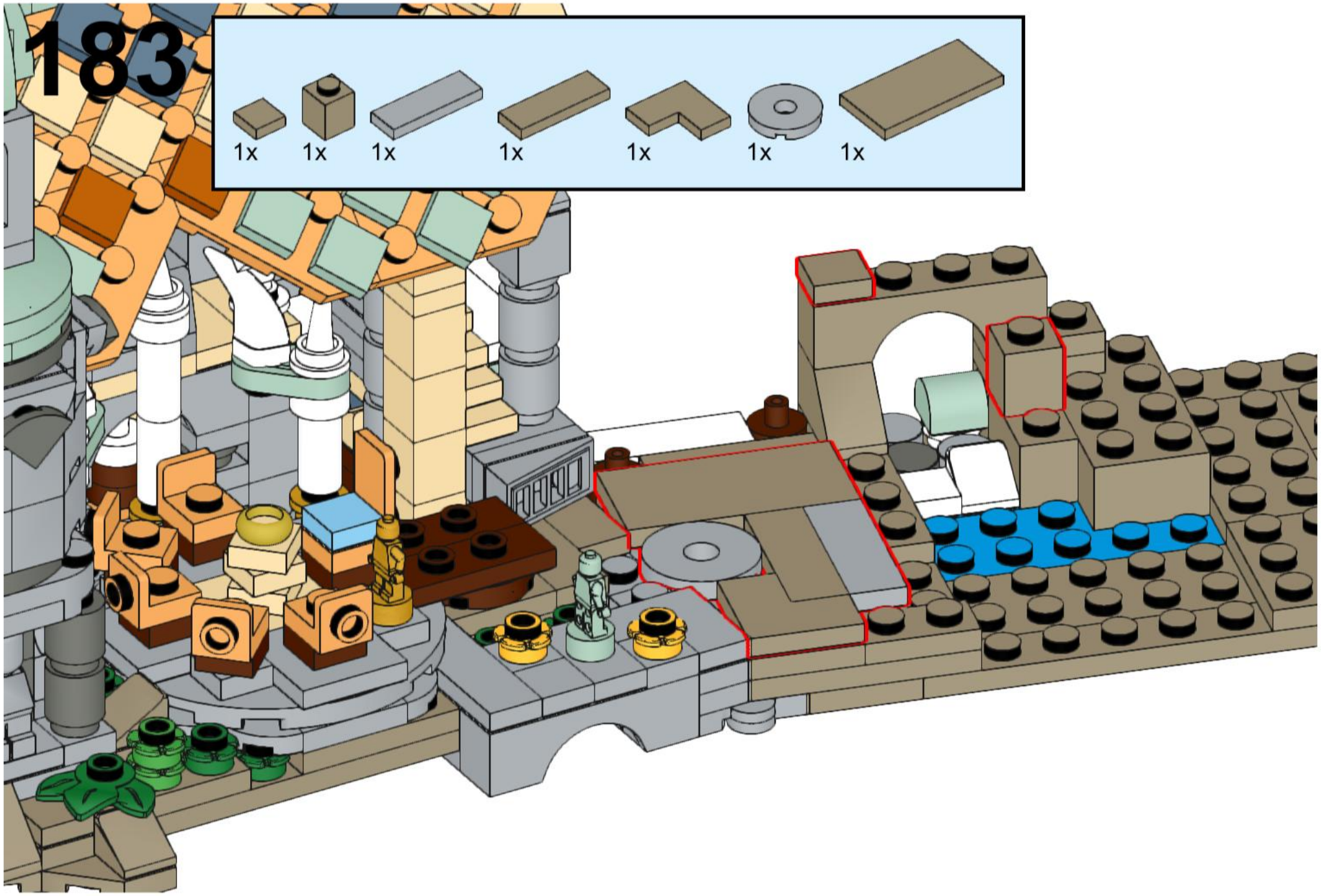
183
1x
1x
1x
1x
1x
1x
1x

184

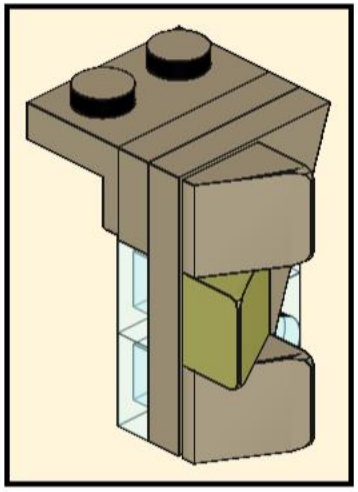

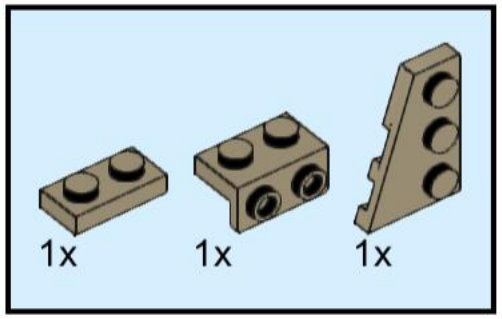

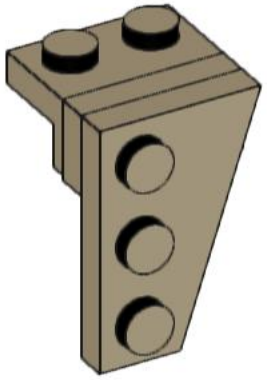

185

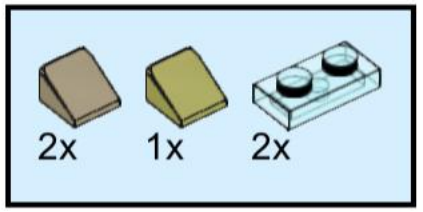

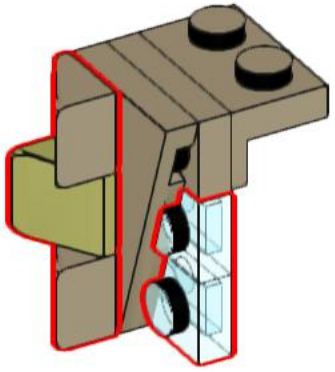

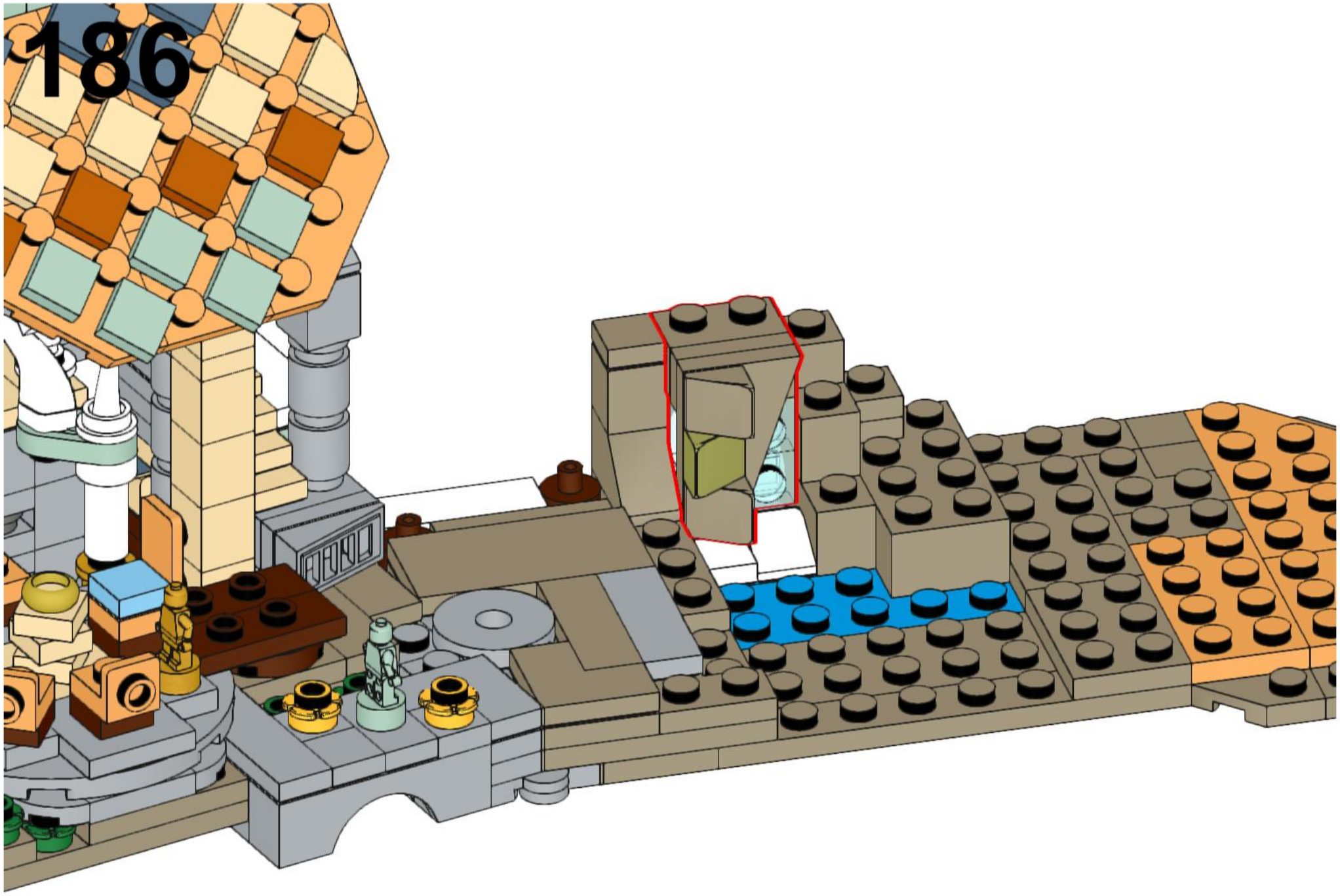
186

187

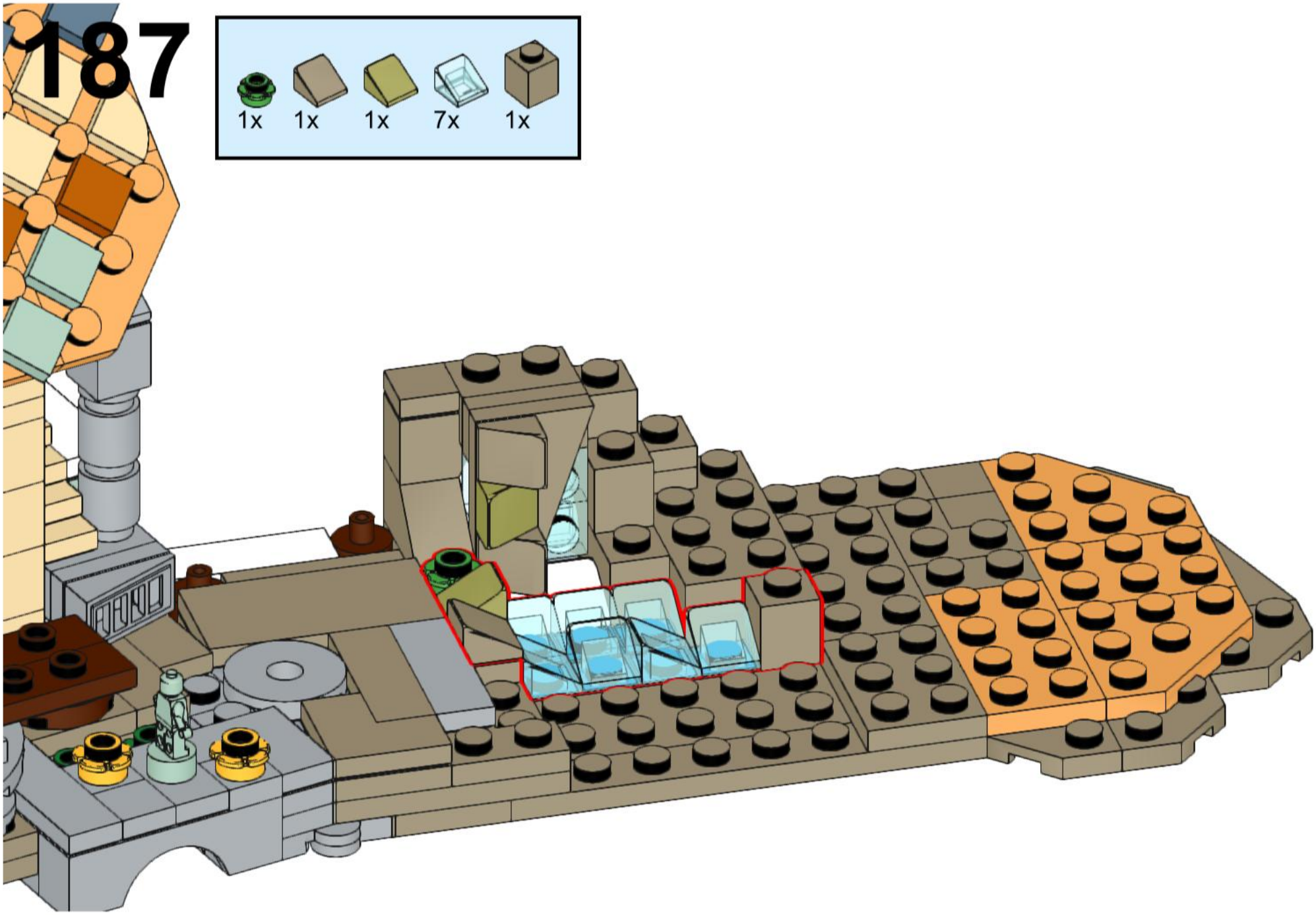

188

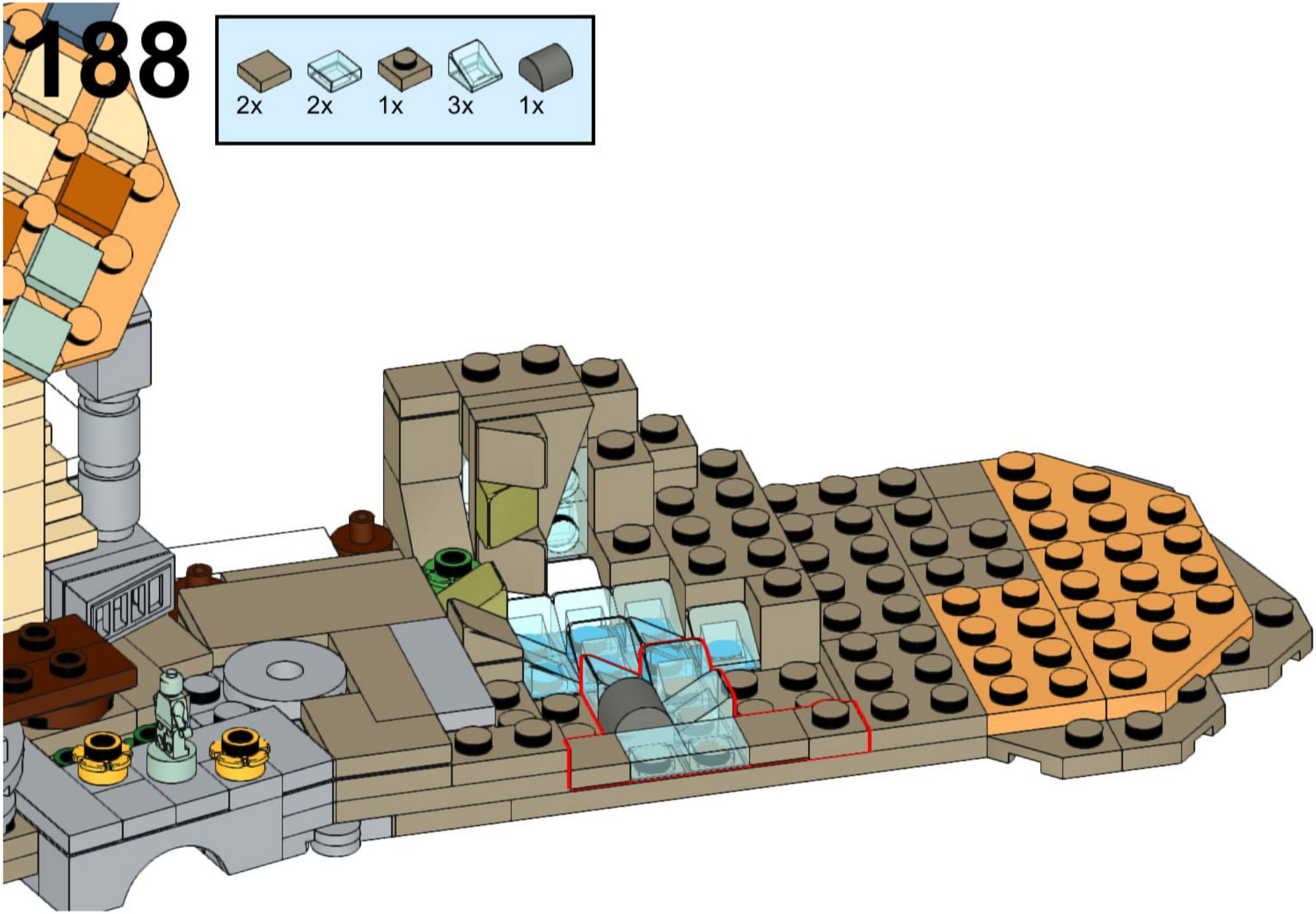

189

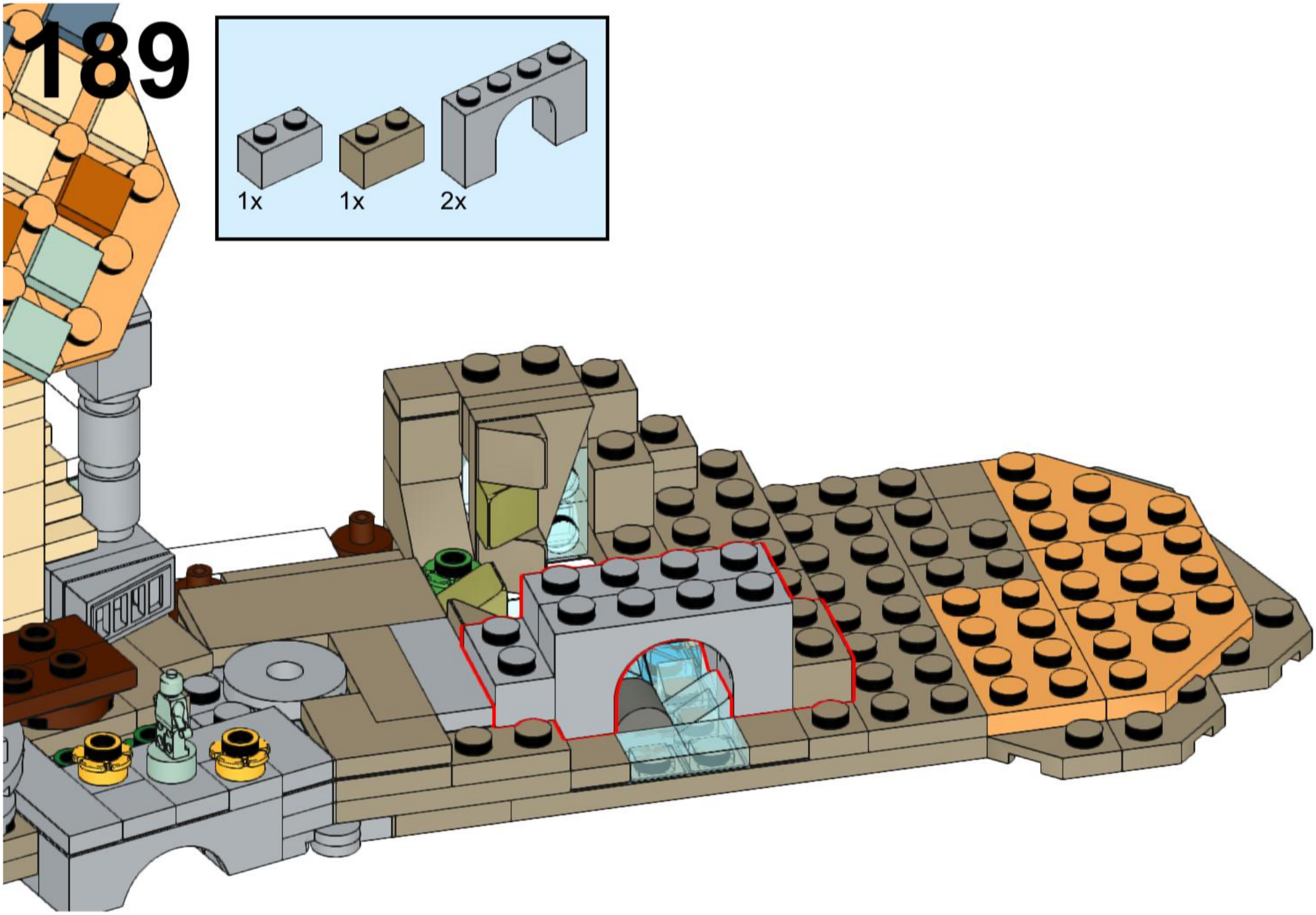

190

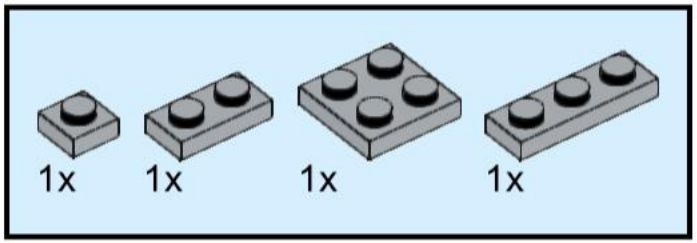

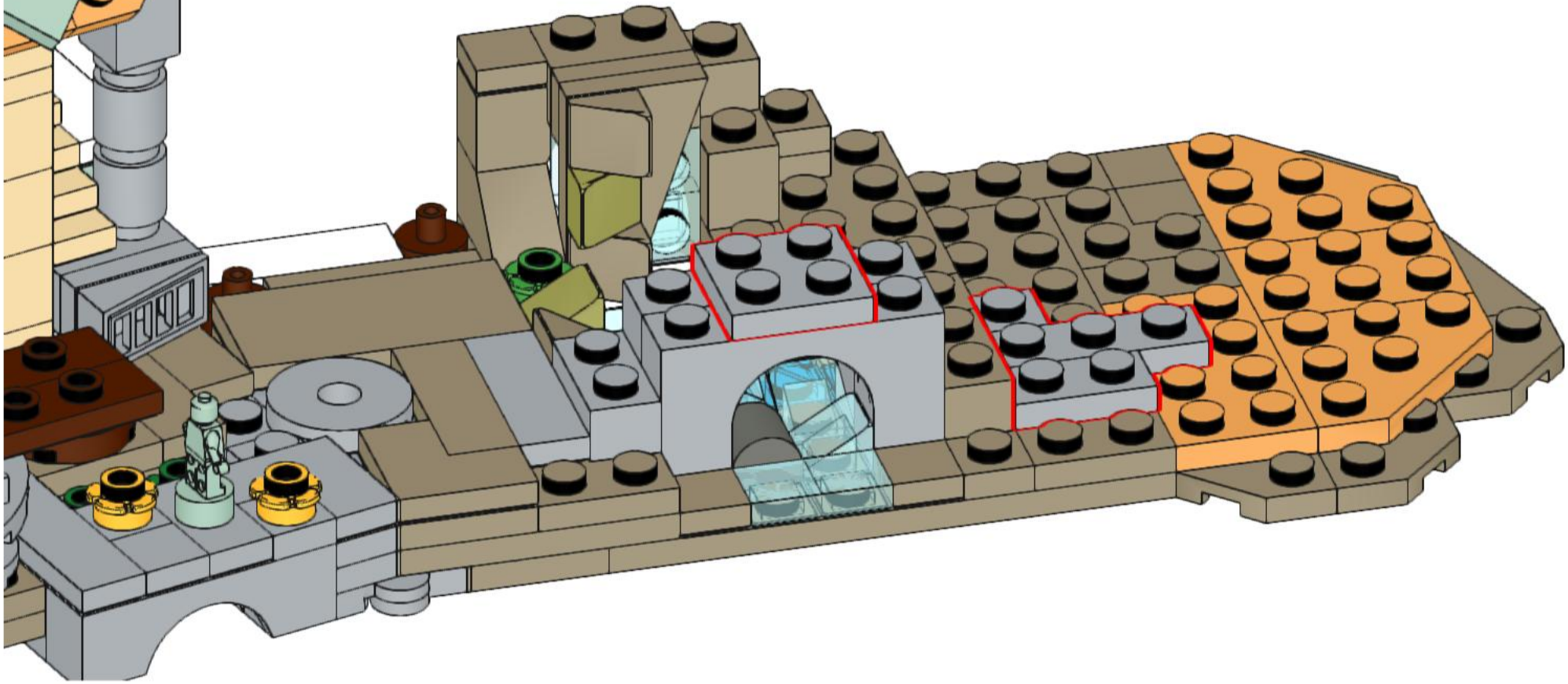

191

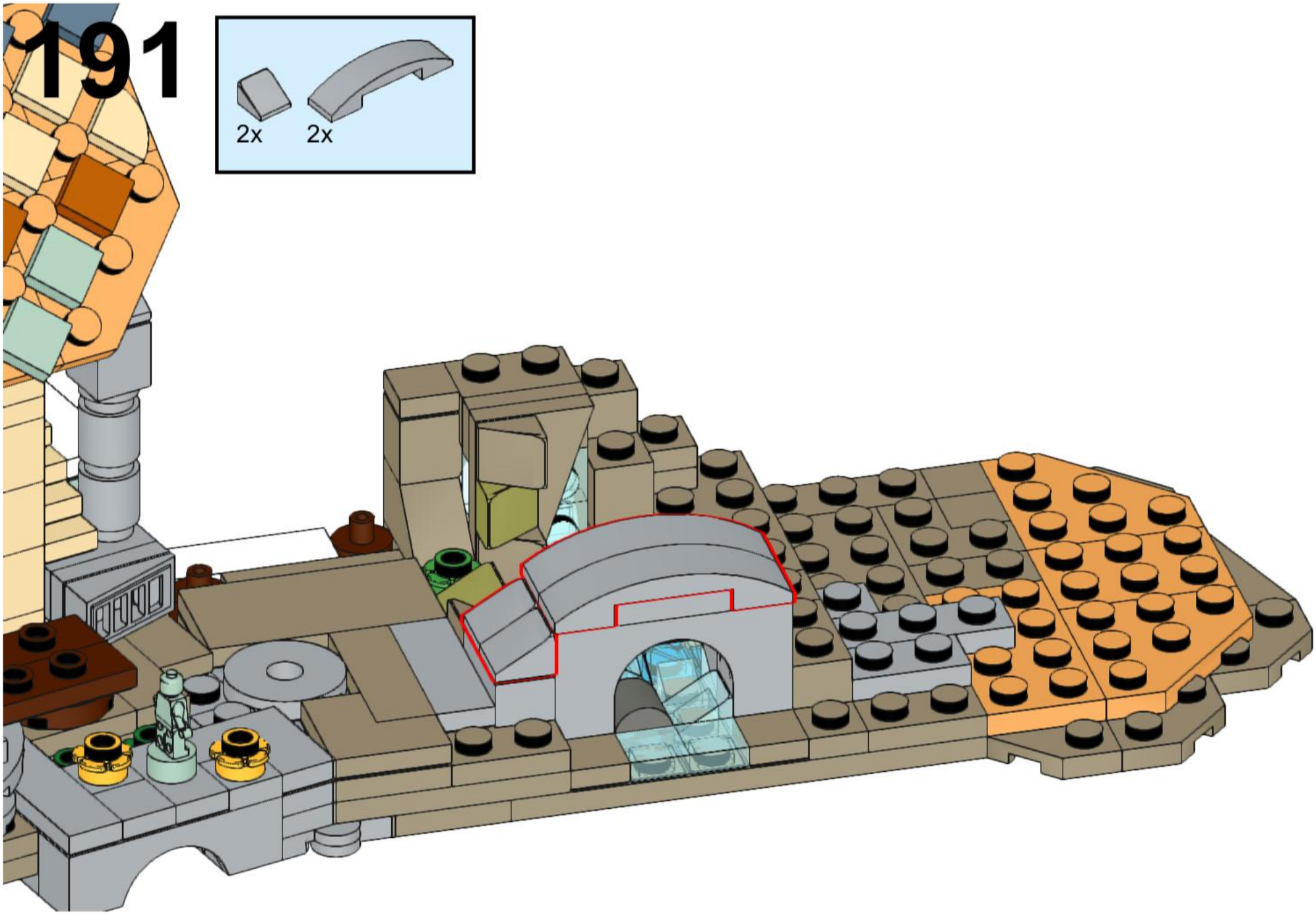

192

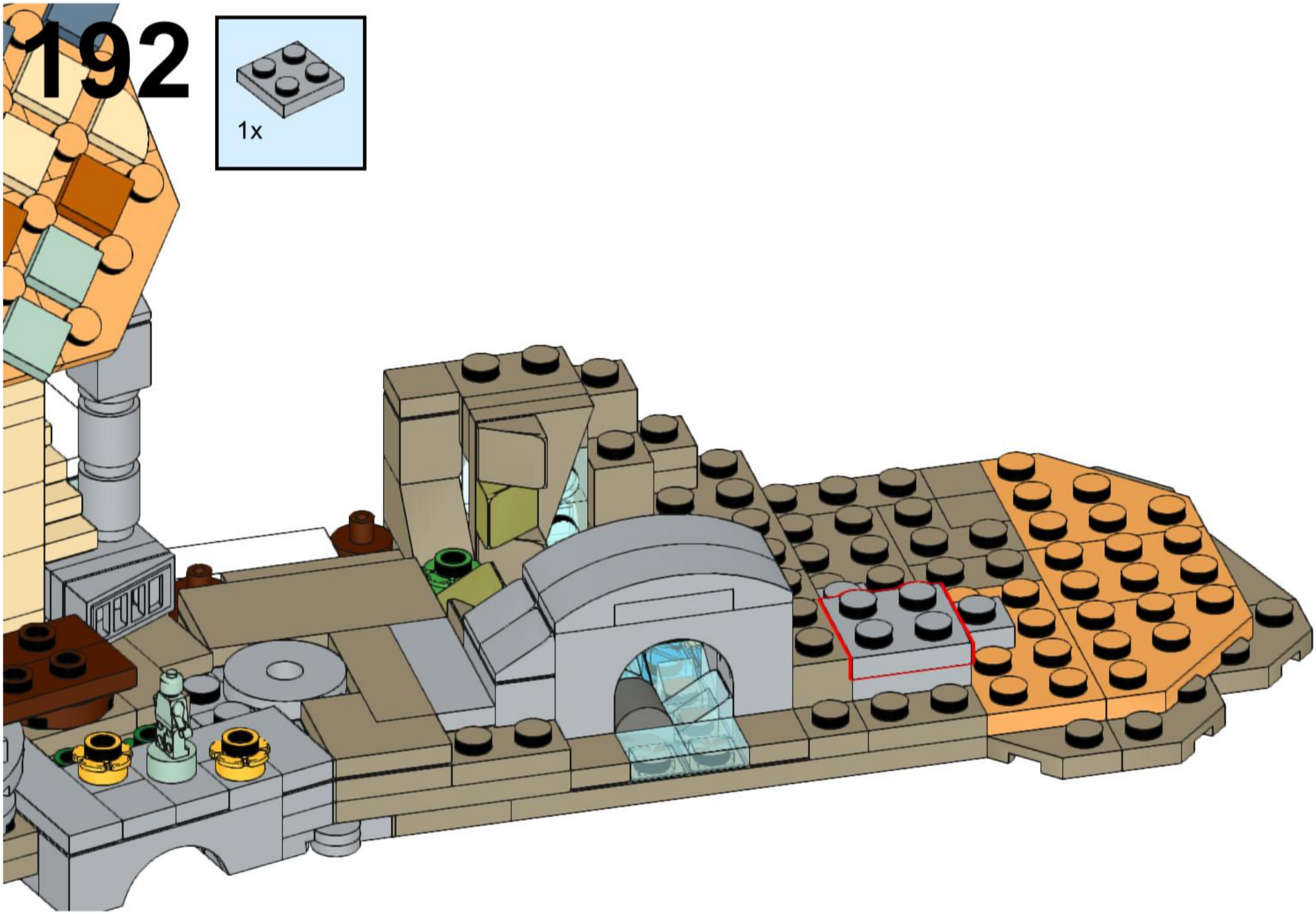

193

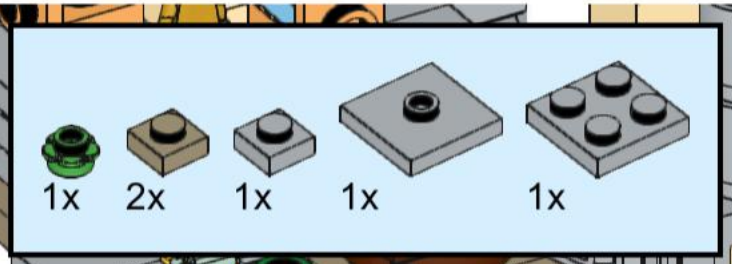

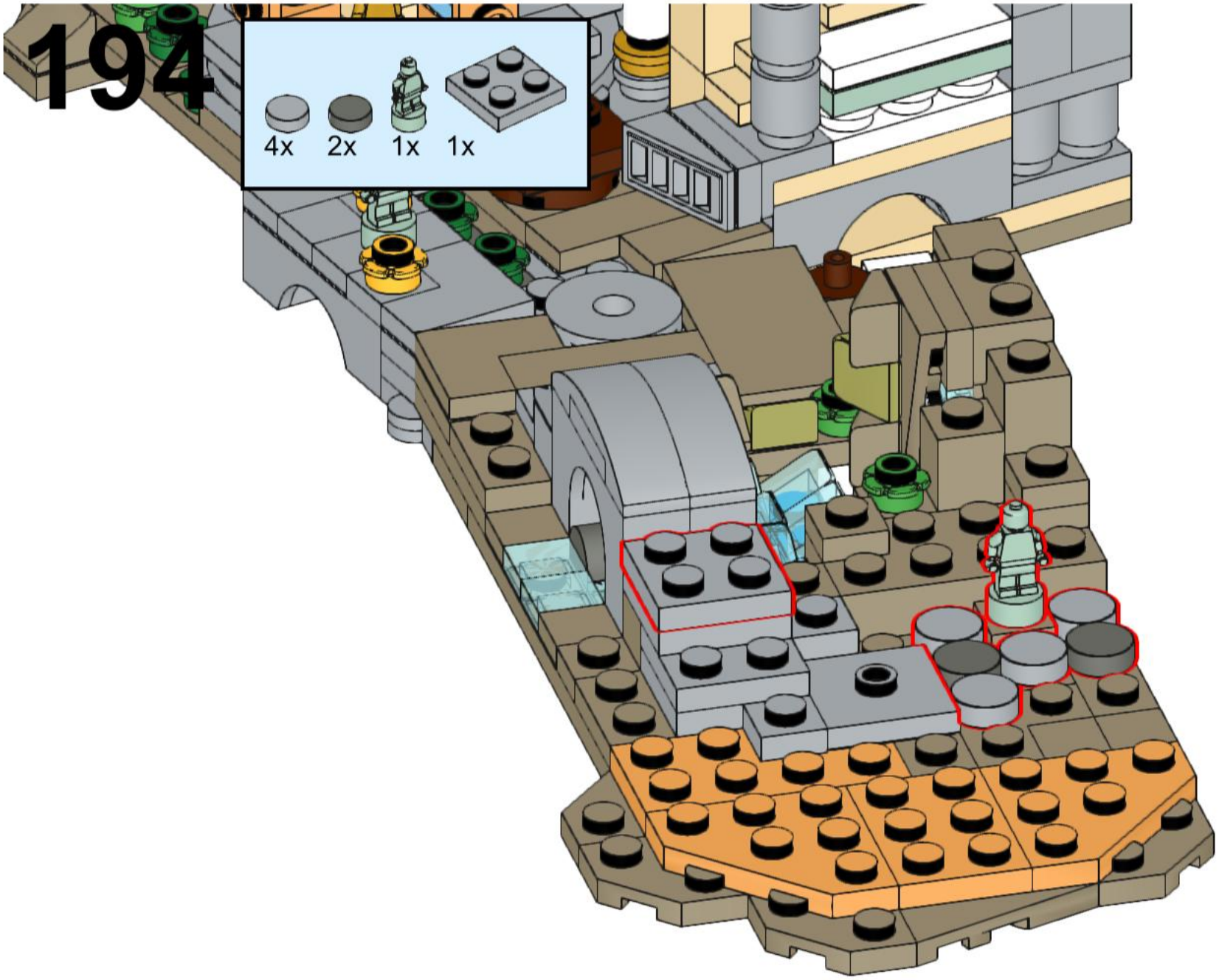
194
4x
2x
1x
1x

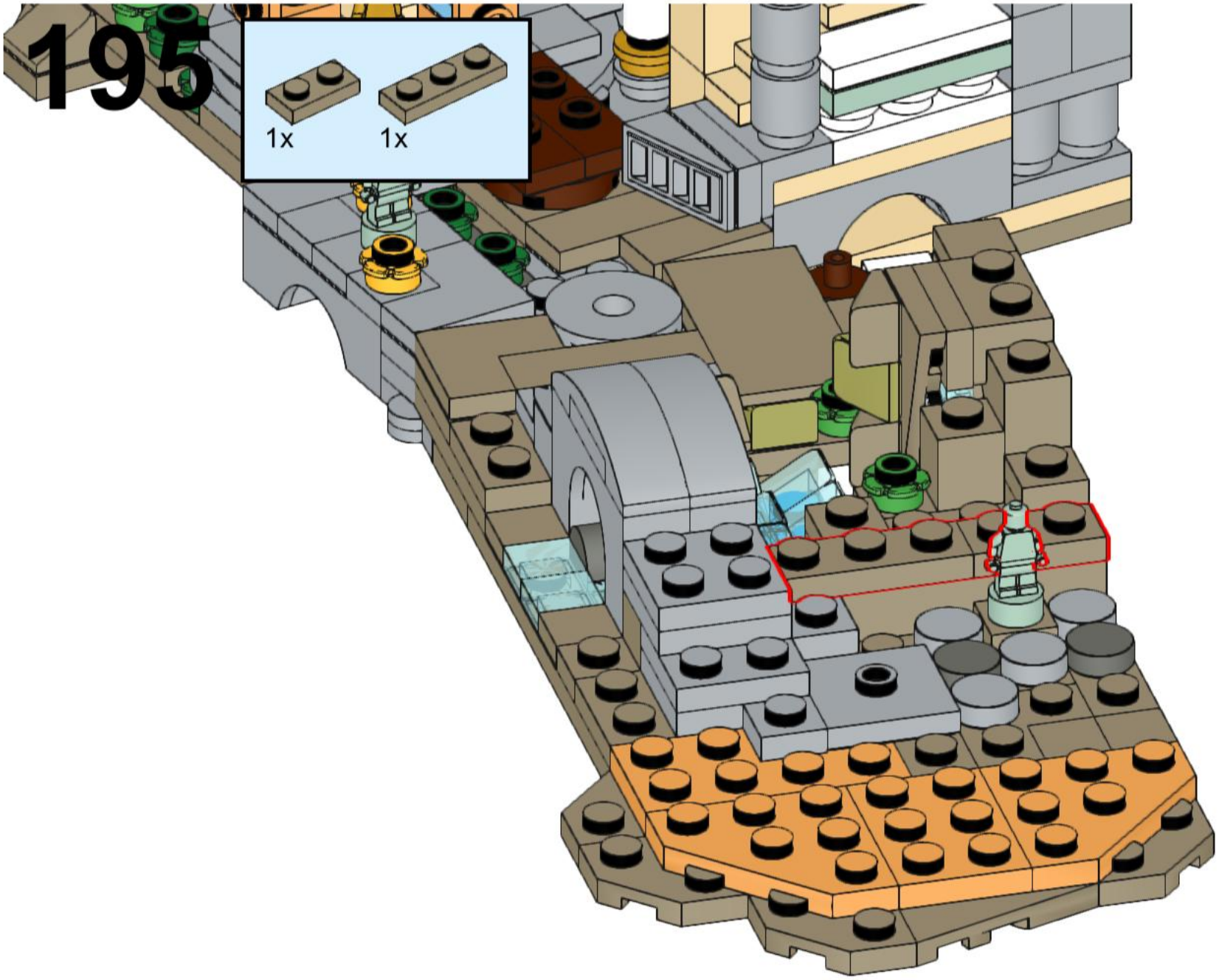
195
1x
1x

196

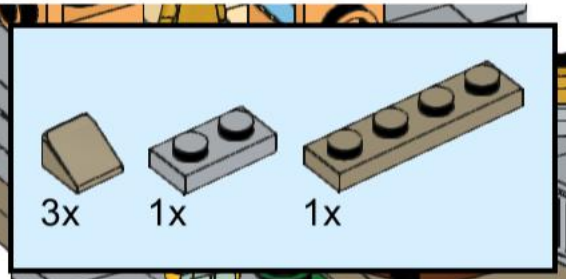

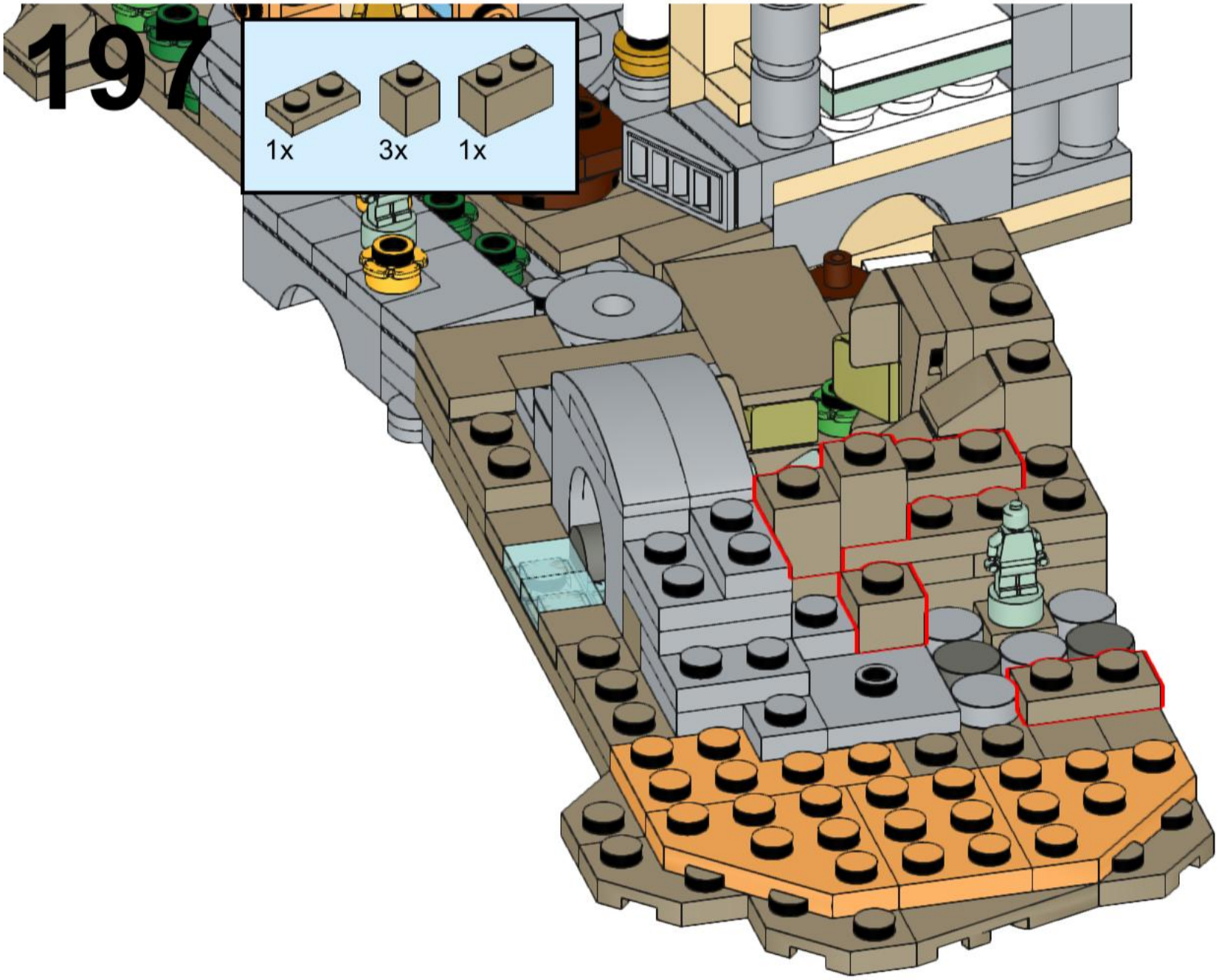
197
1x
3x
1x

198

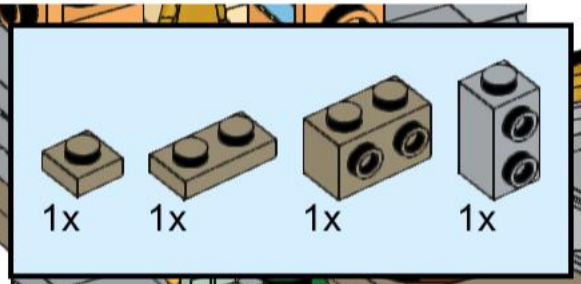

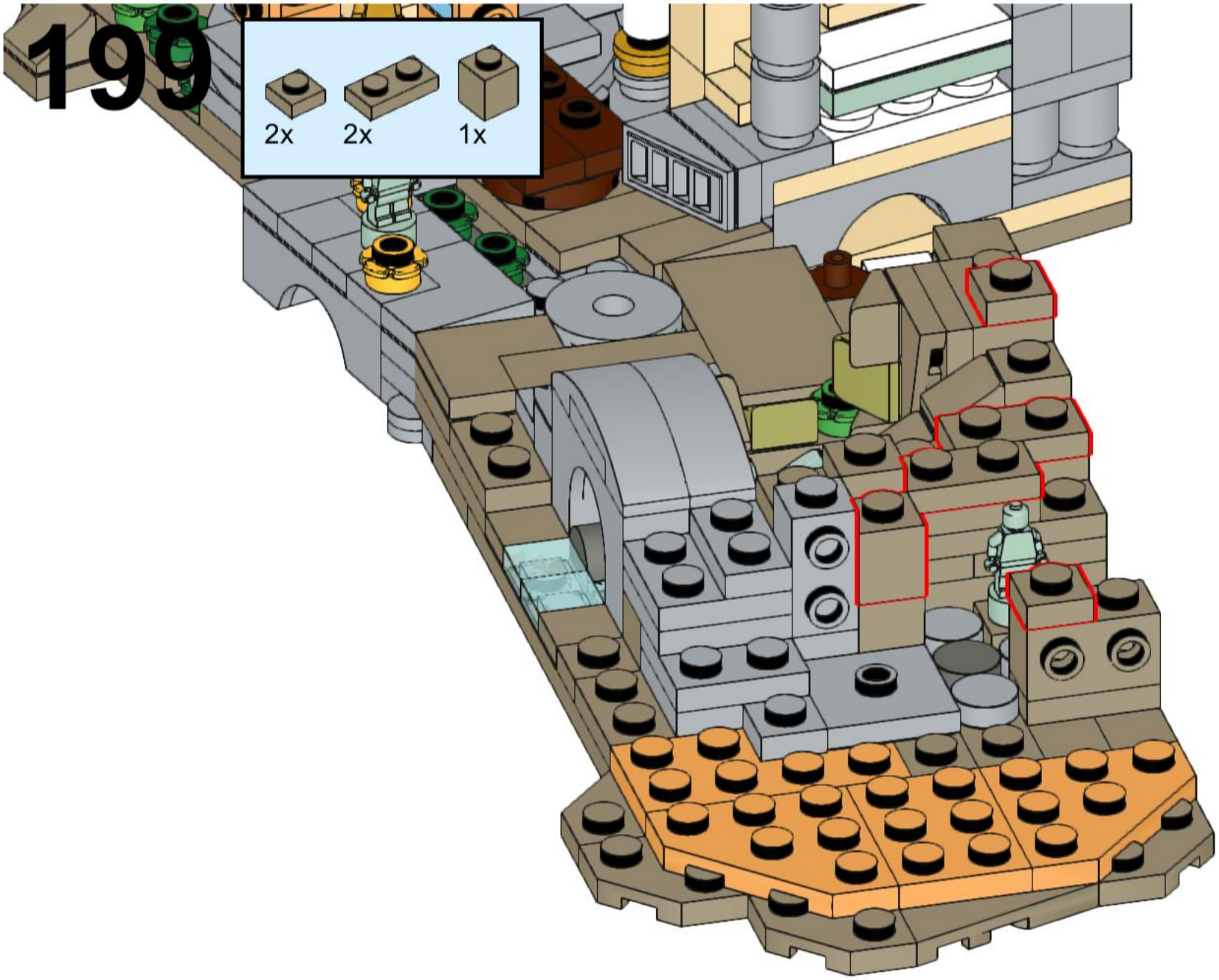
199
2x
2x
1x

200

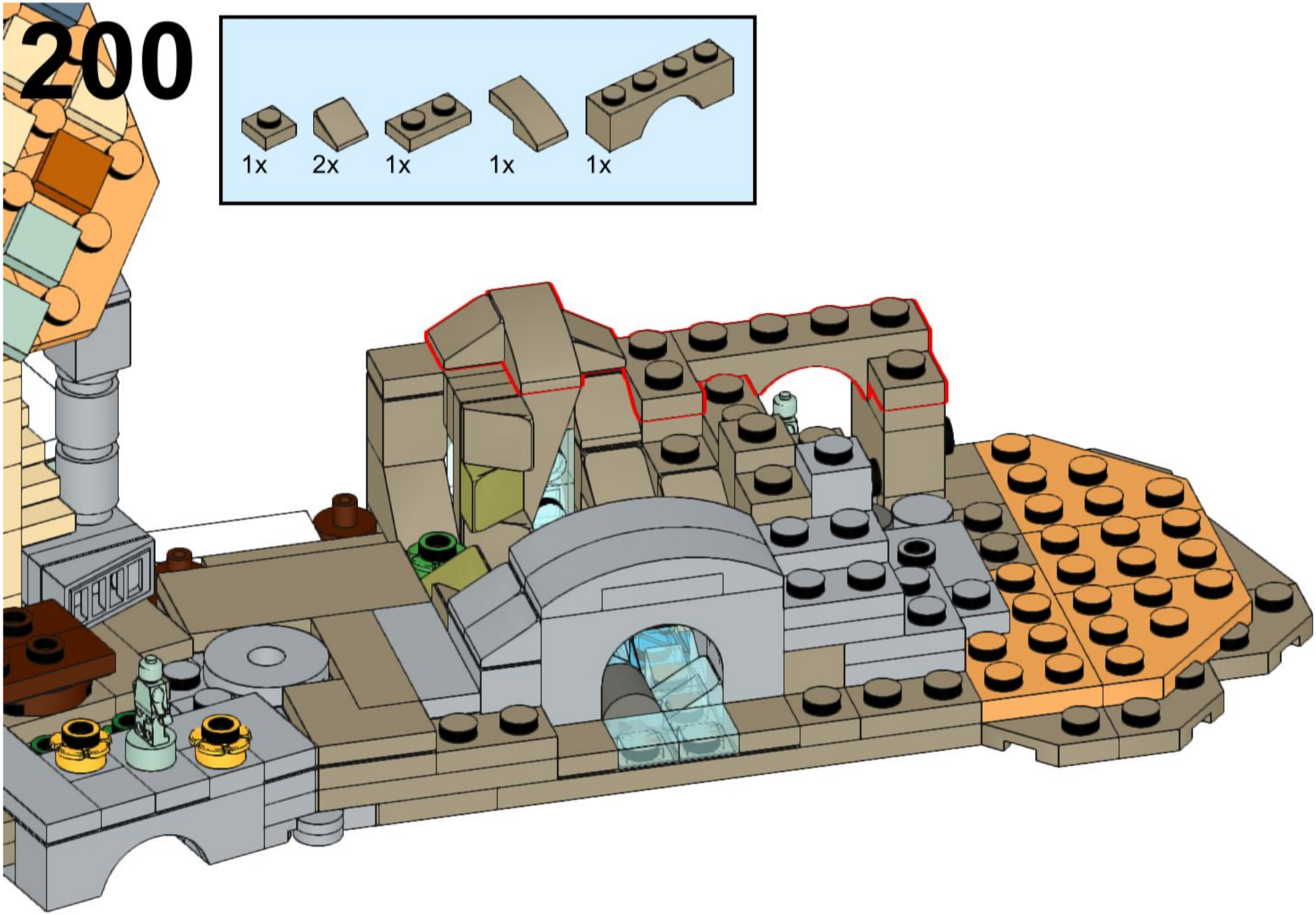

201

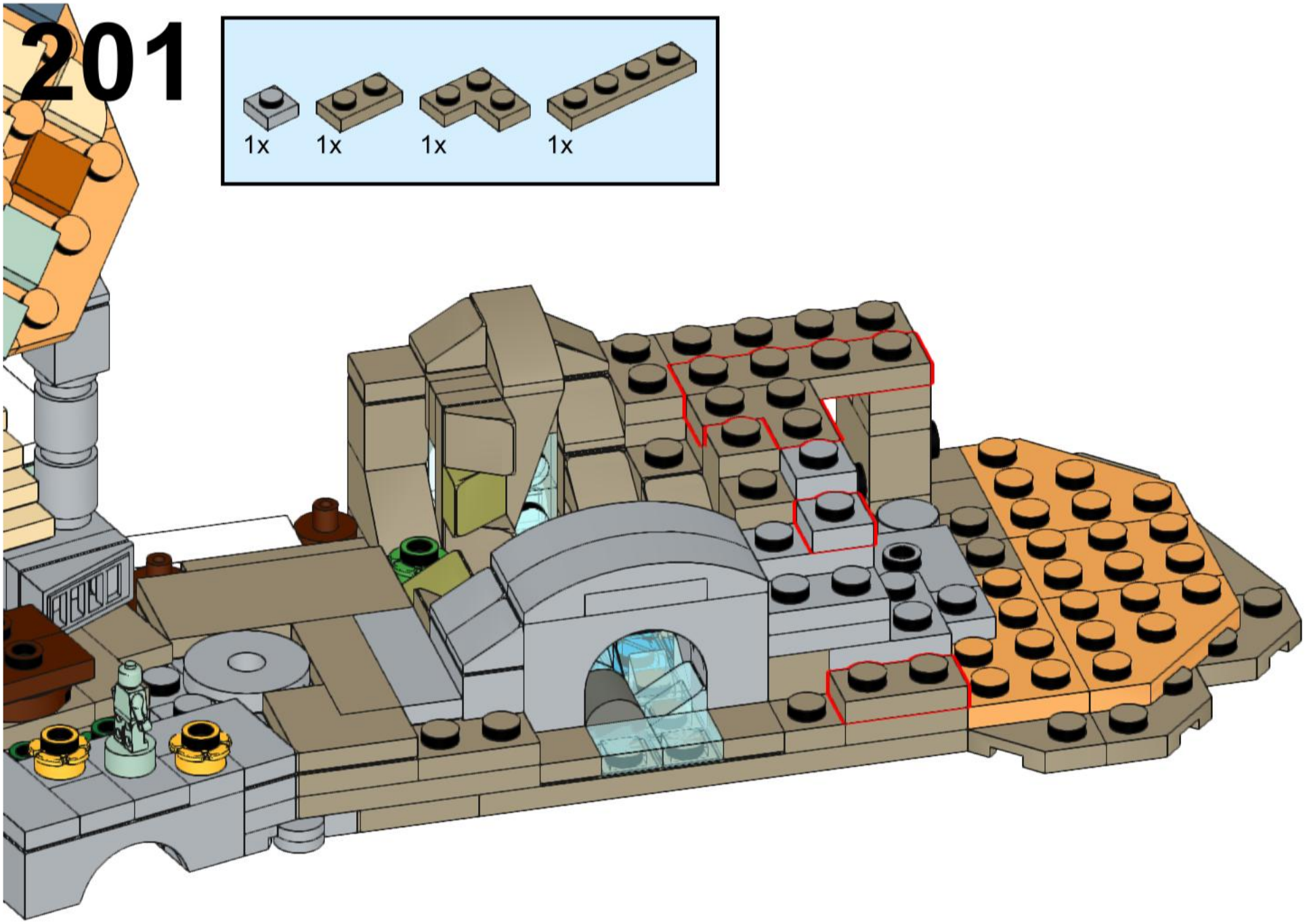

202

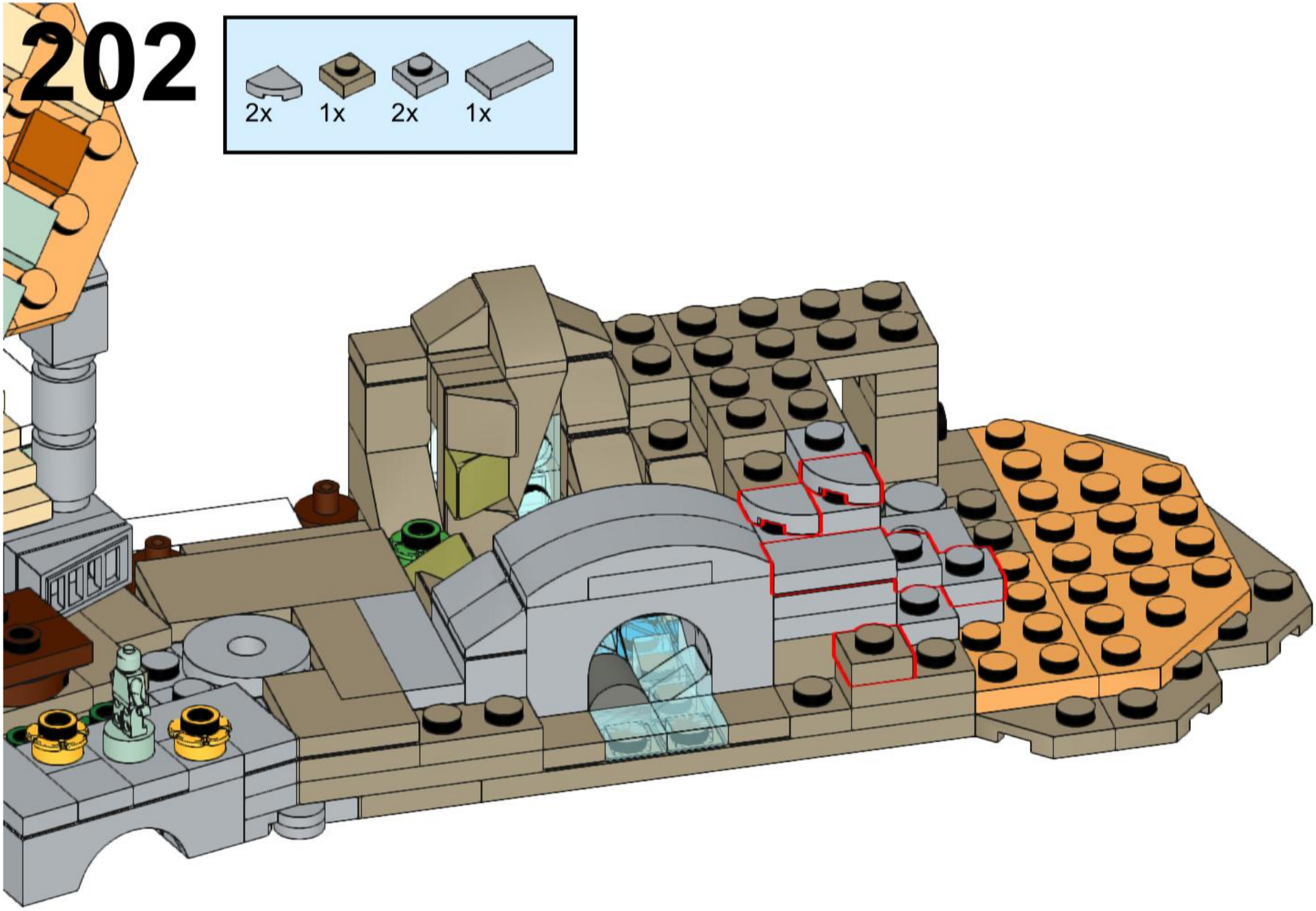

203

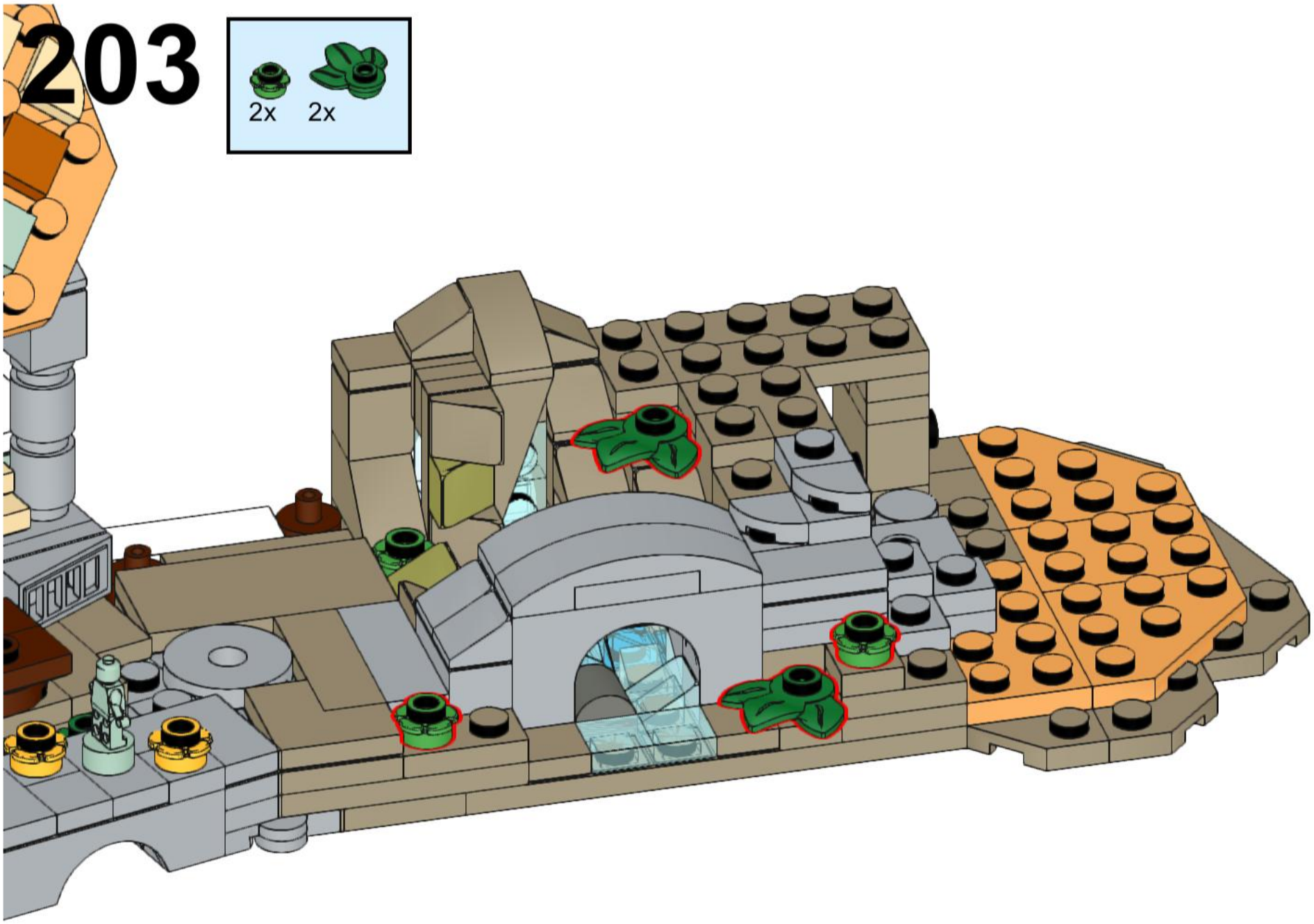

204

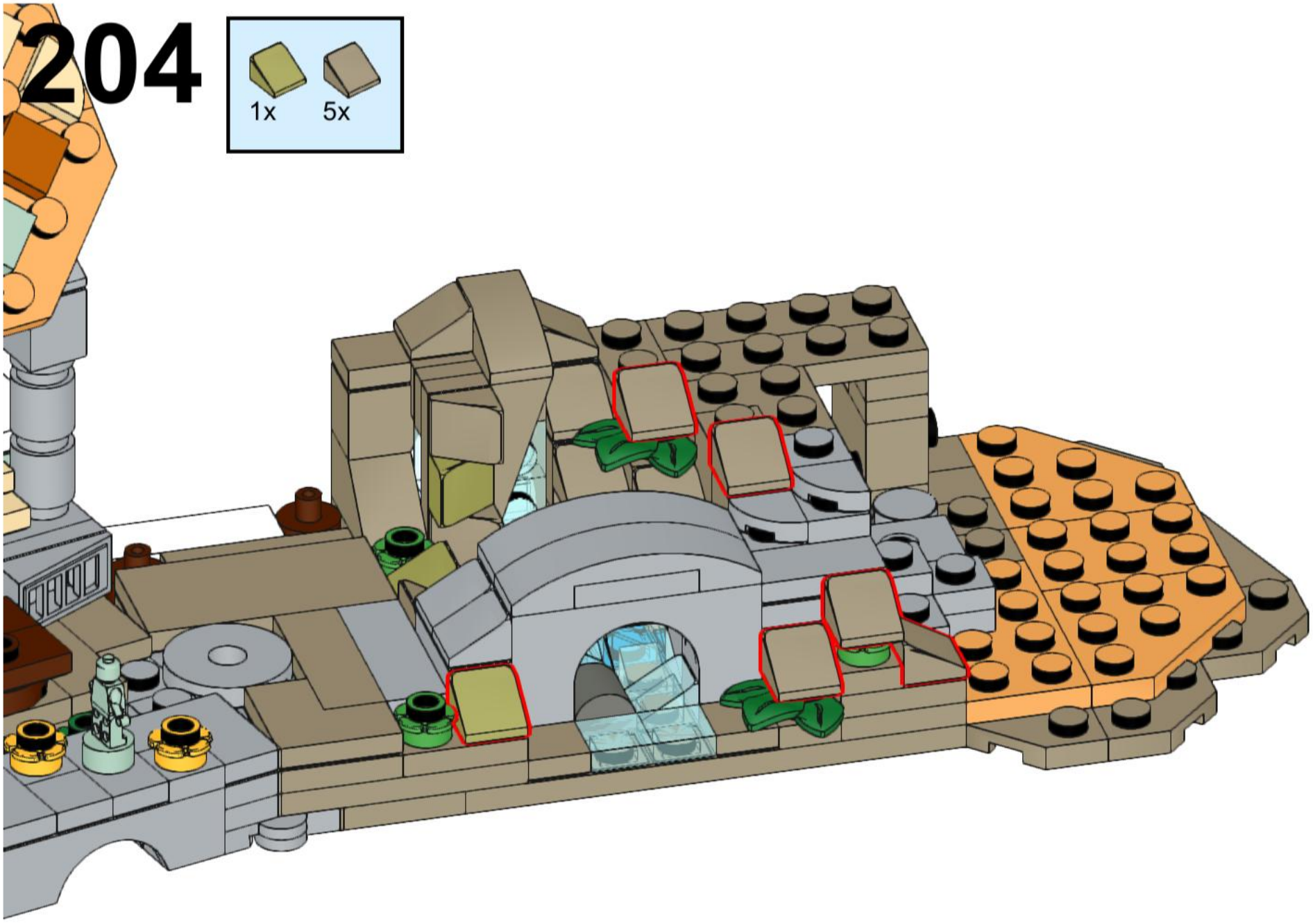

205

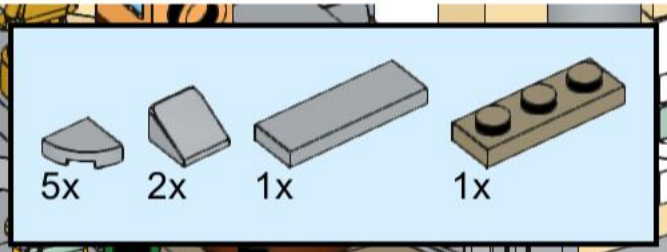

206

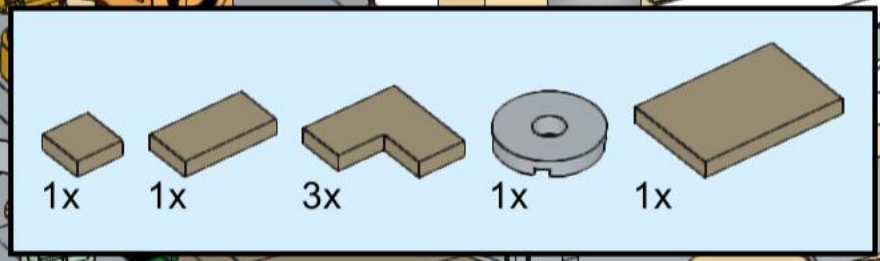

207

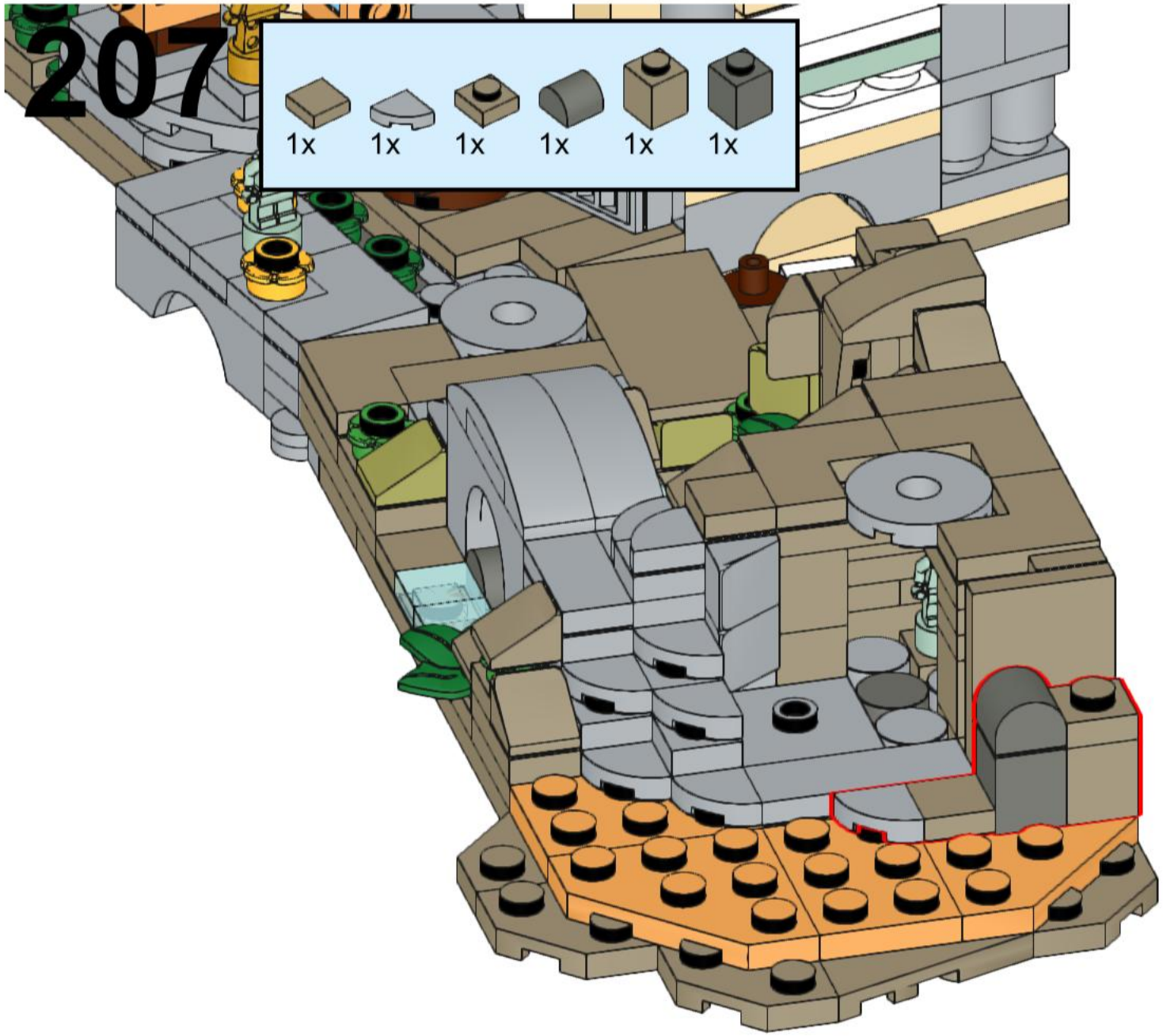

208

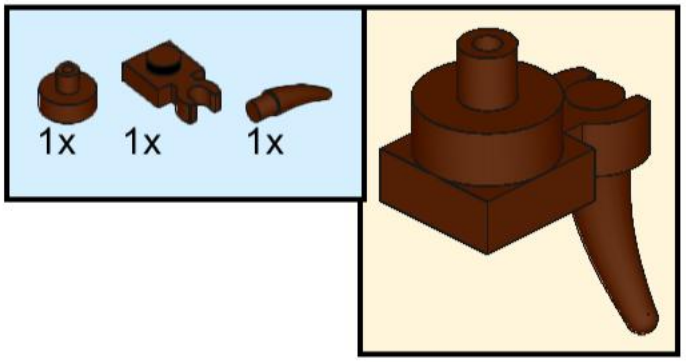

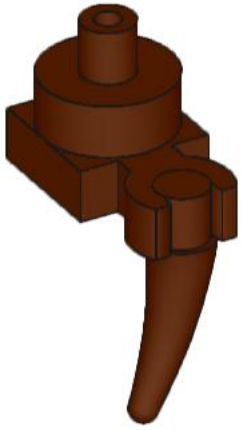

209

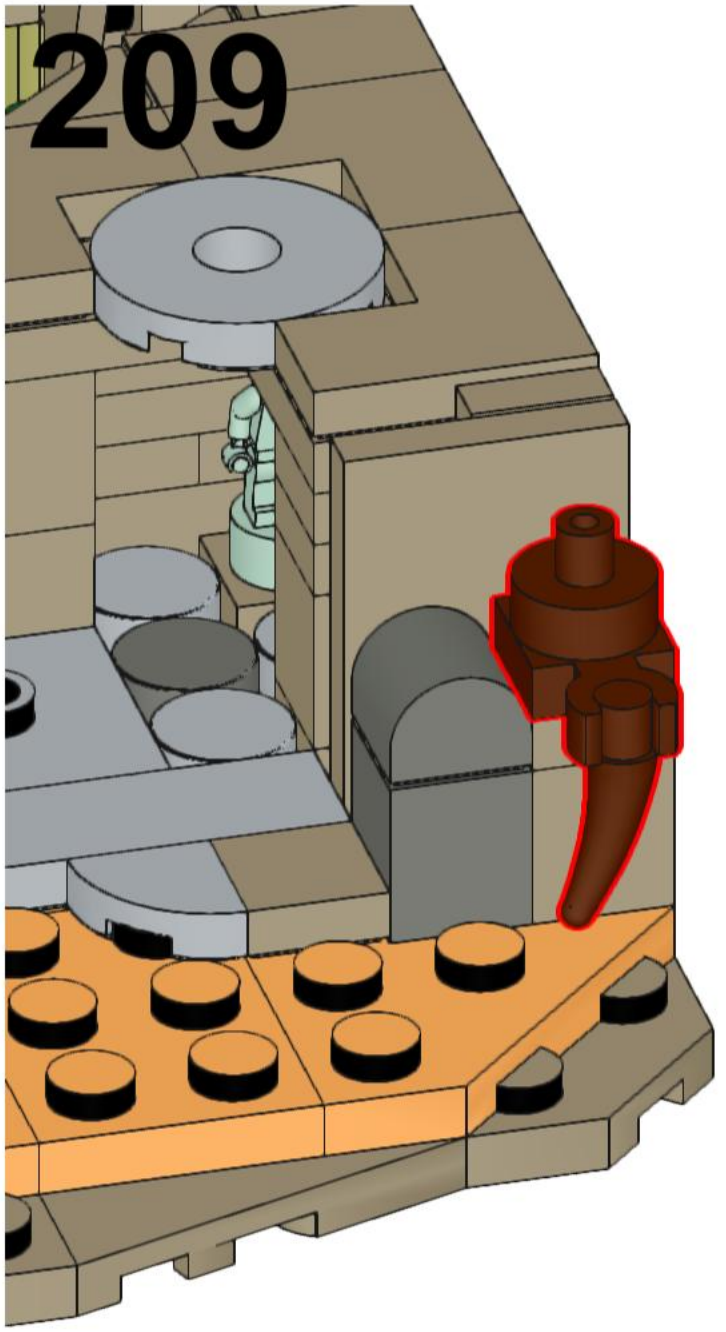

210

211

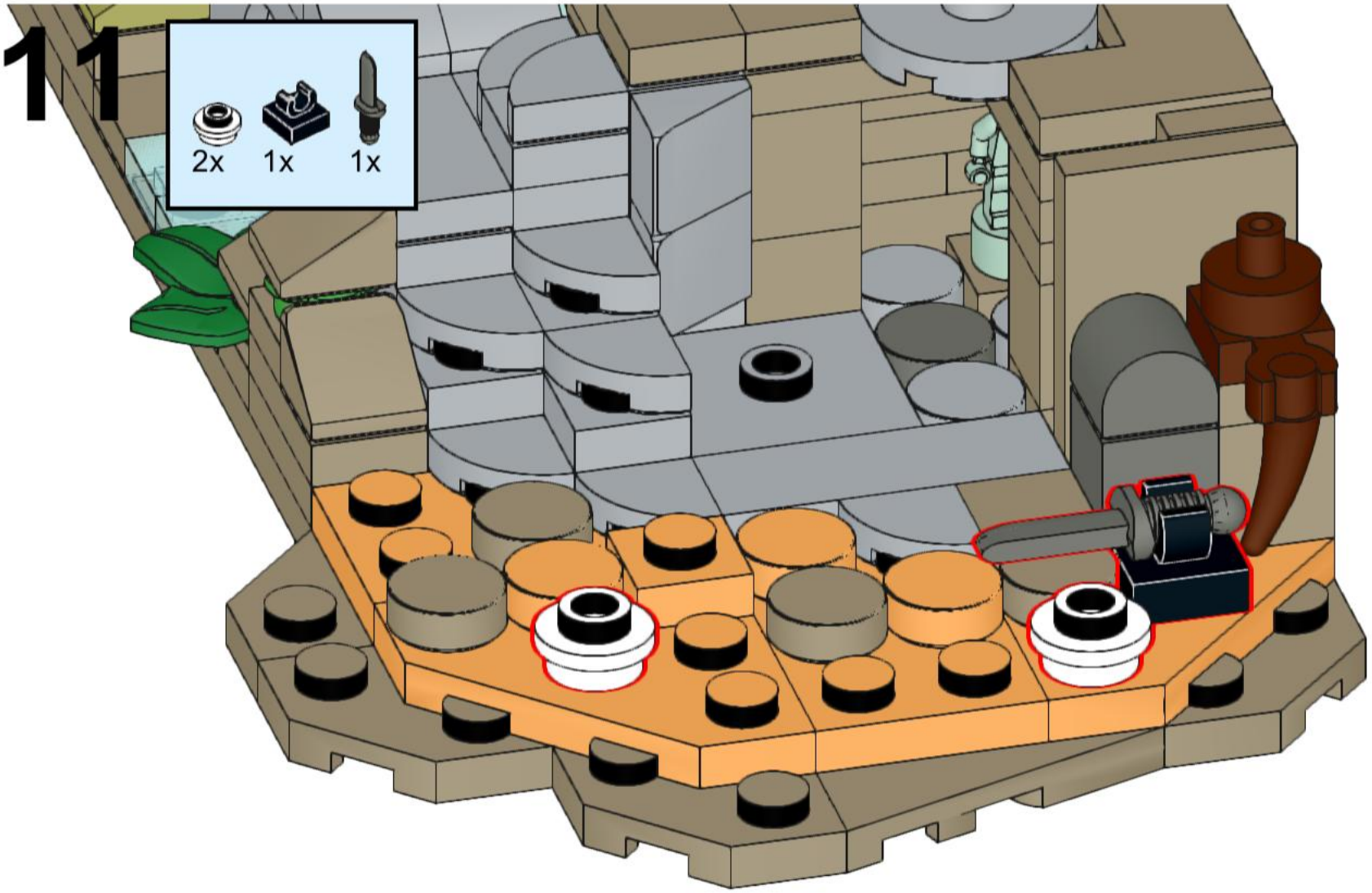

212

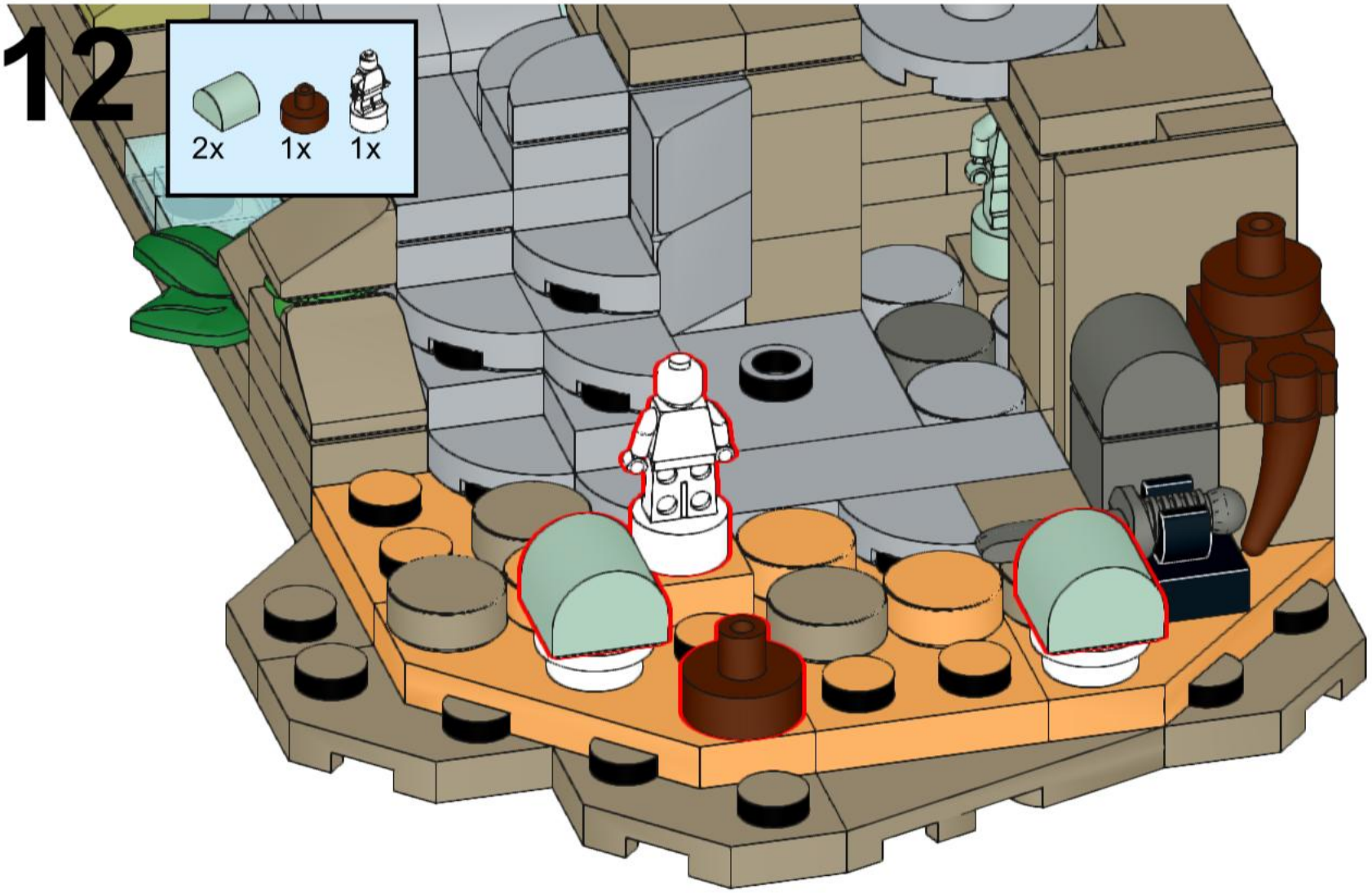

213

214

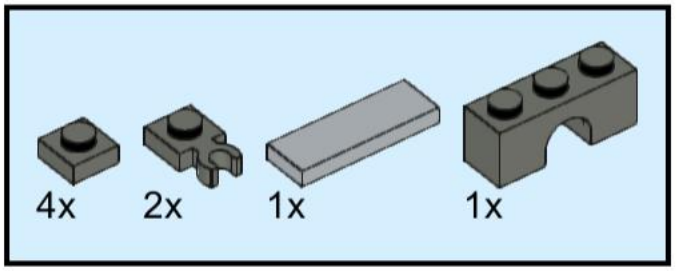

215

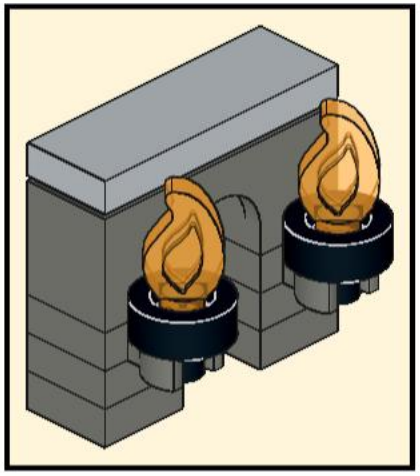

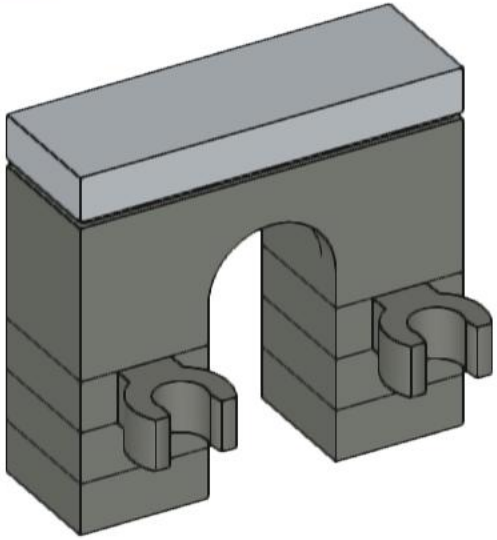

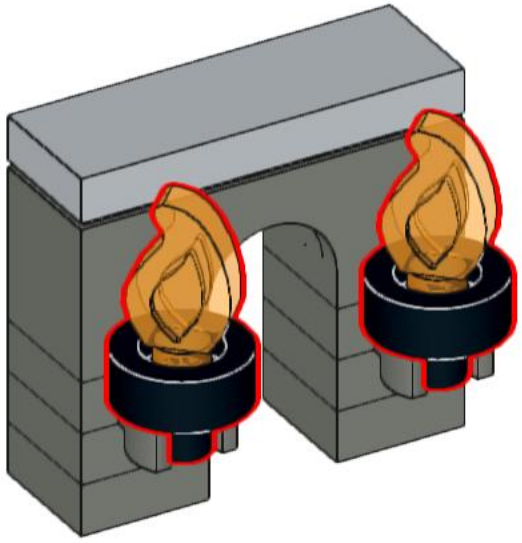

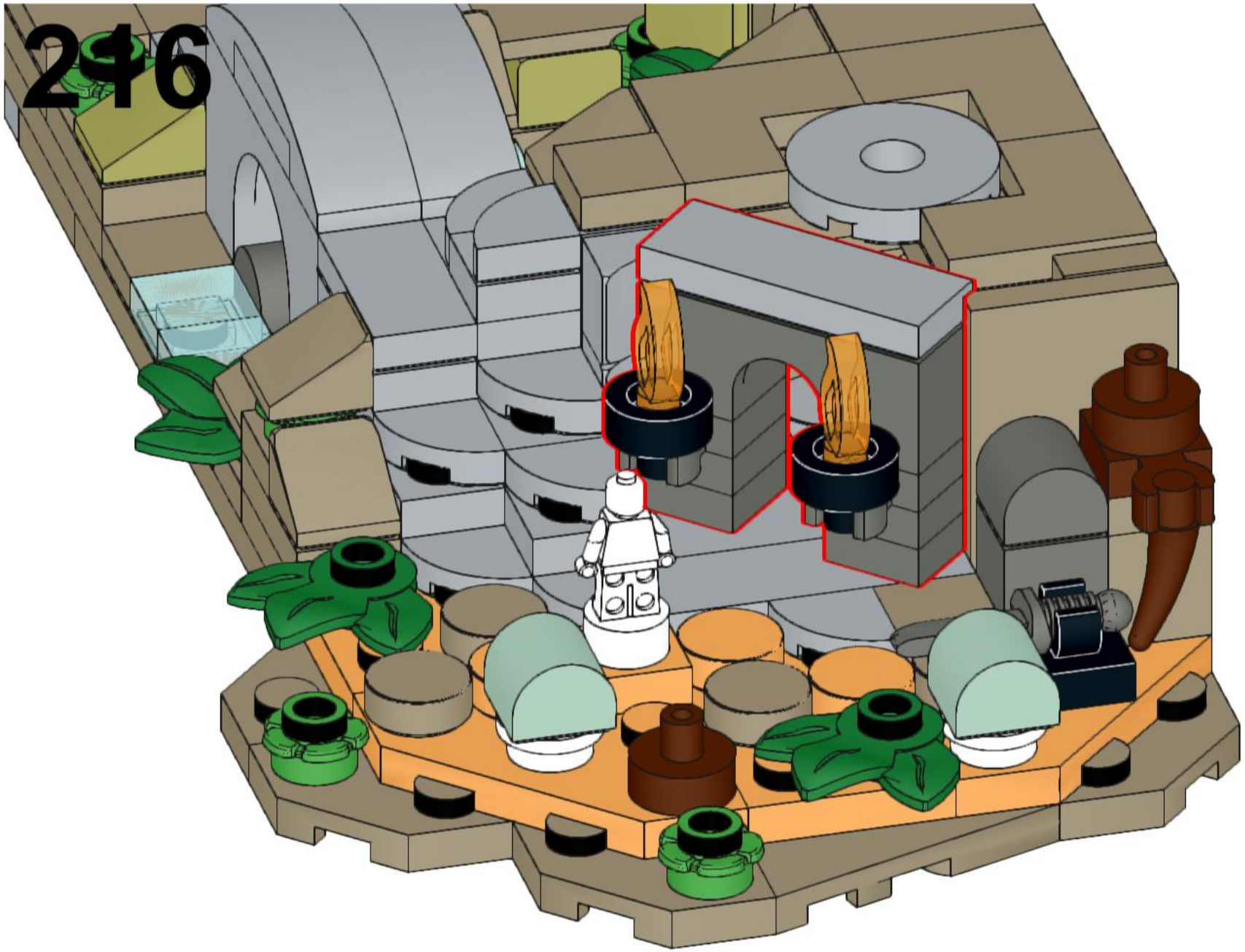

217

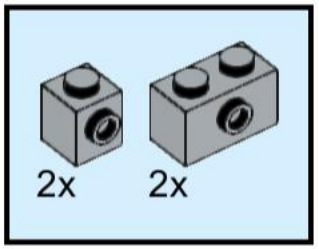

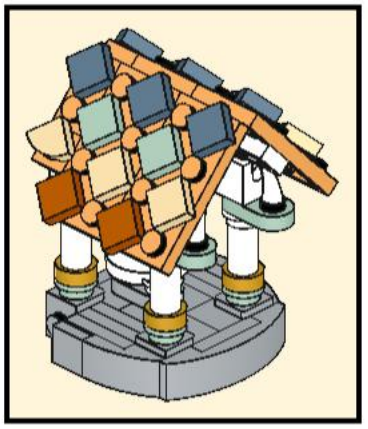

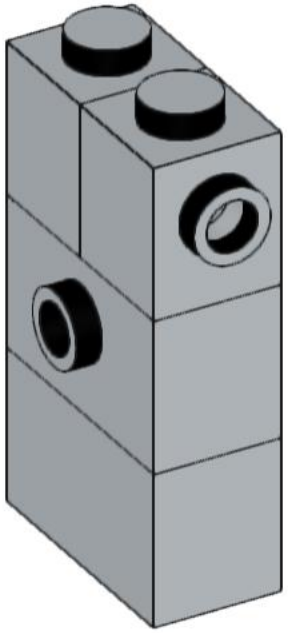

218

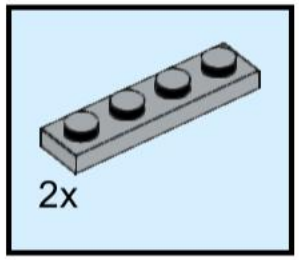

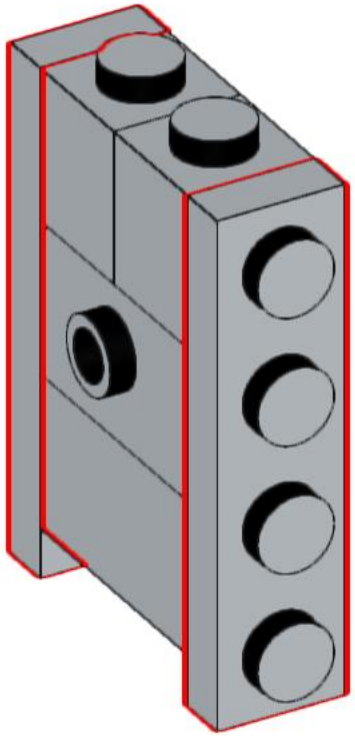

219

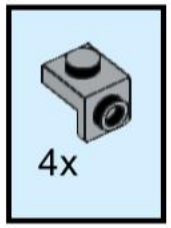

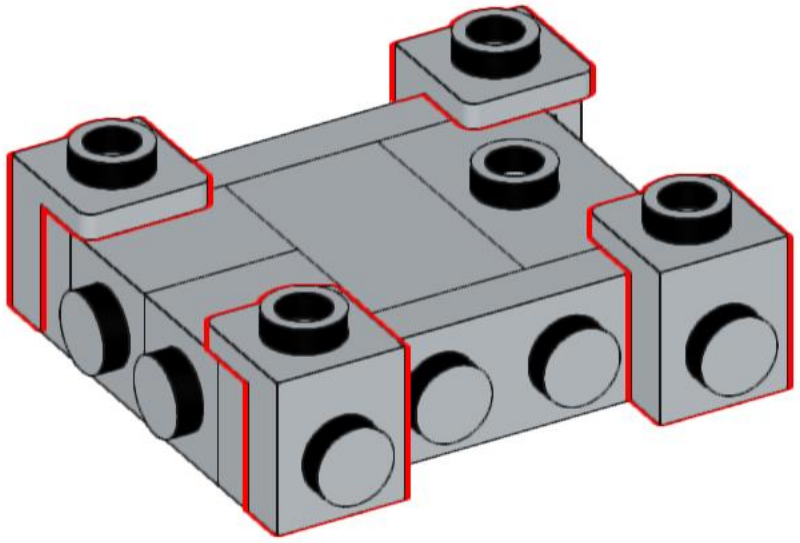

220

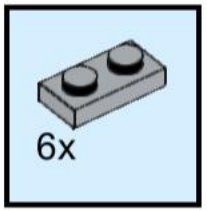

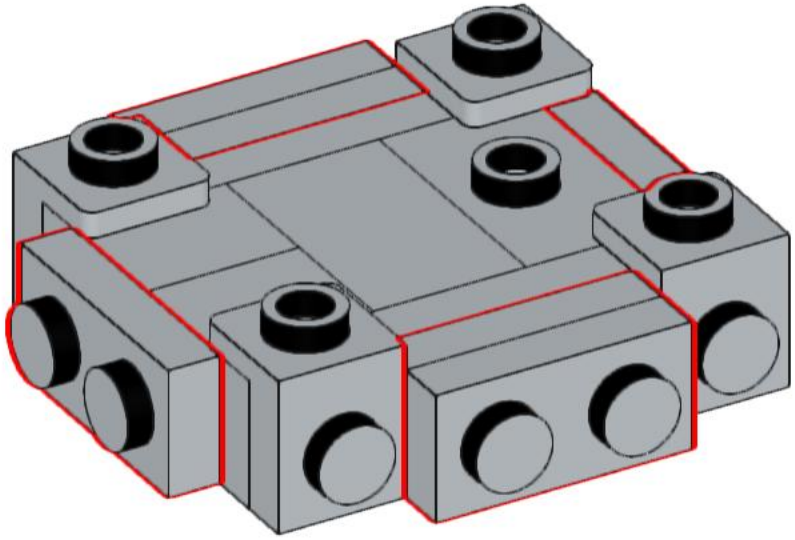

221

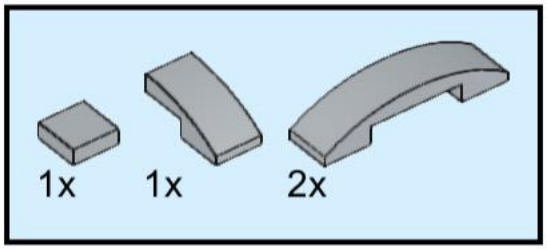

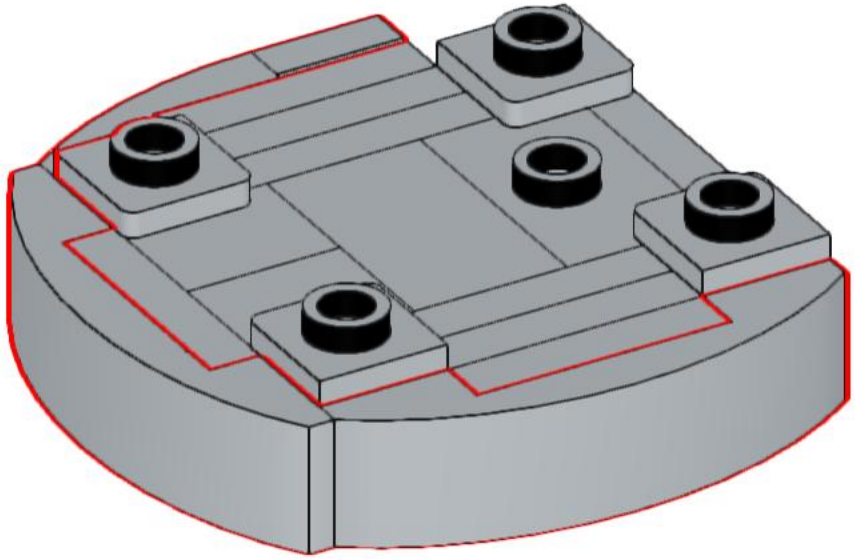

222

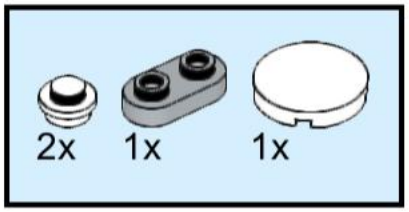

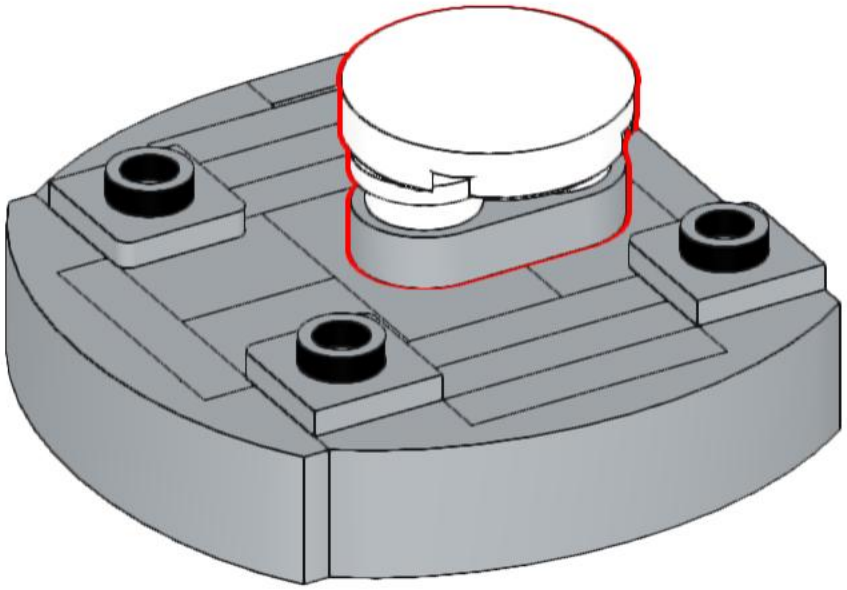

223

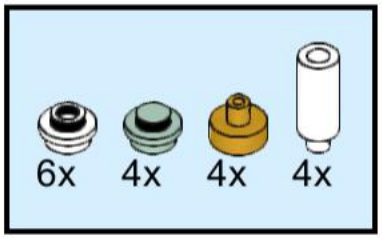

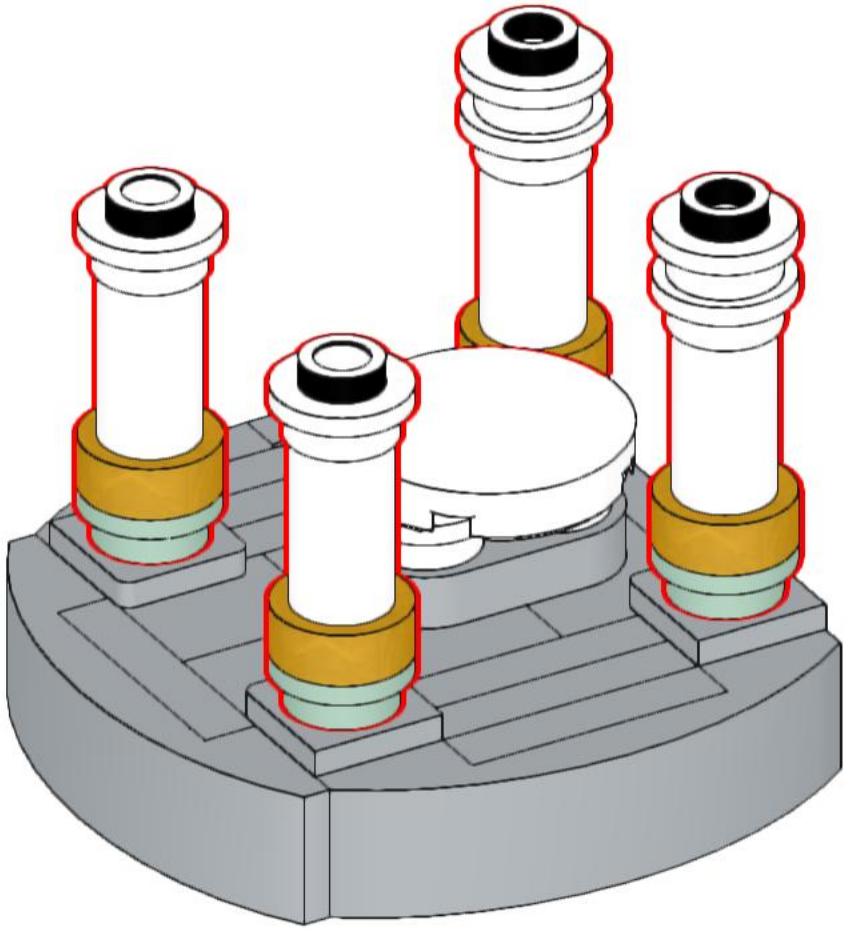

224

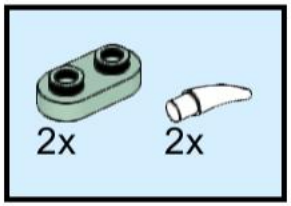

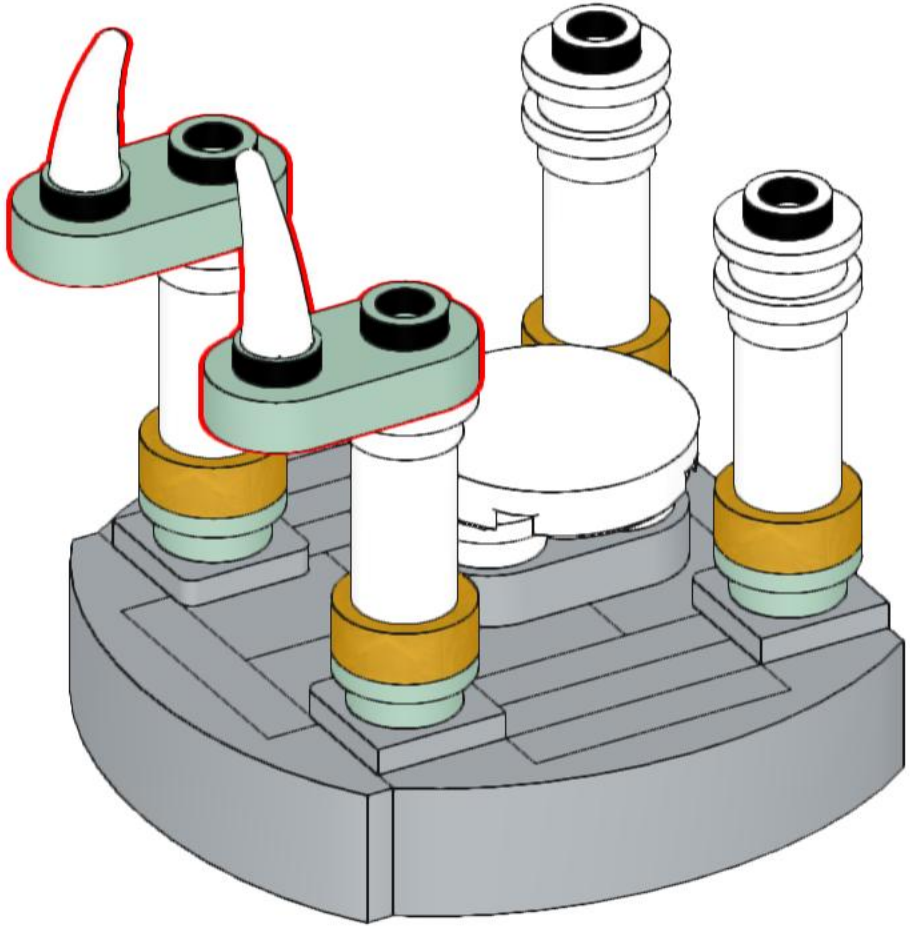

225

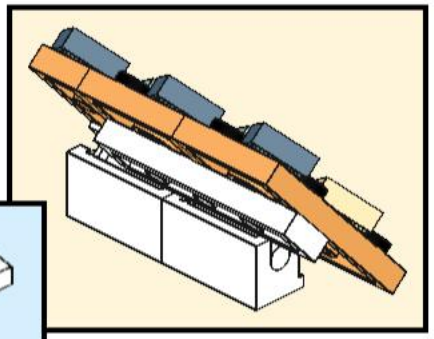

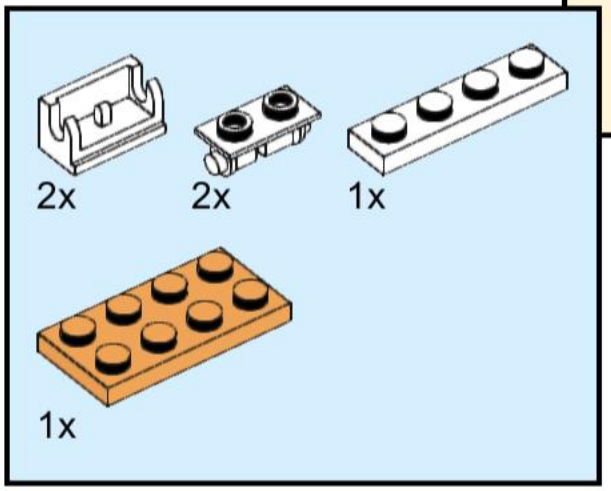

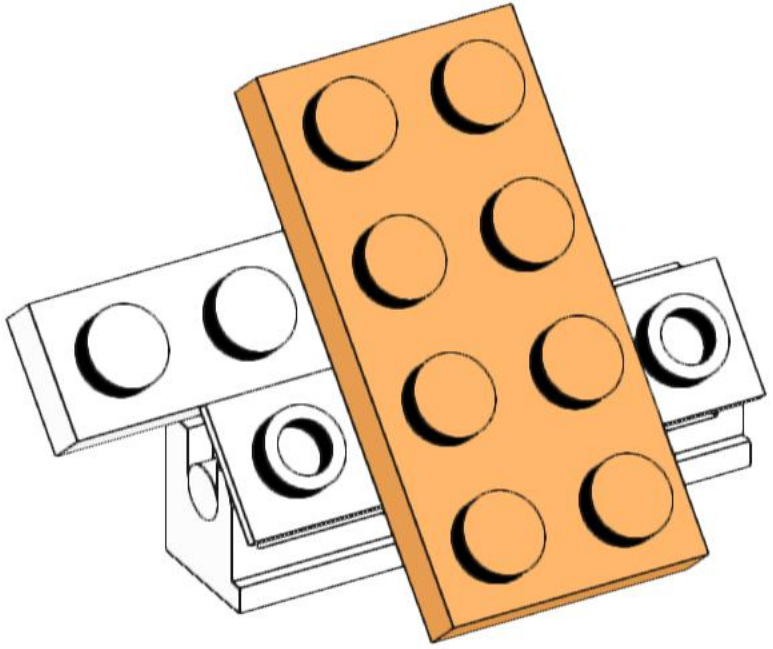

226

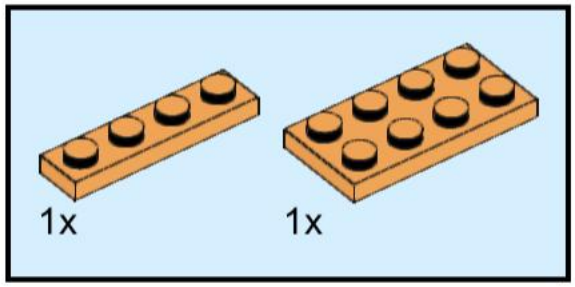

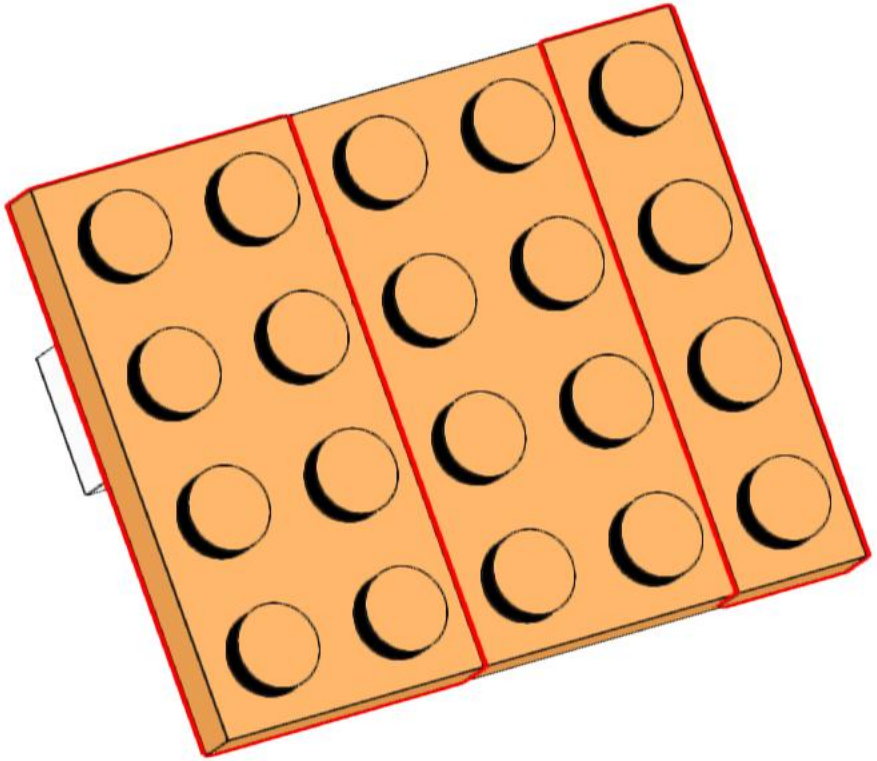

227

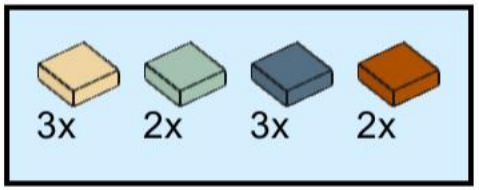

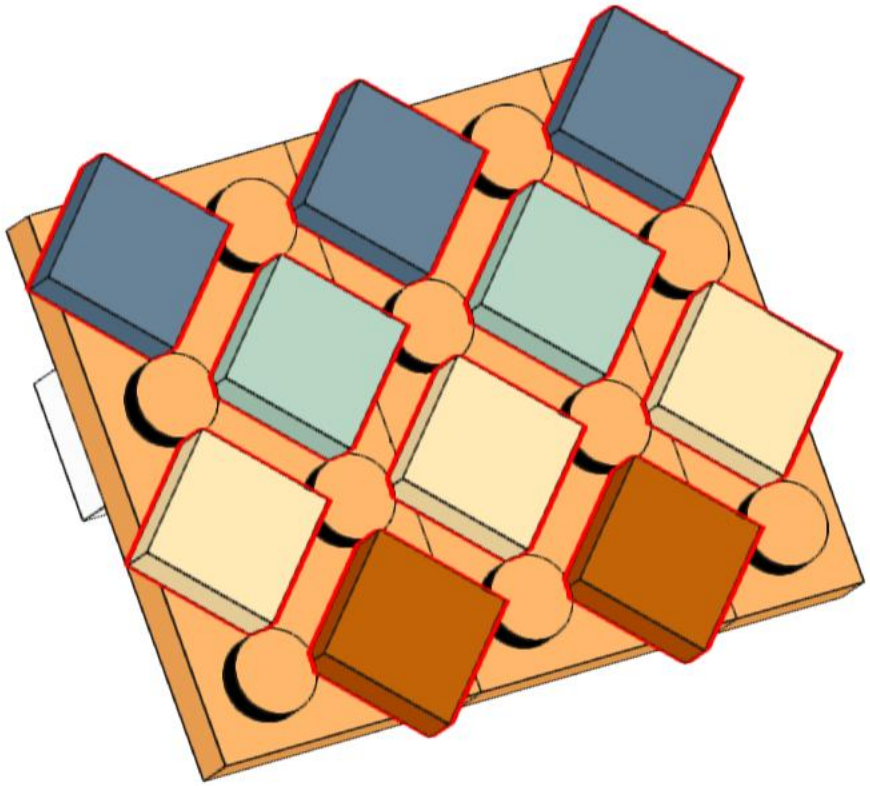

228

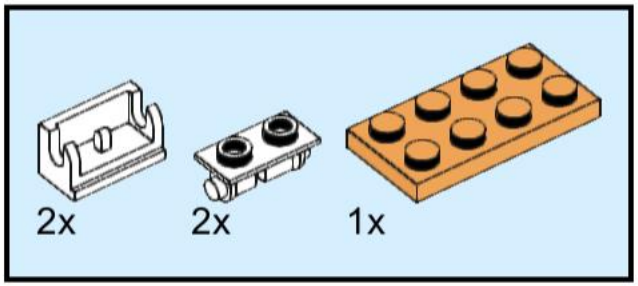

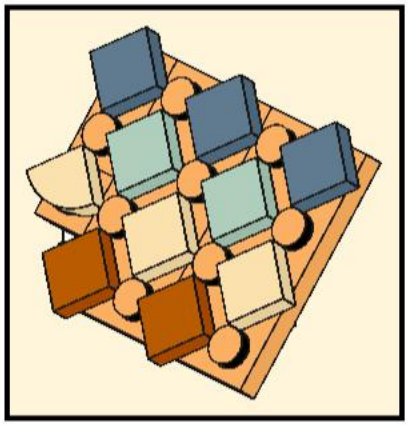

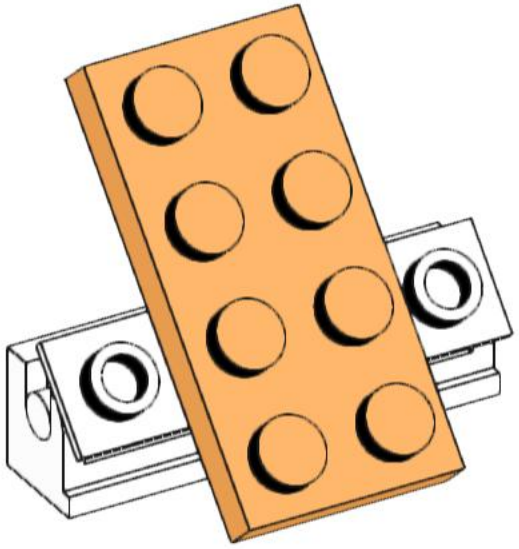

229

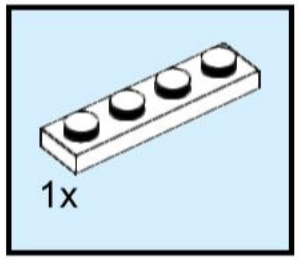

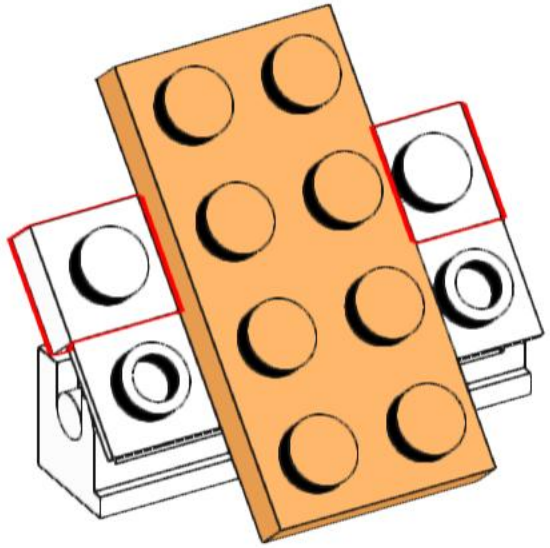

230

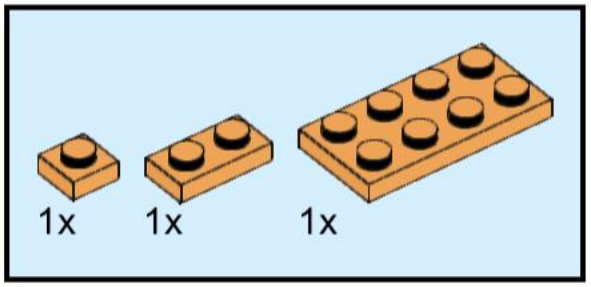

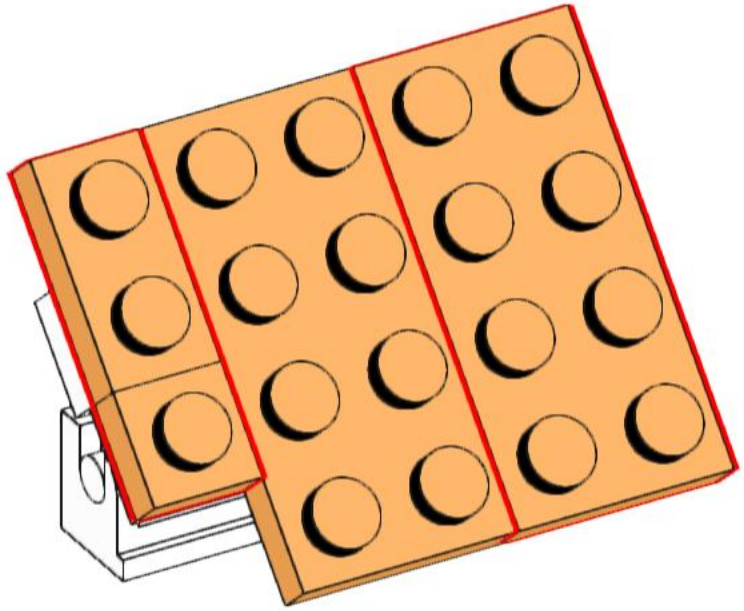

231

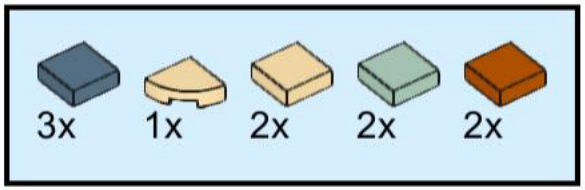

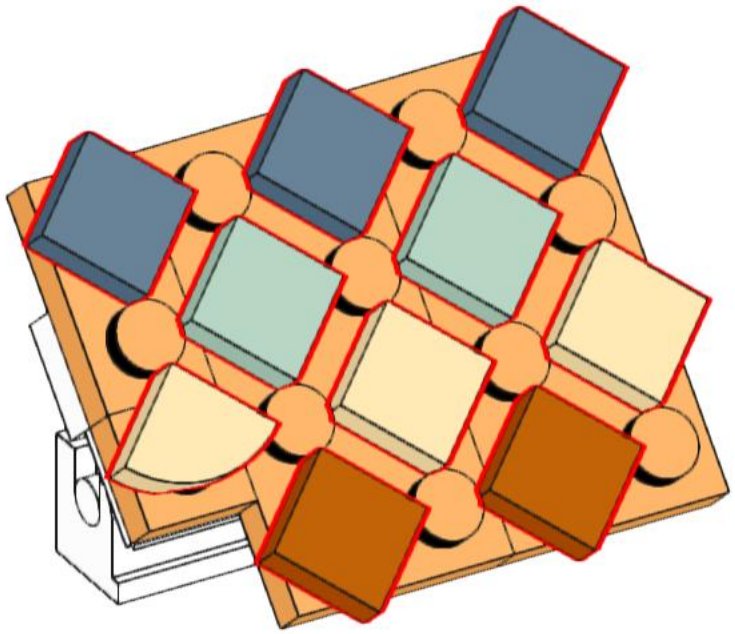

232

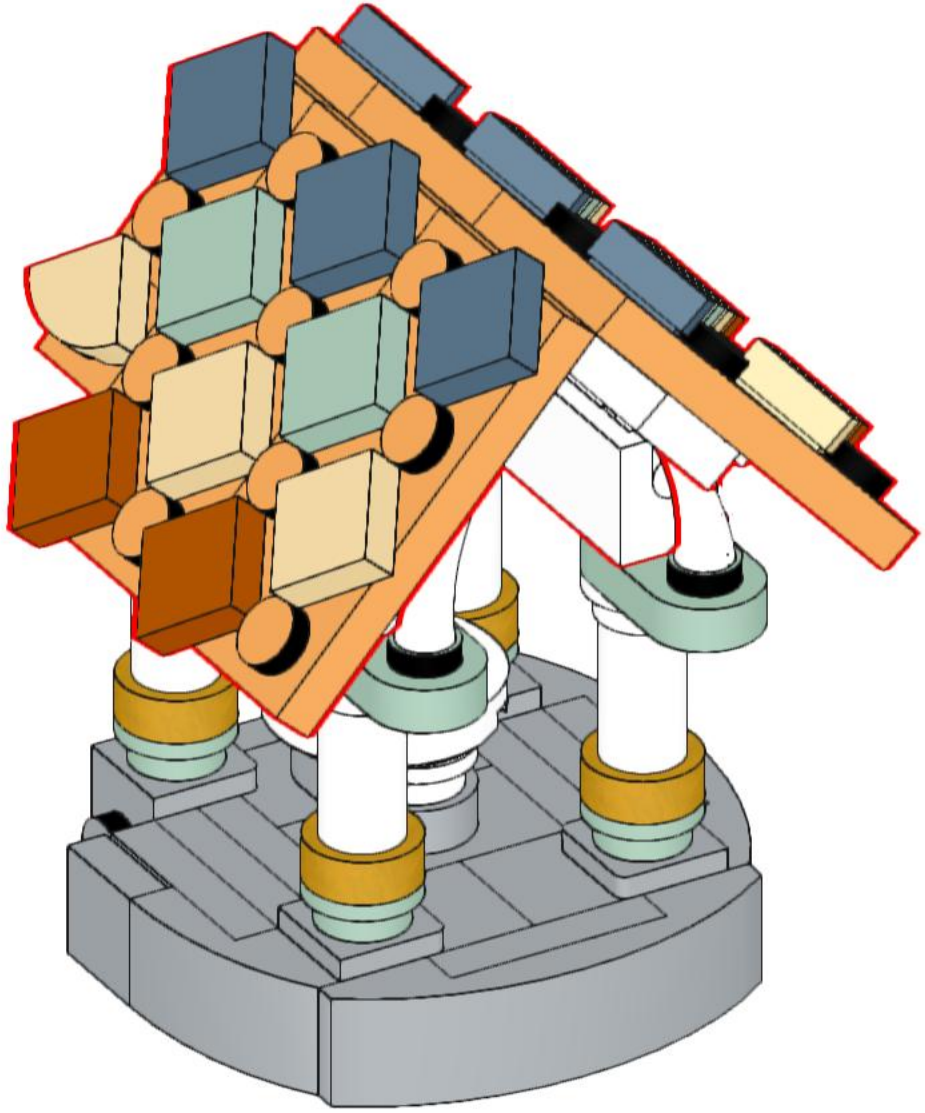

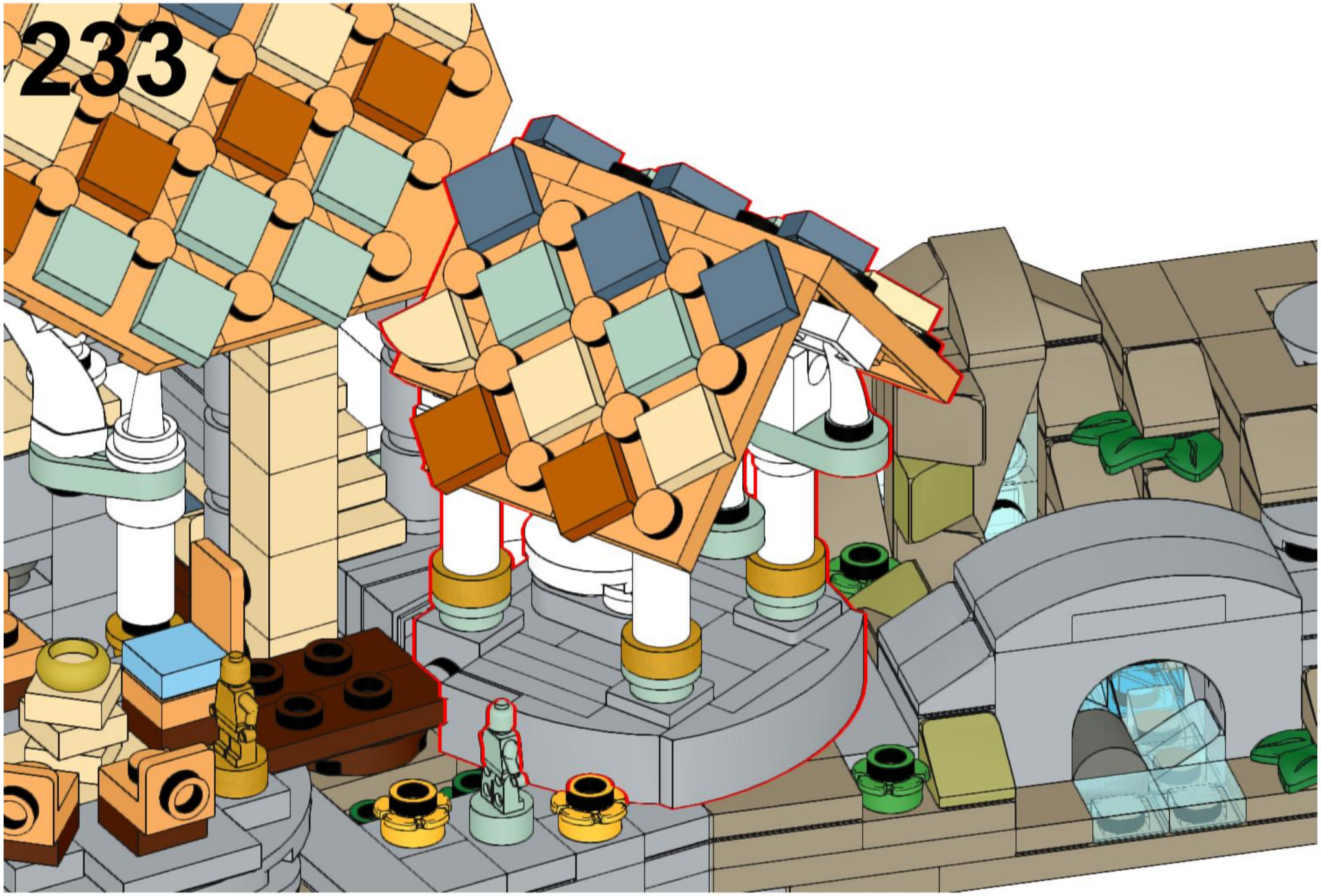
233

234

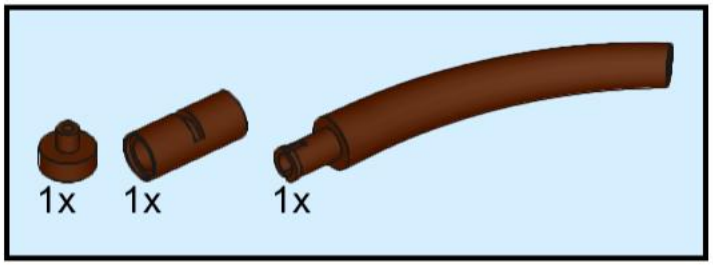

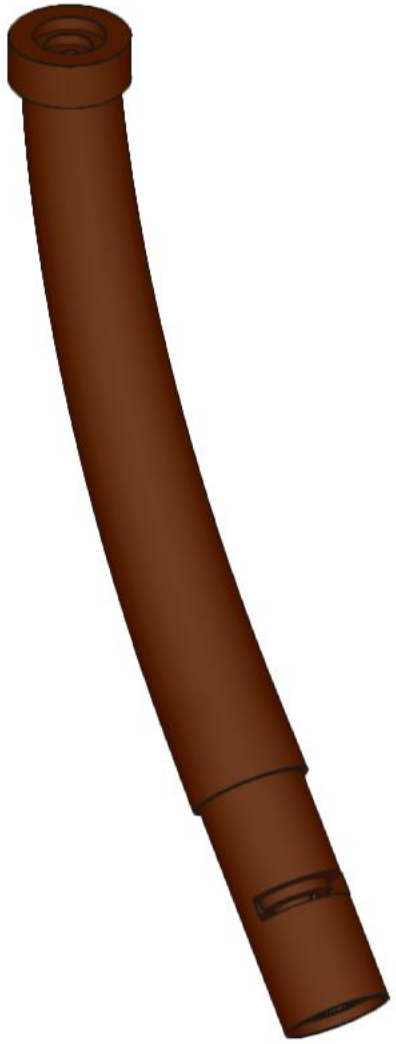

235

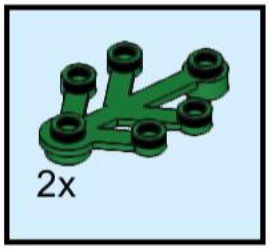

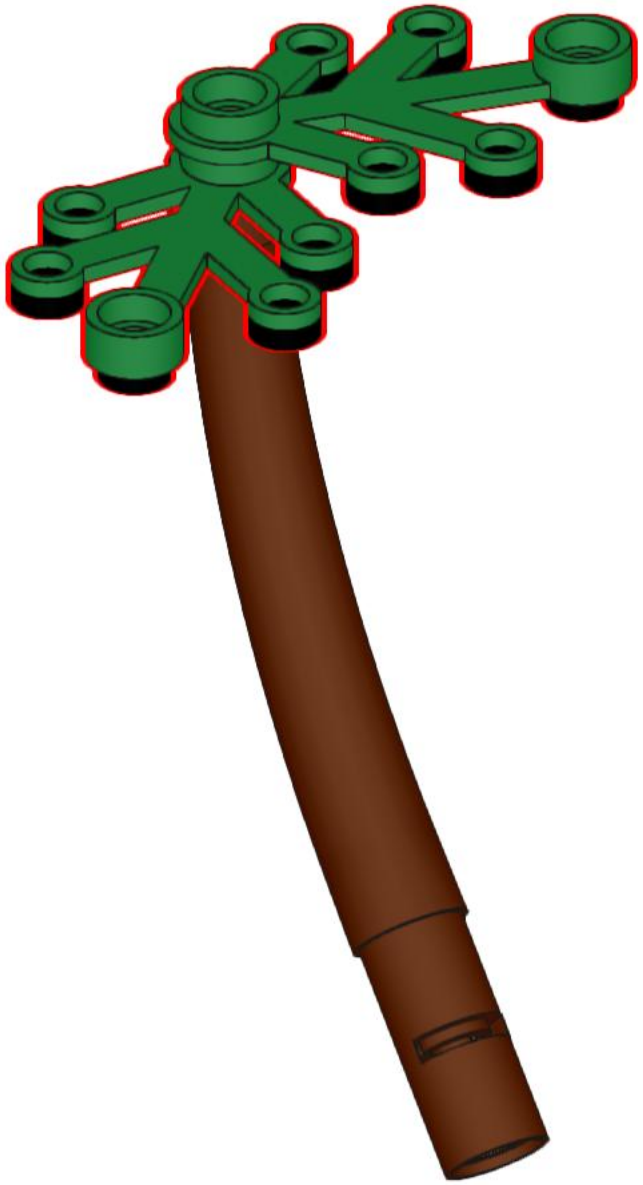

236

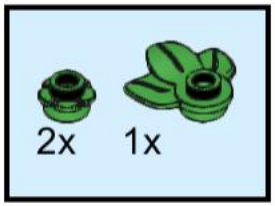

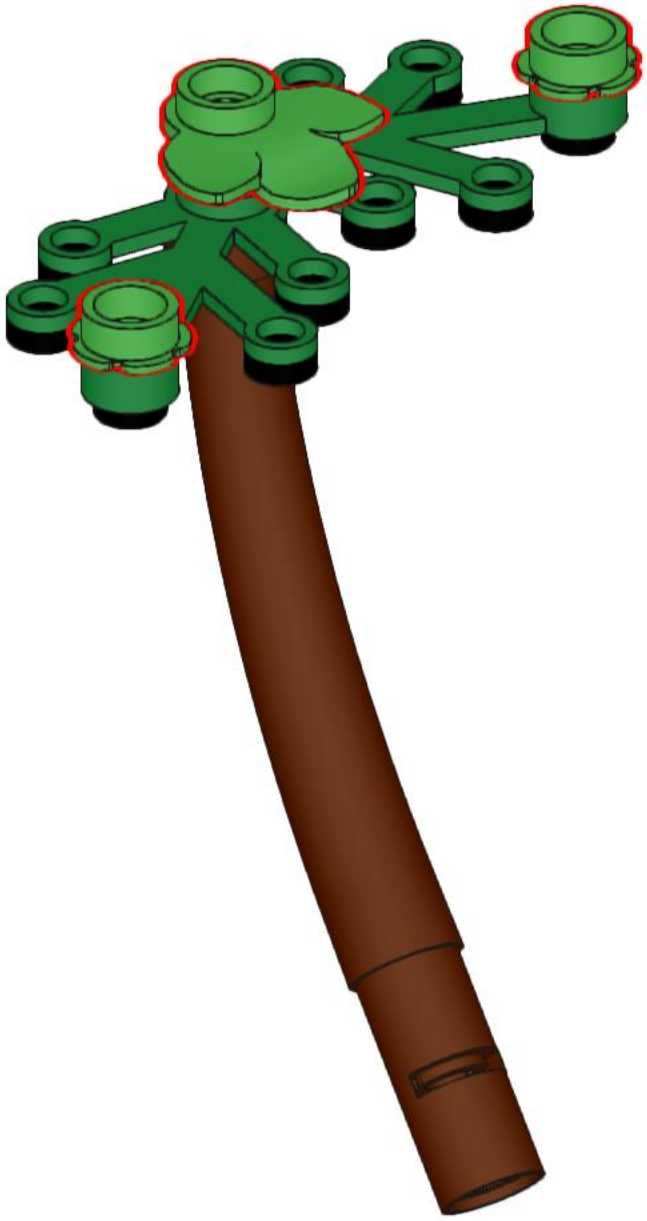

237

238

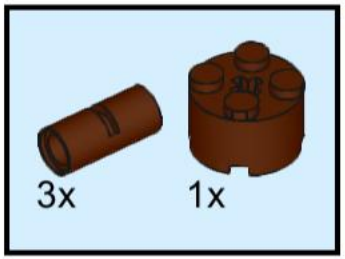

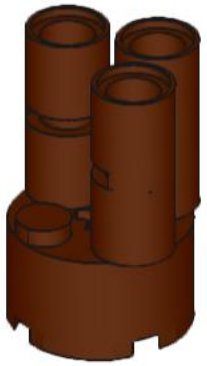

239

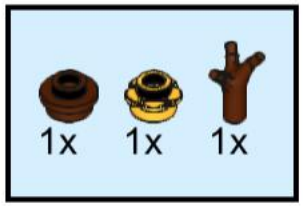

240

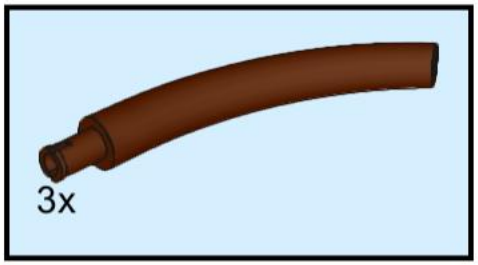

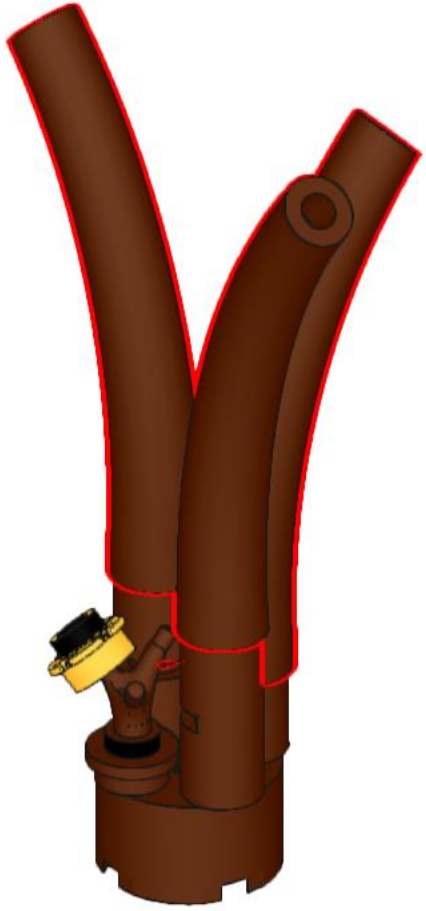

241

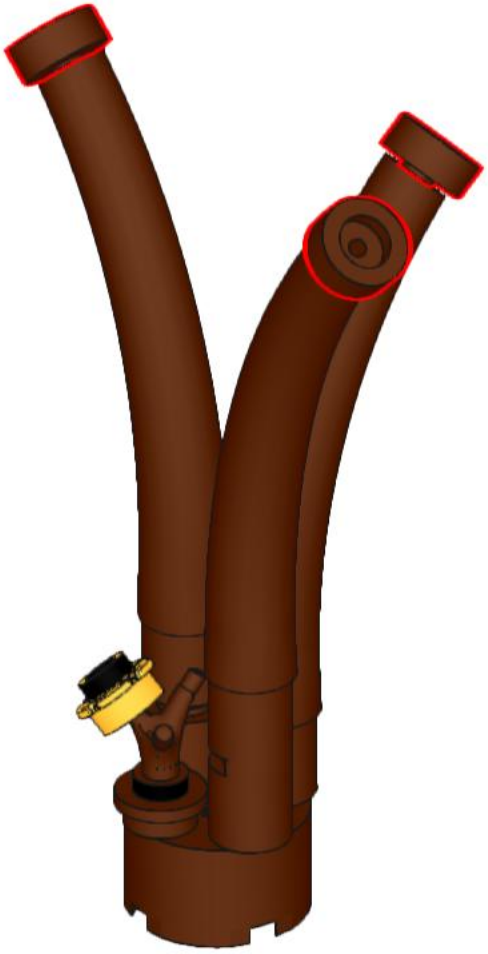

242

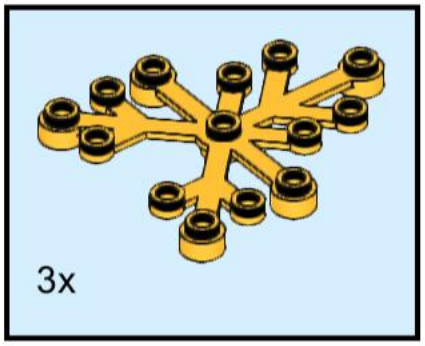

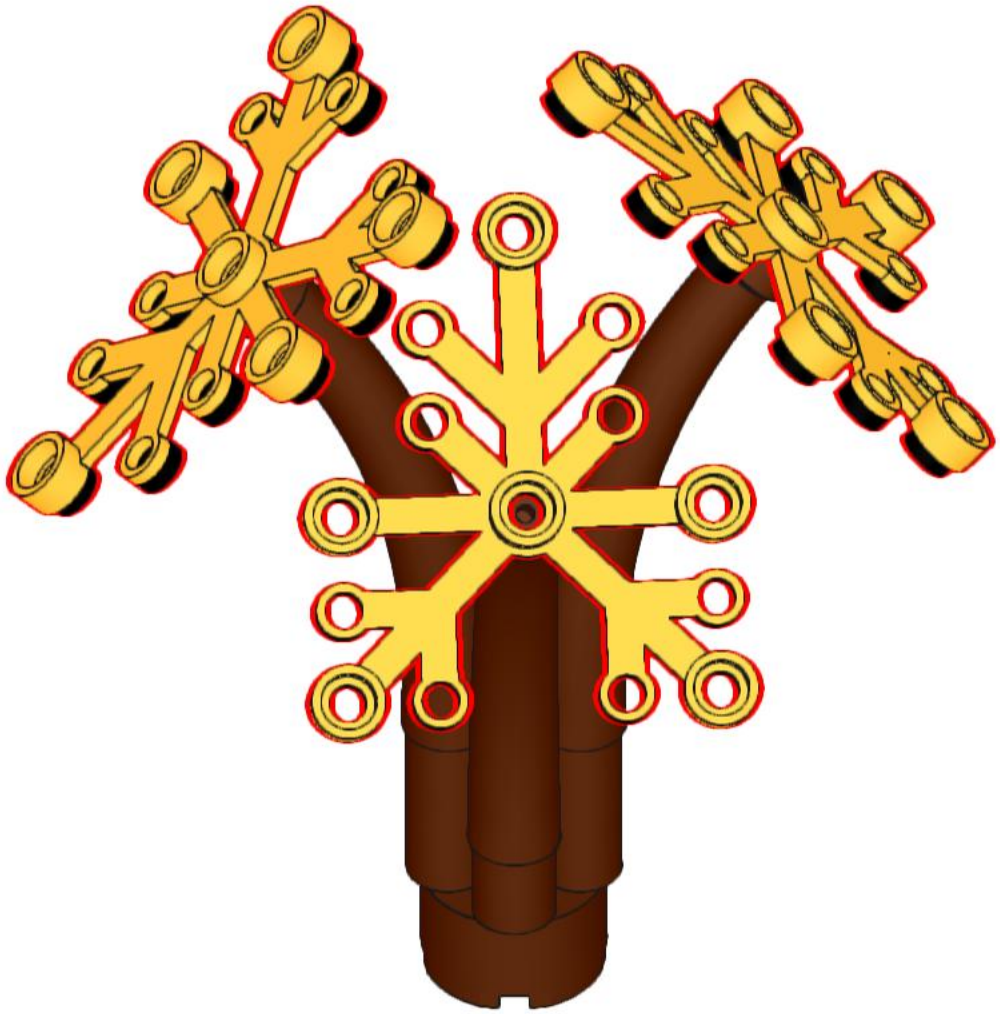

243

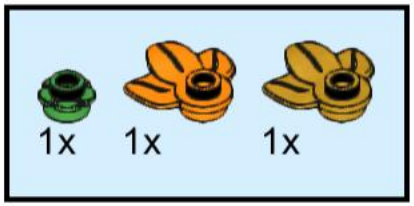

244

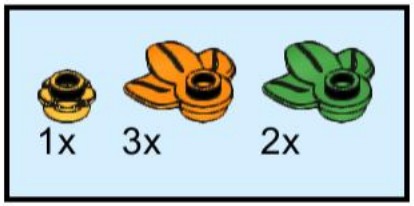

245

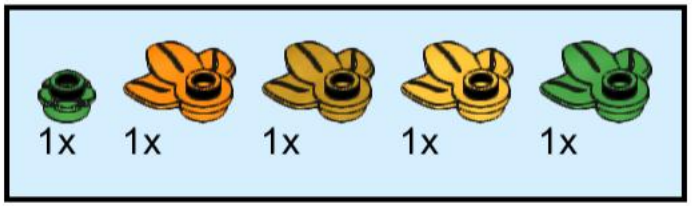

246

248

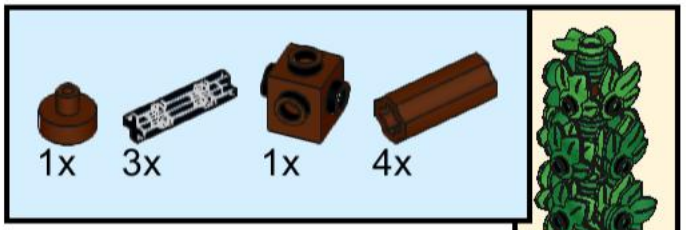

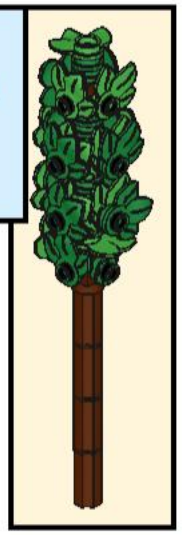

249

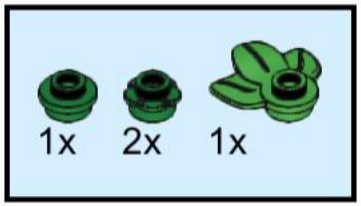

250

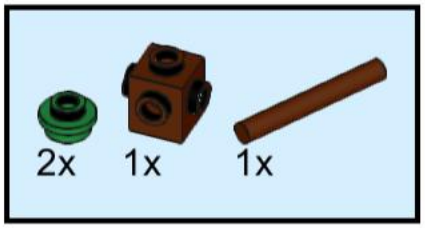

251

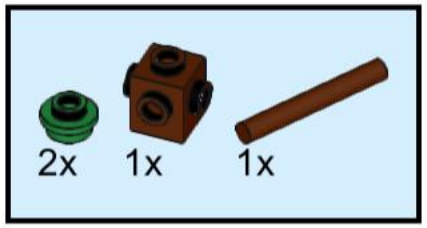

252

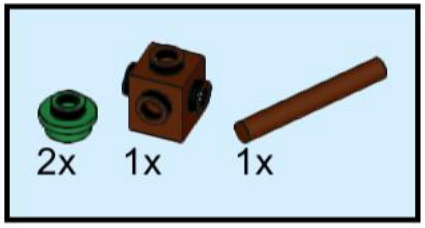

253

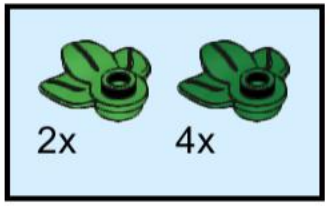

254

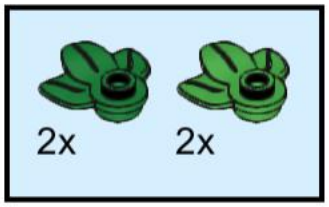

255

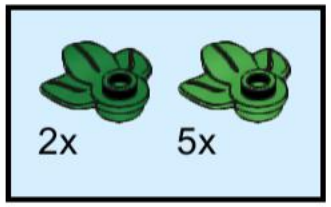

256

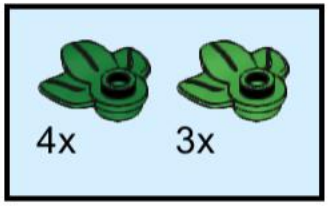

257

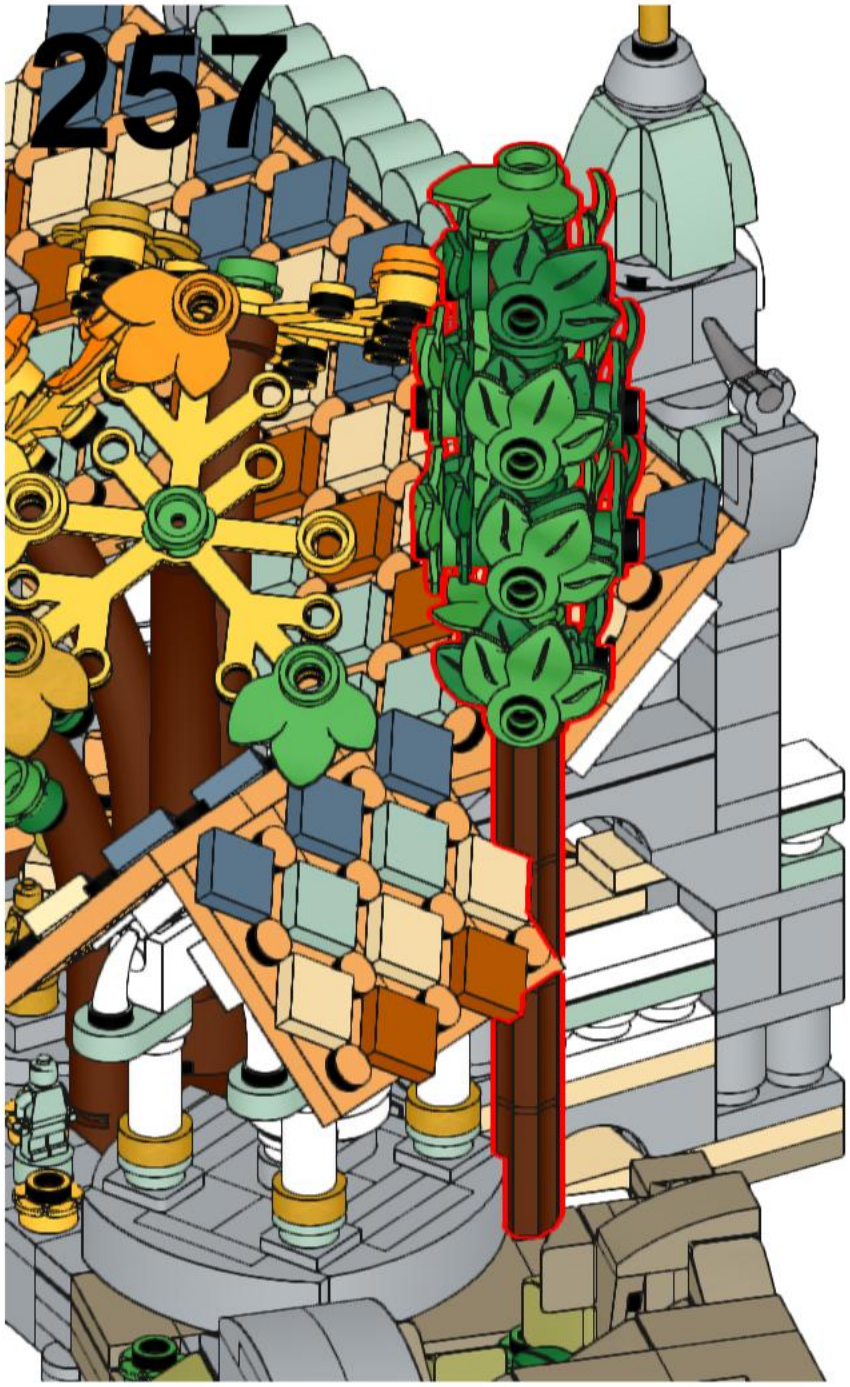

258

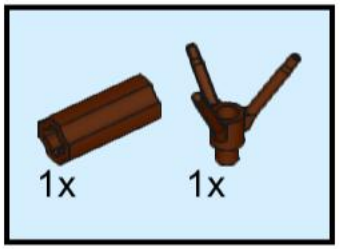

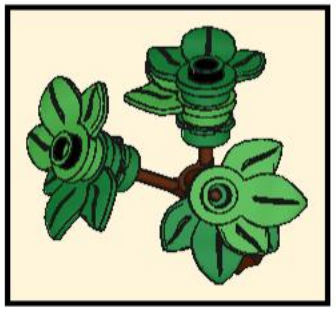

259

260

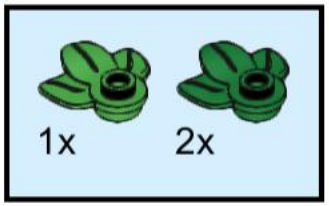

261

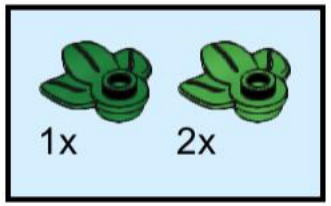

263

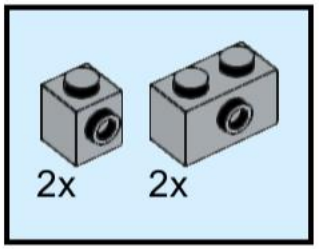

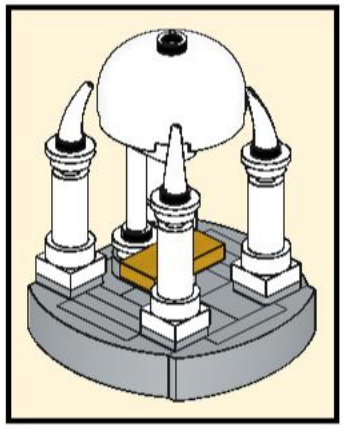

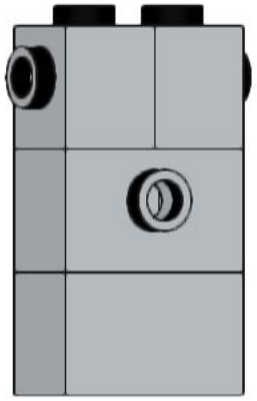

264

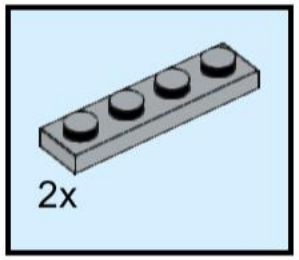

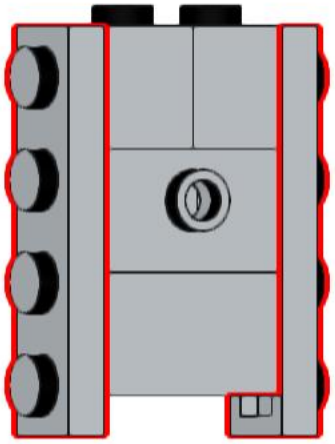

265

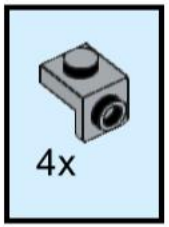

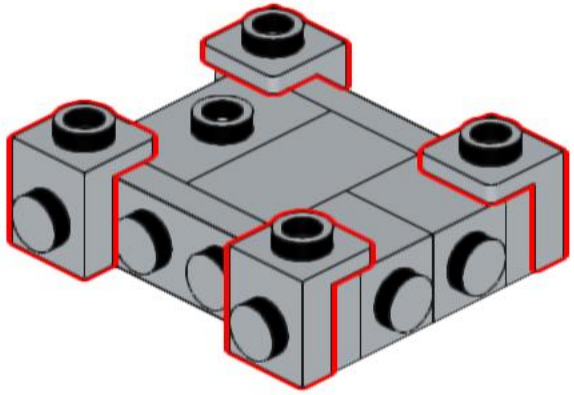

266

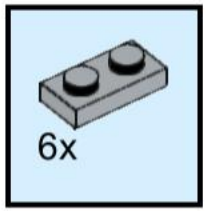

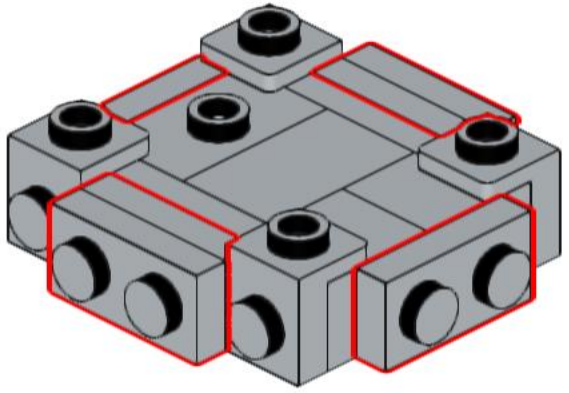

267

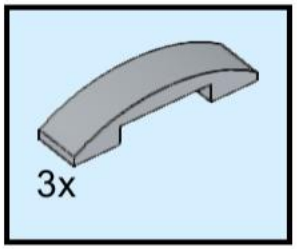

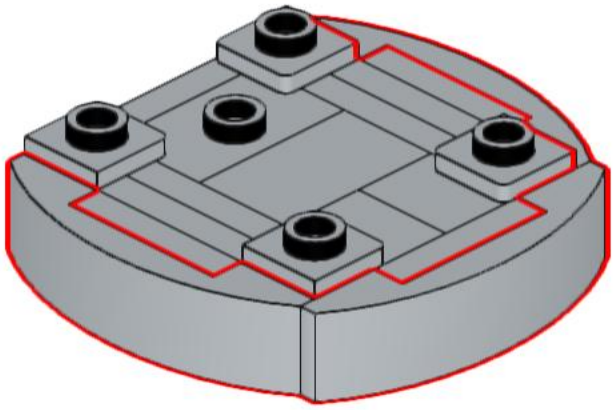

268

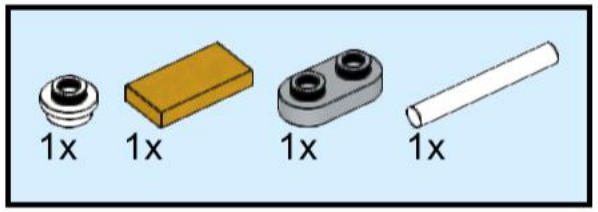

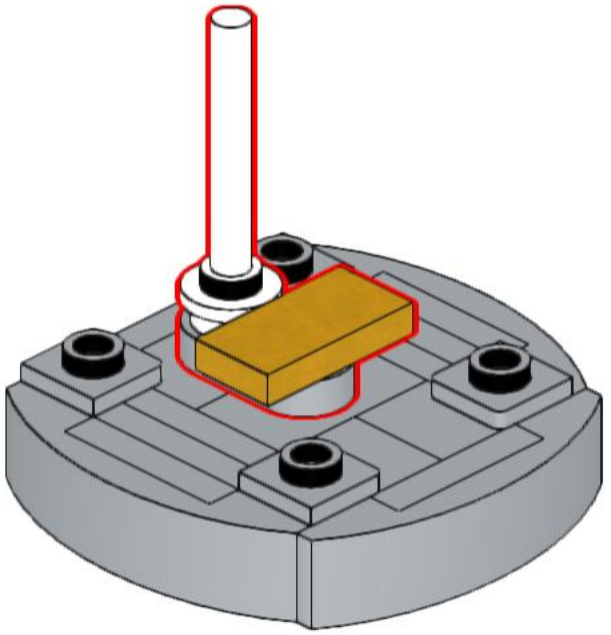

269

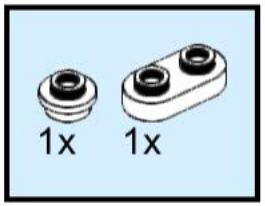

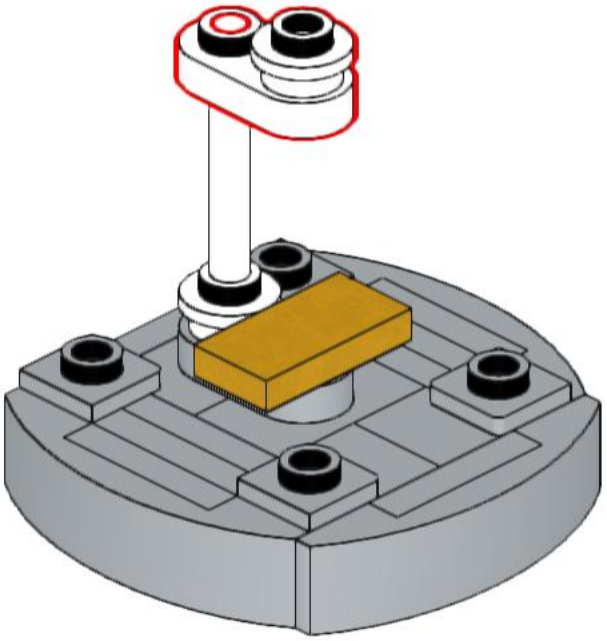

270

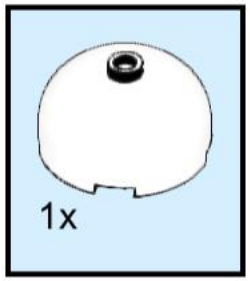

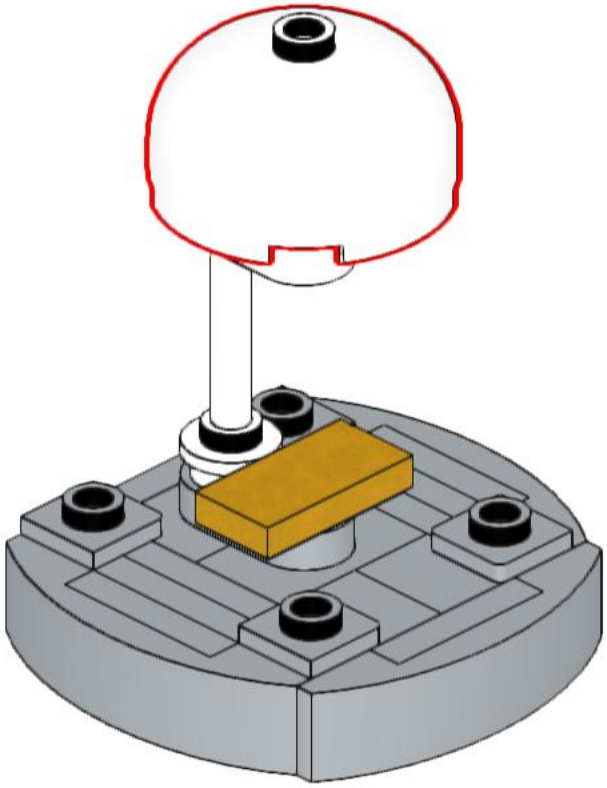

271

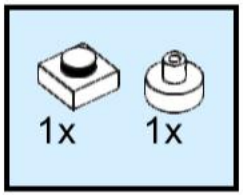

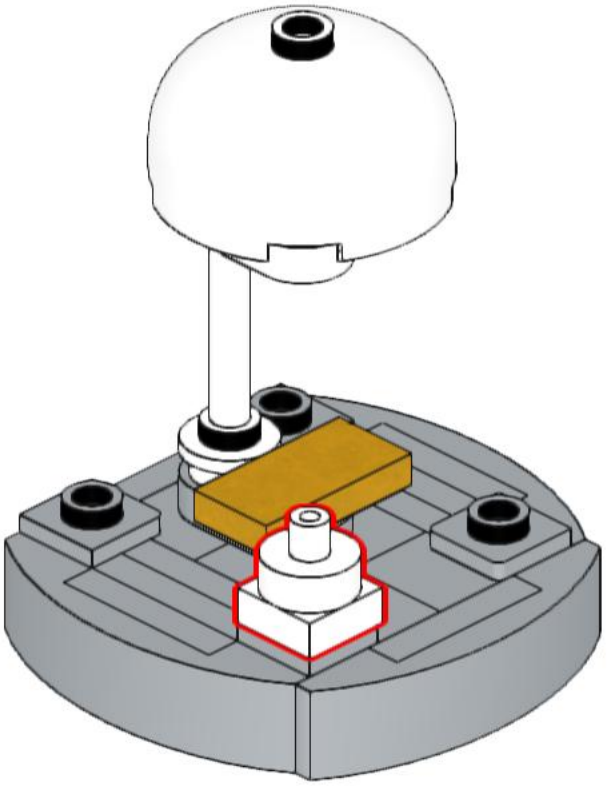

272

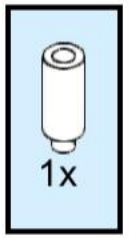

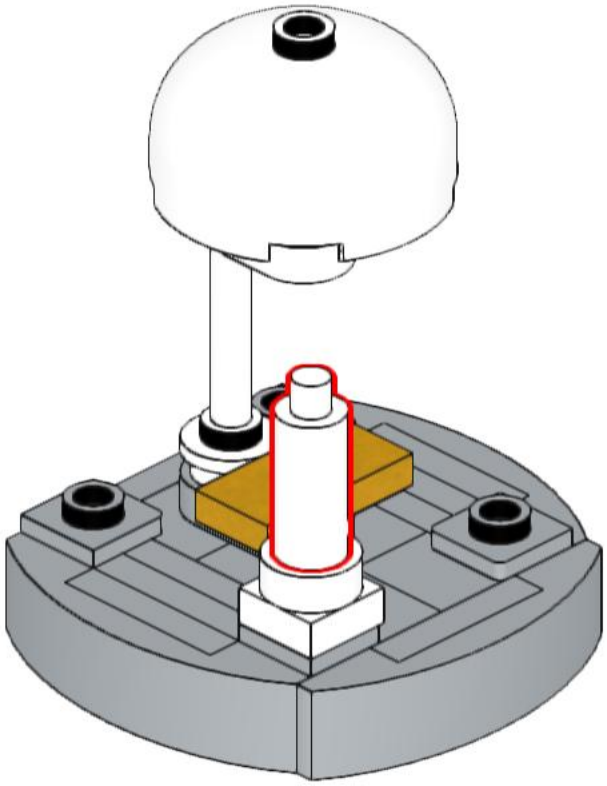

273

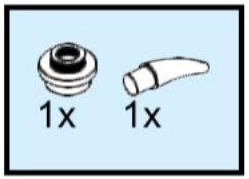

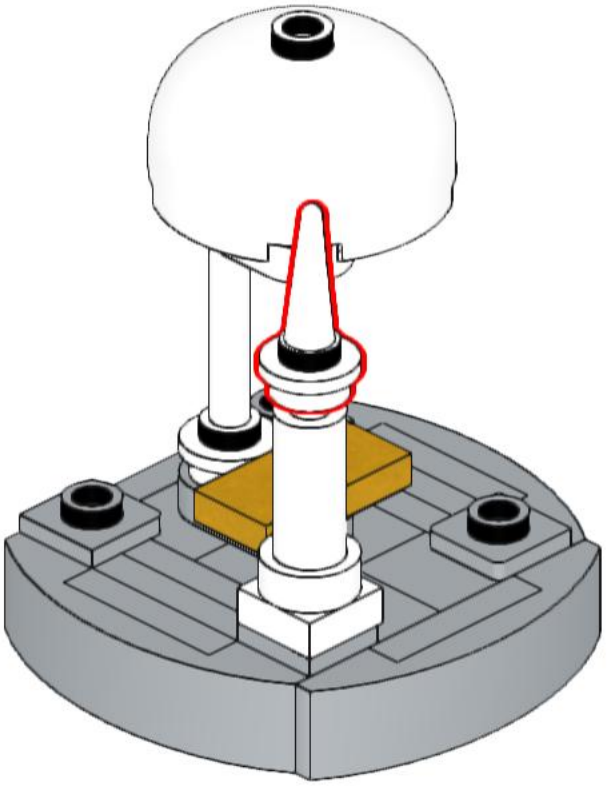

274

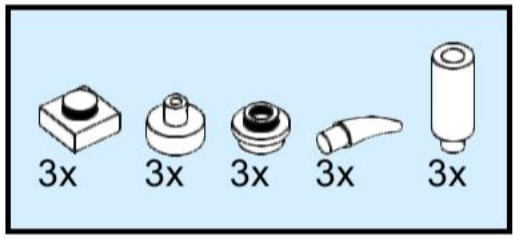

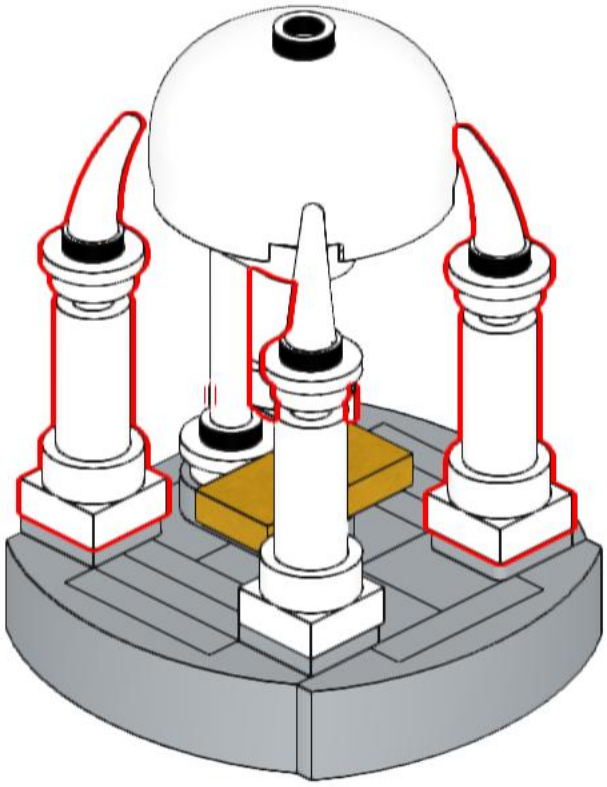

275

276

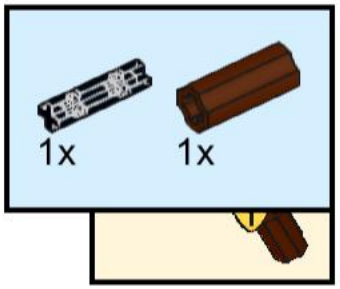

277

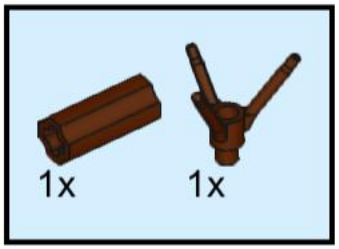

278

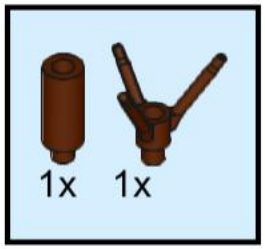

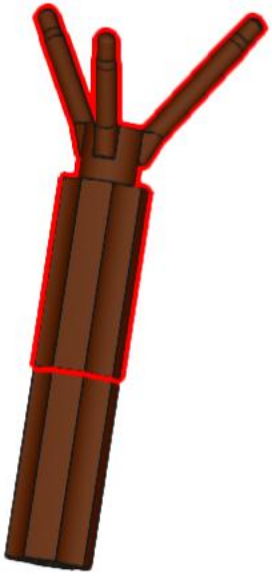

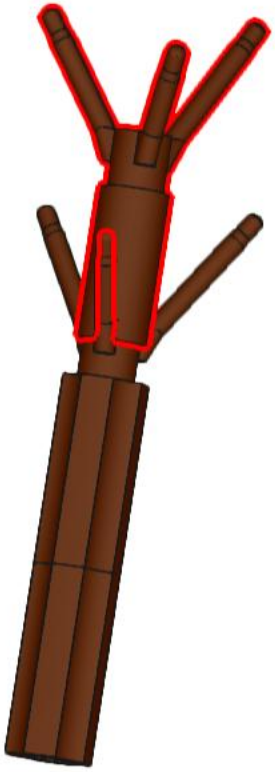

279

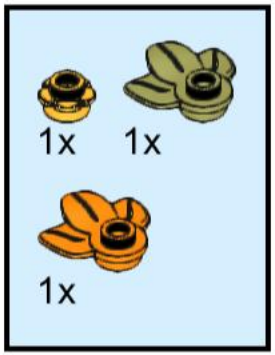

280

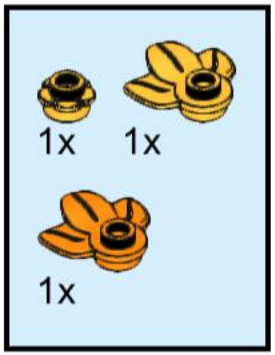

281

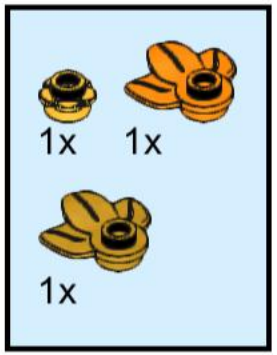

282

1x 1x

1x

283

1x 1x

1x

284

1x 1x

1x

285

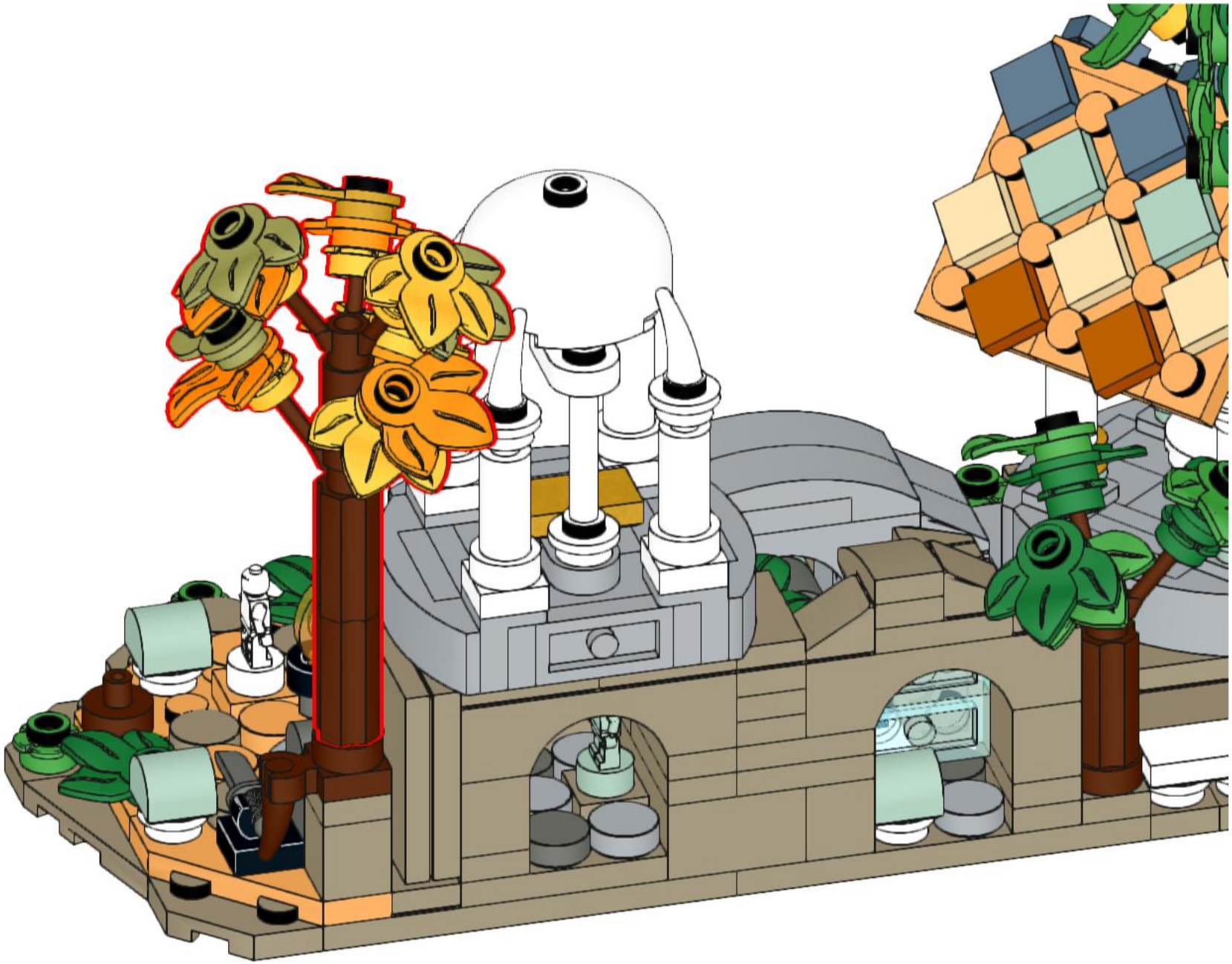

286

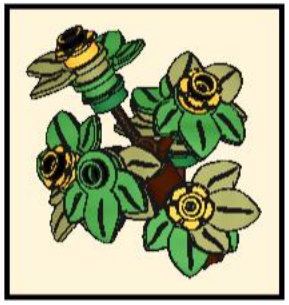

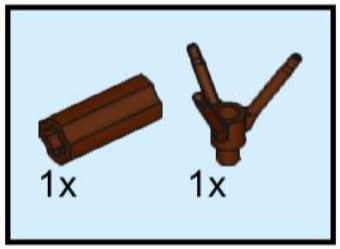

287

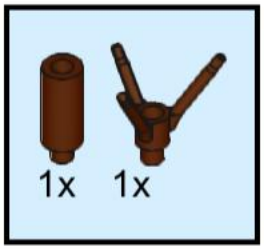

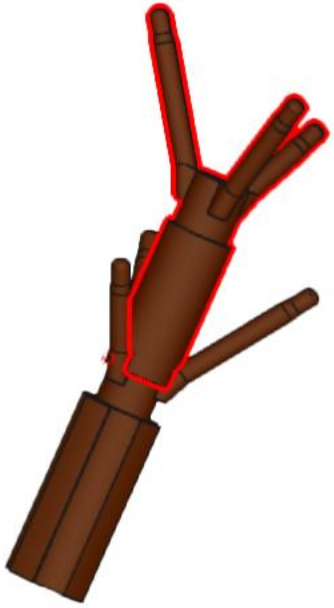

288

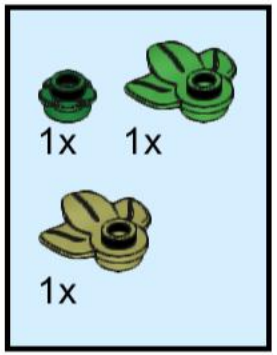

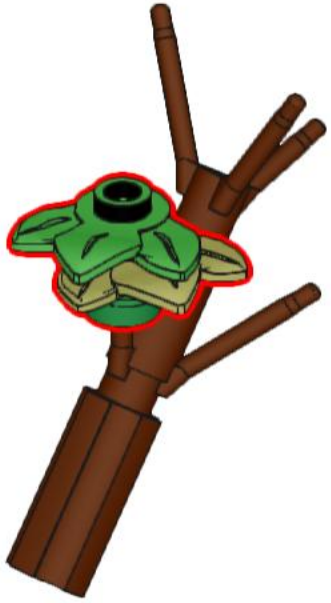

289

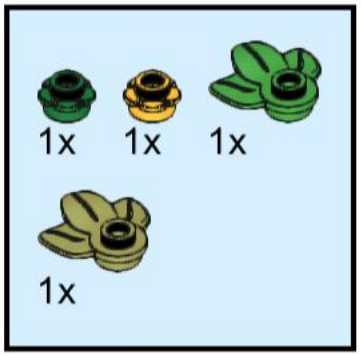

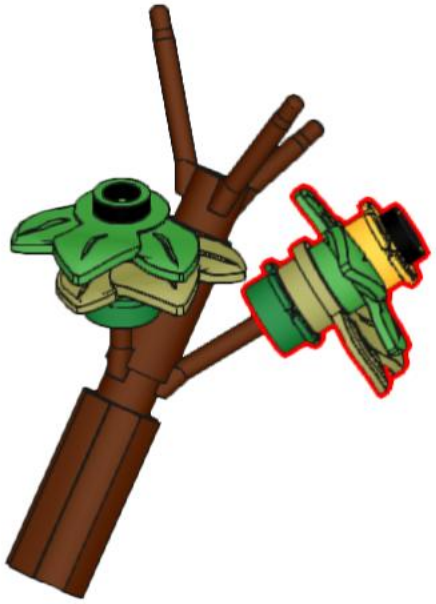

290

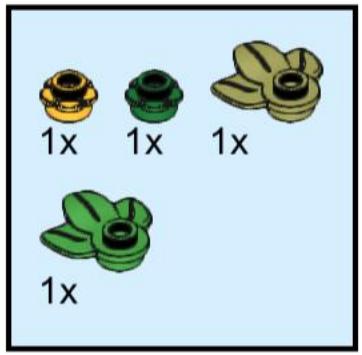

291

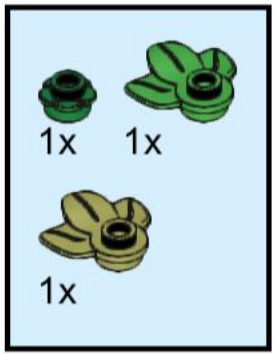

292

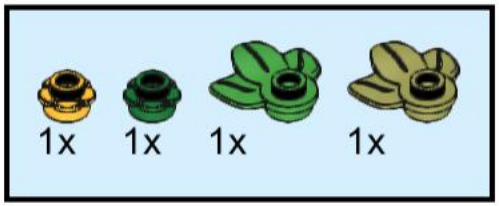

293

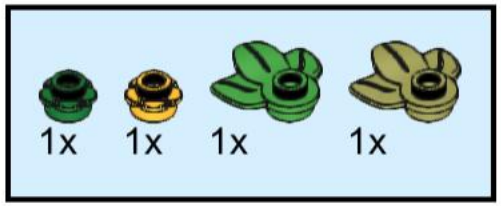

295

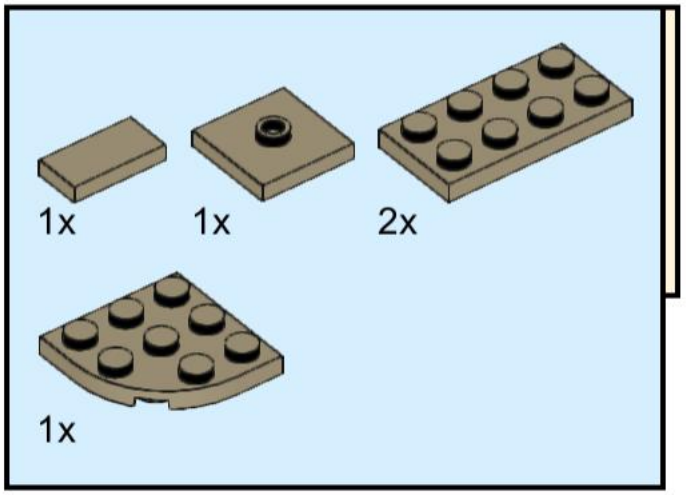

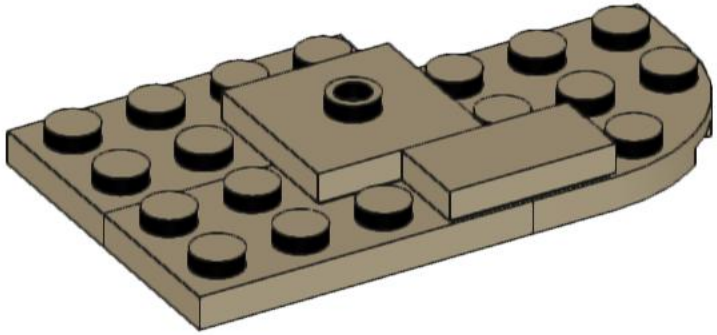

296

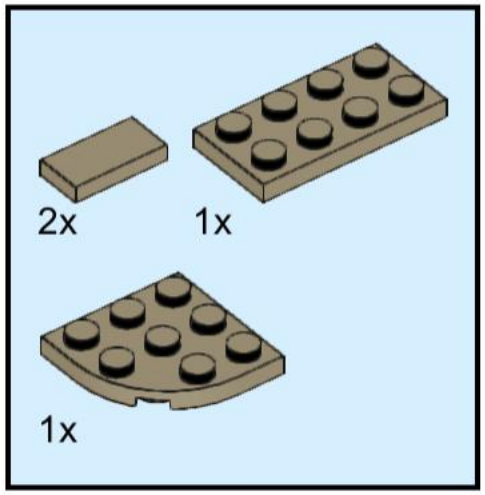

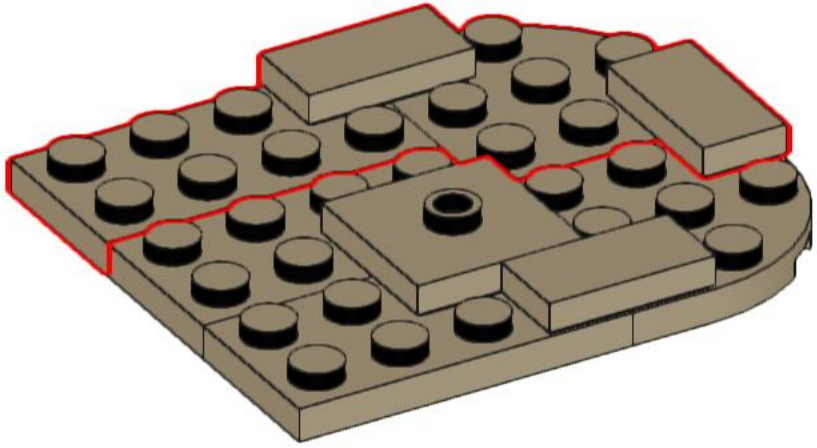

297

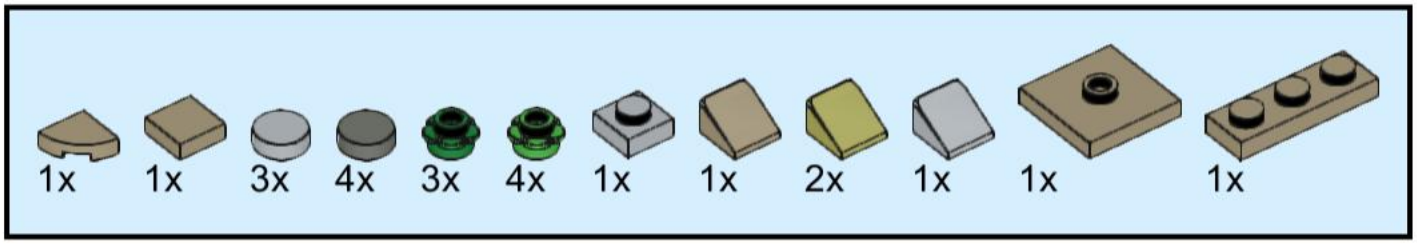

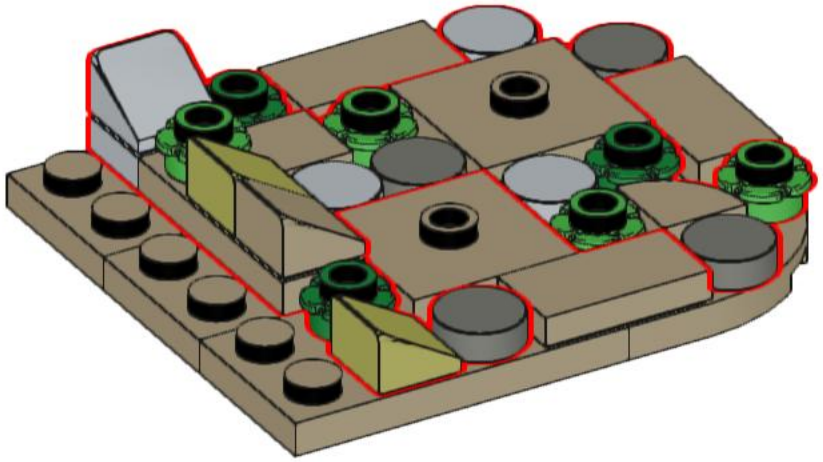

For your minifigures